A

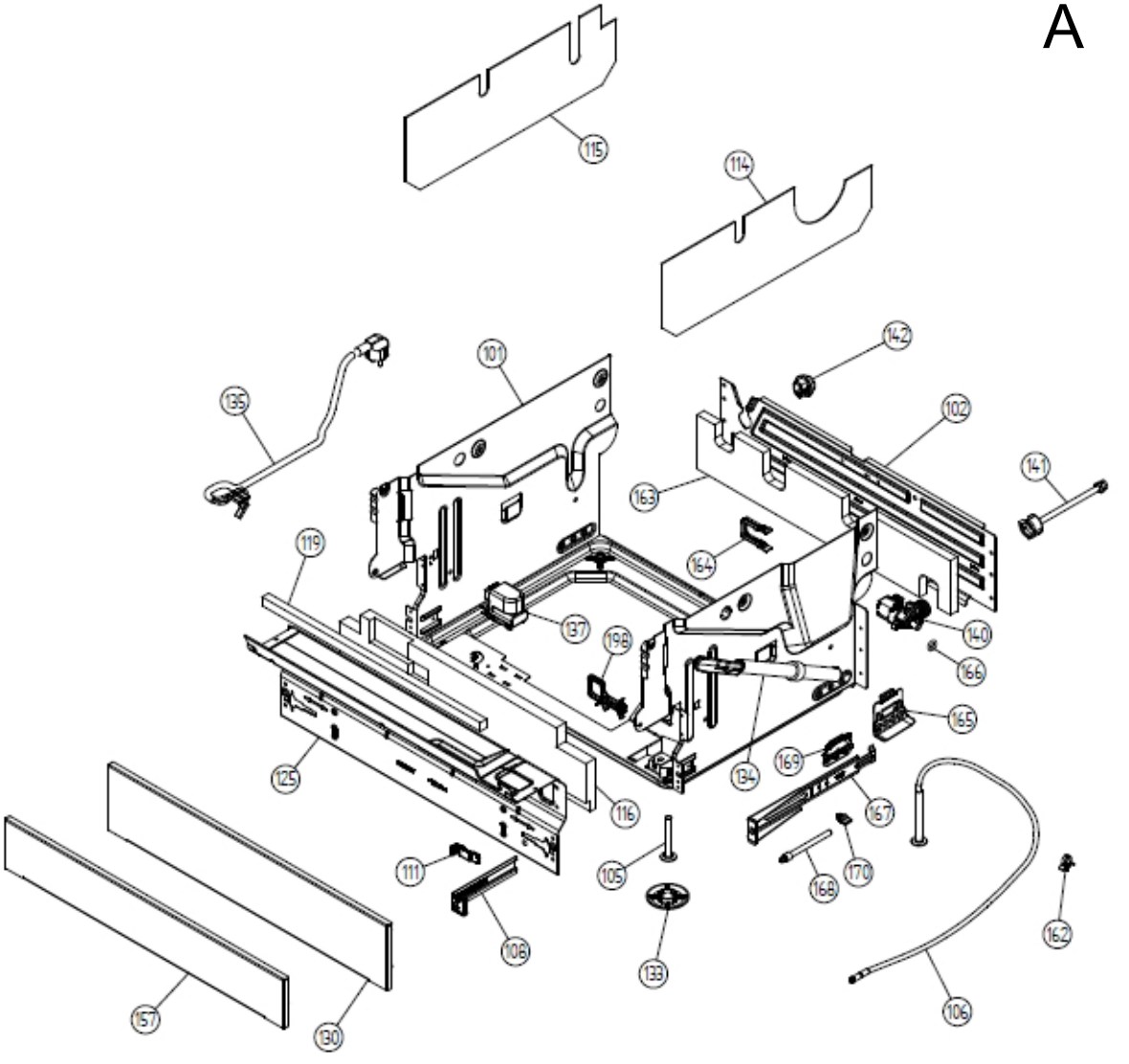
115
114
142
101
135
102
141
163
119
164
137
198
140
166
165
125
134
169
116
167
111
105
170
168
108
133
162
157
130
106

B

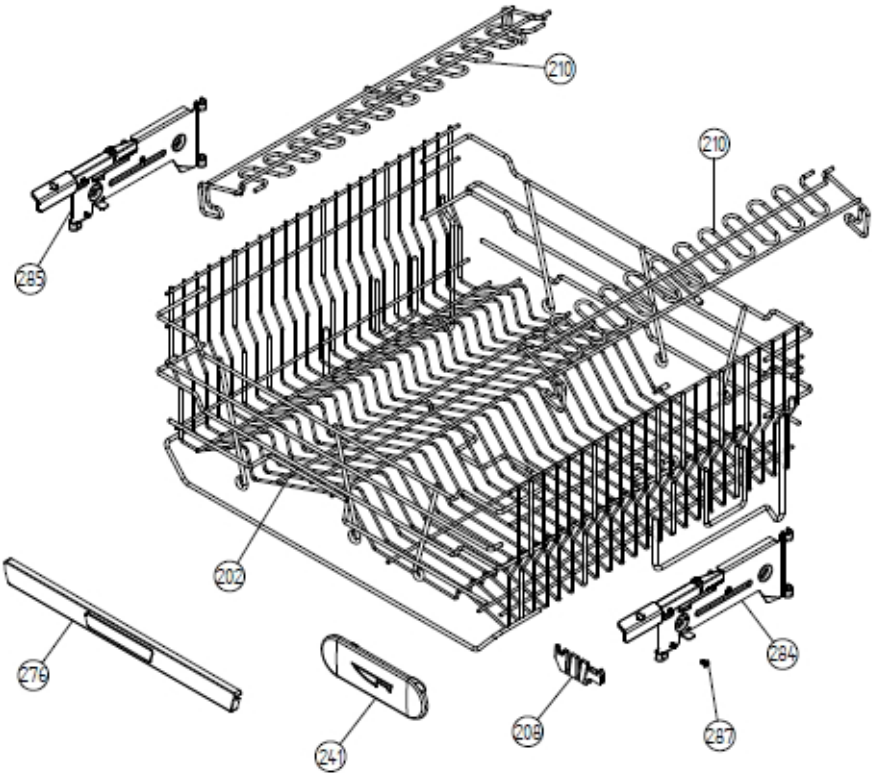
210
210
285
202
276
241
209
287
284

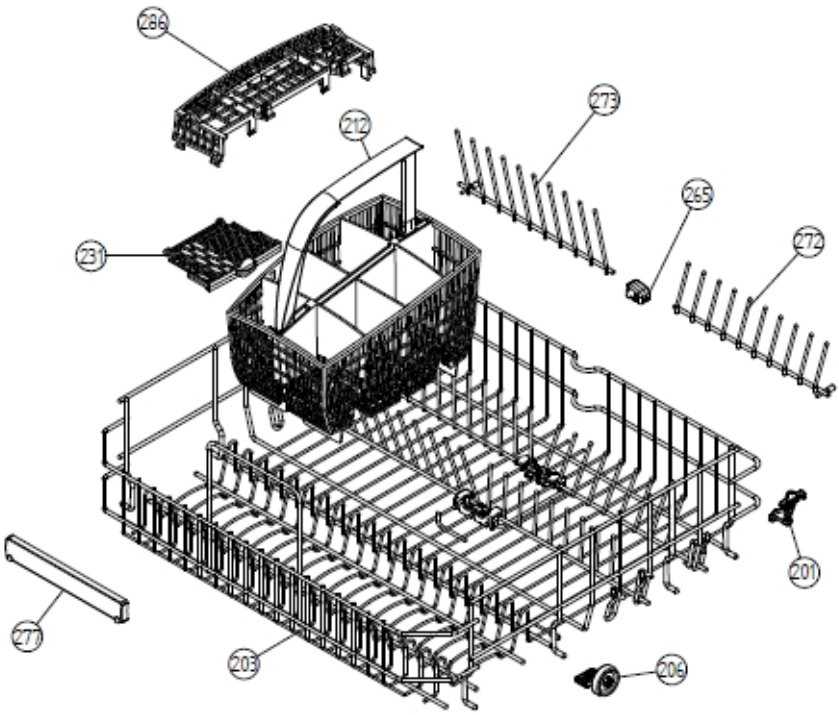
286
212
273
265
231
272
201
277
203
204

C

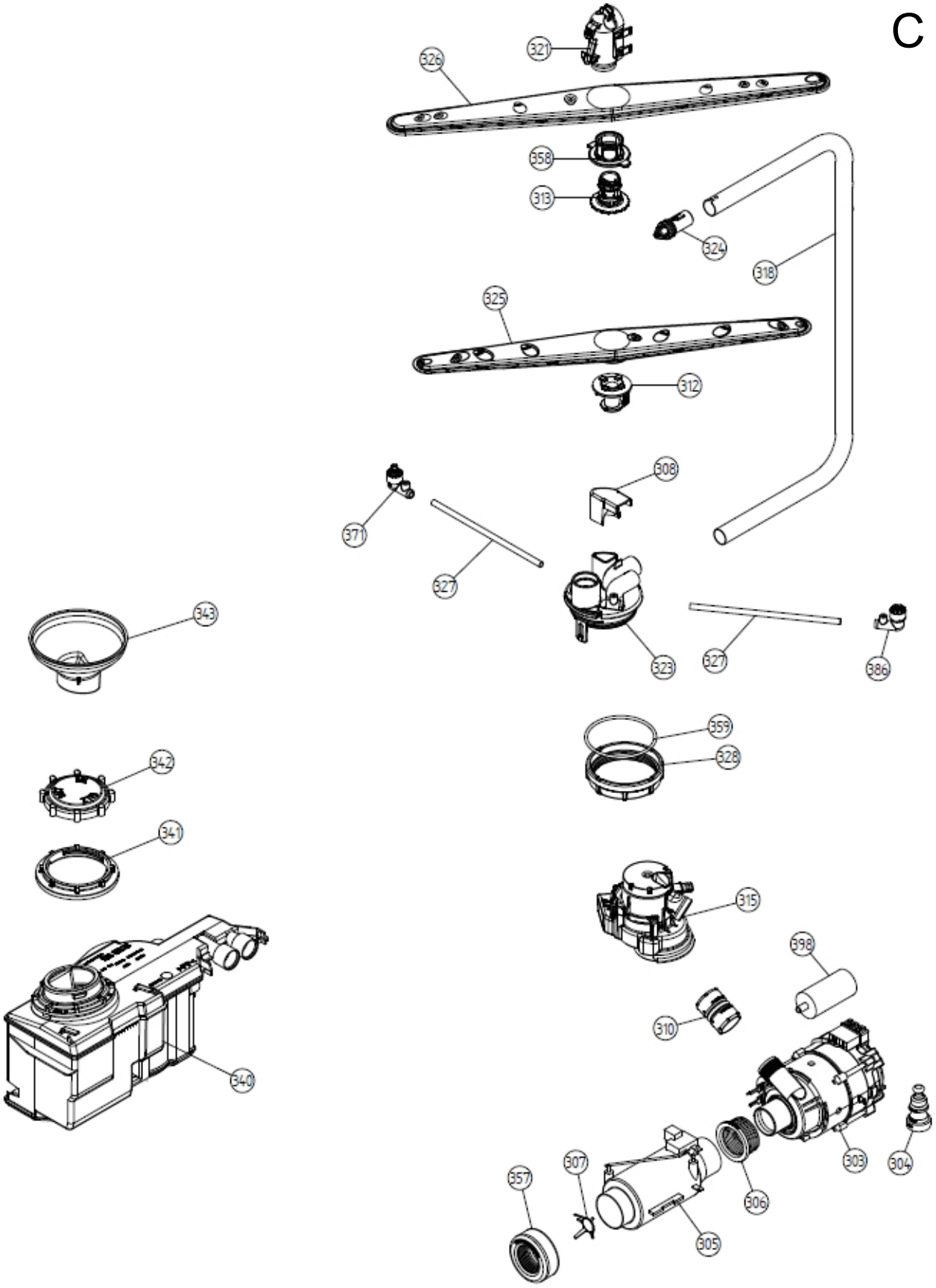
321
326
358
313
324
318
325
312
308
371
327
323
327
386
343
359
328
342
341
315
398
310
340
303
304
357
307
306
305

D

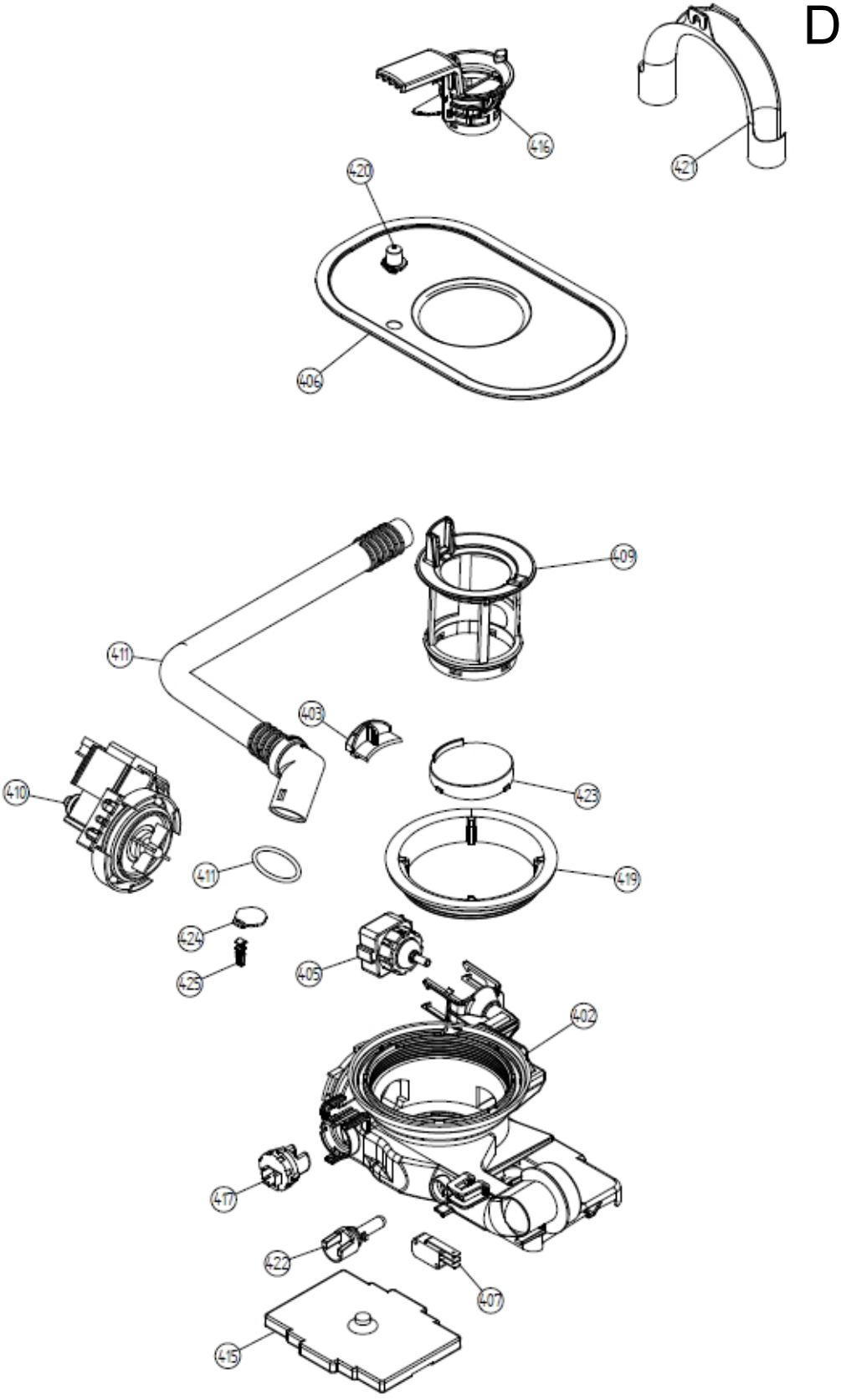
416
421
420
406
409
411
403
410
423
411
419
424
425
405
402
417
422
407
415

E

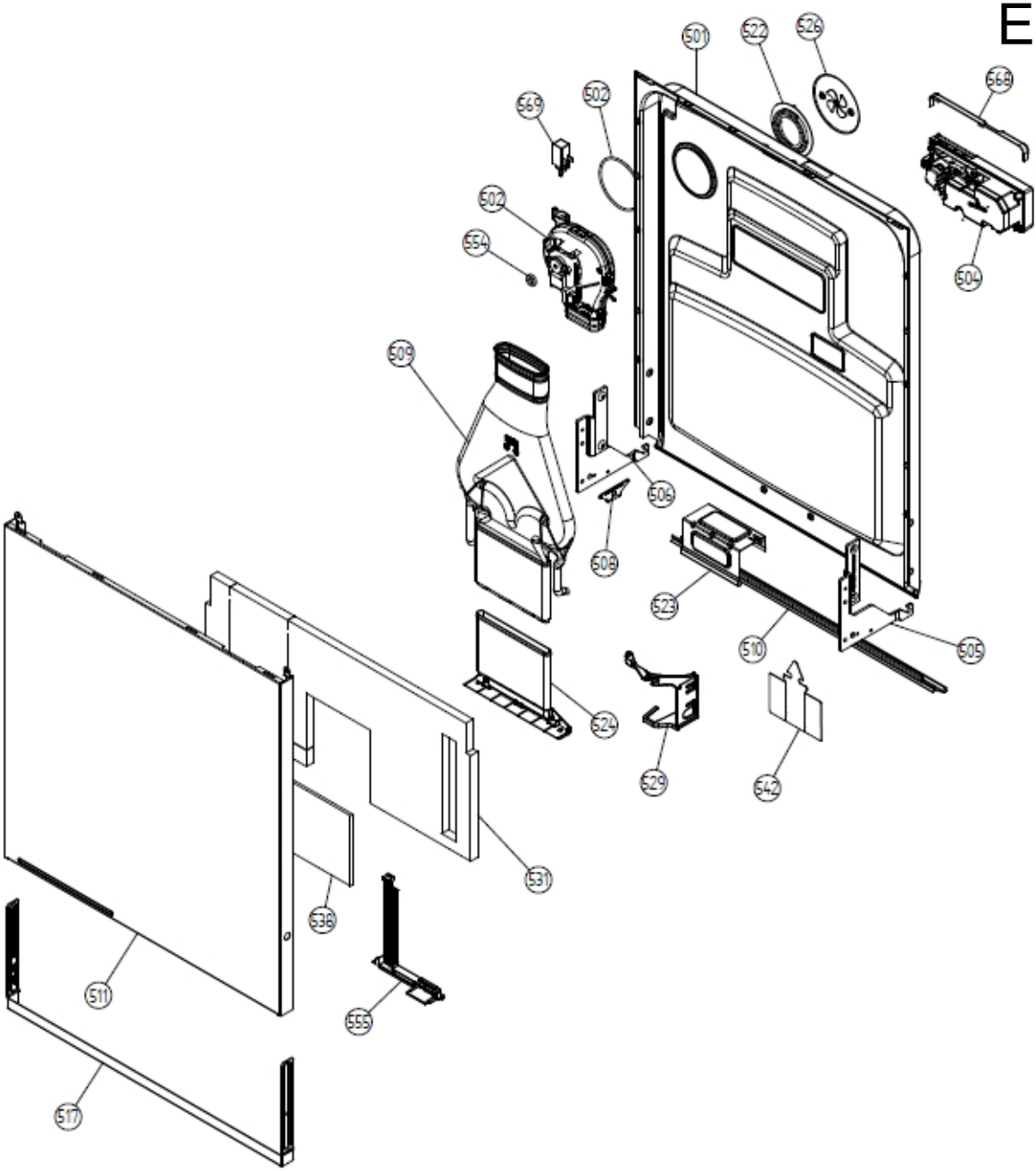
501
522
526
568
569
502
502
554
504
509
506
508
523
510
505
524
529
542
531
538
511
555
517

F

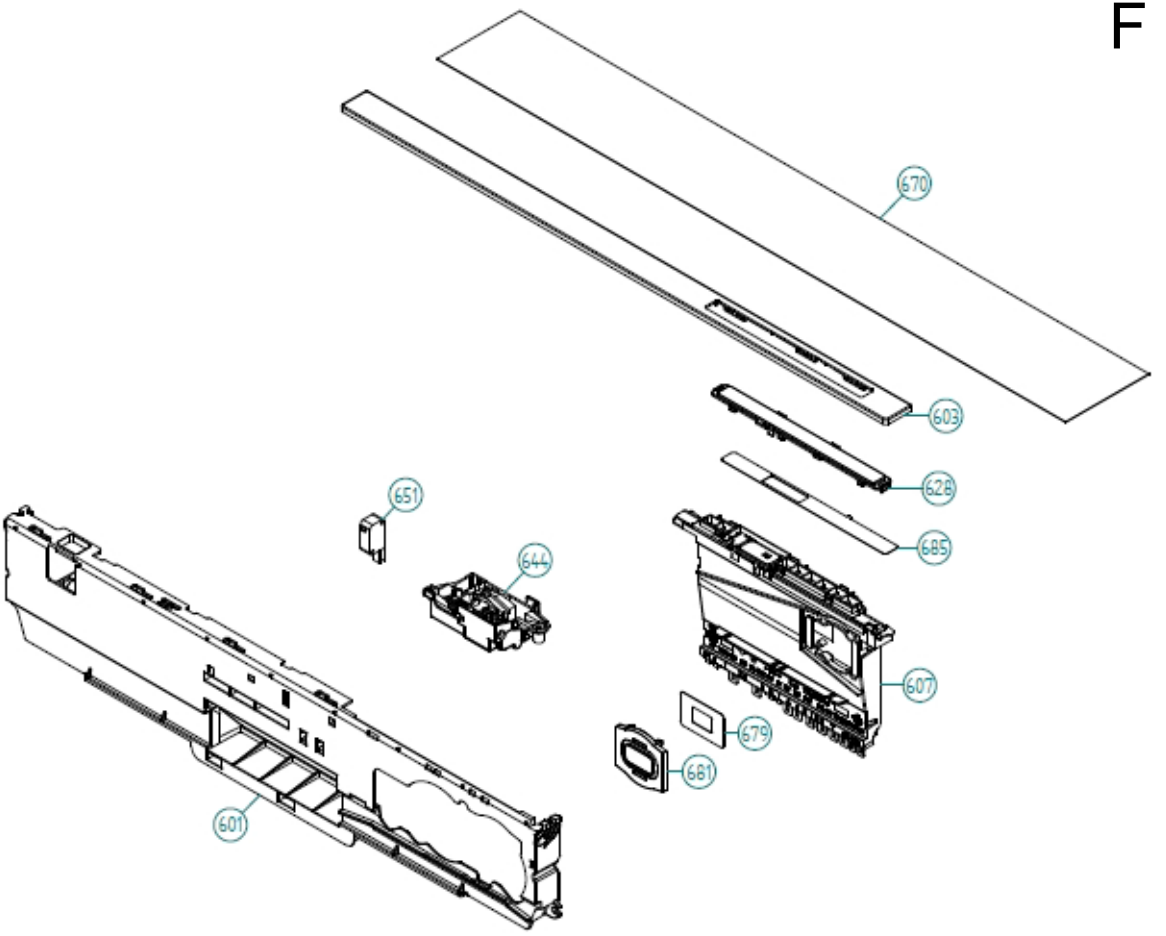
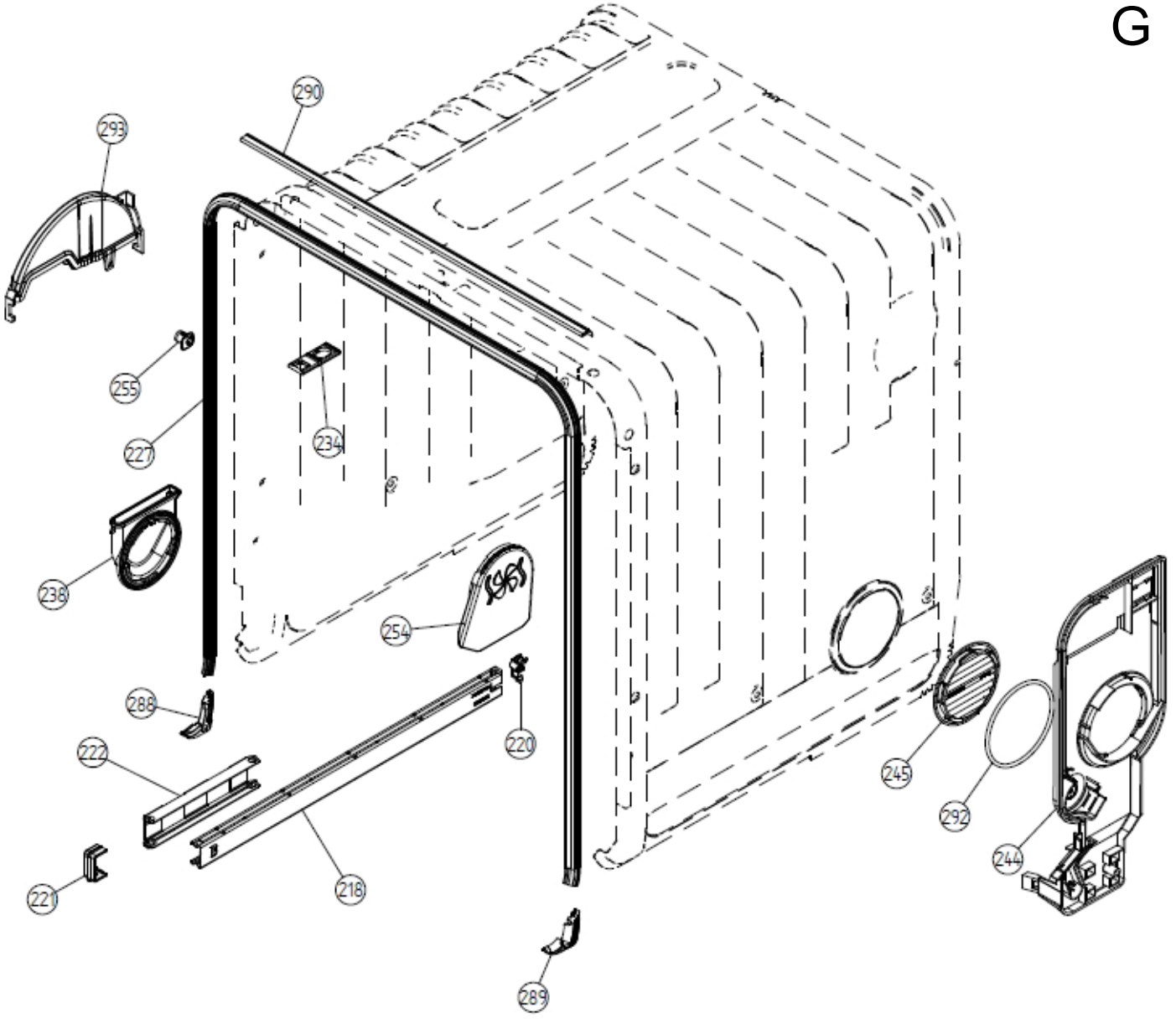
G