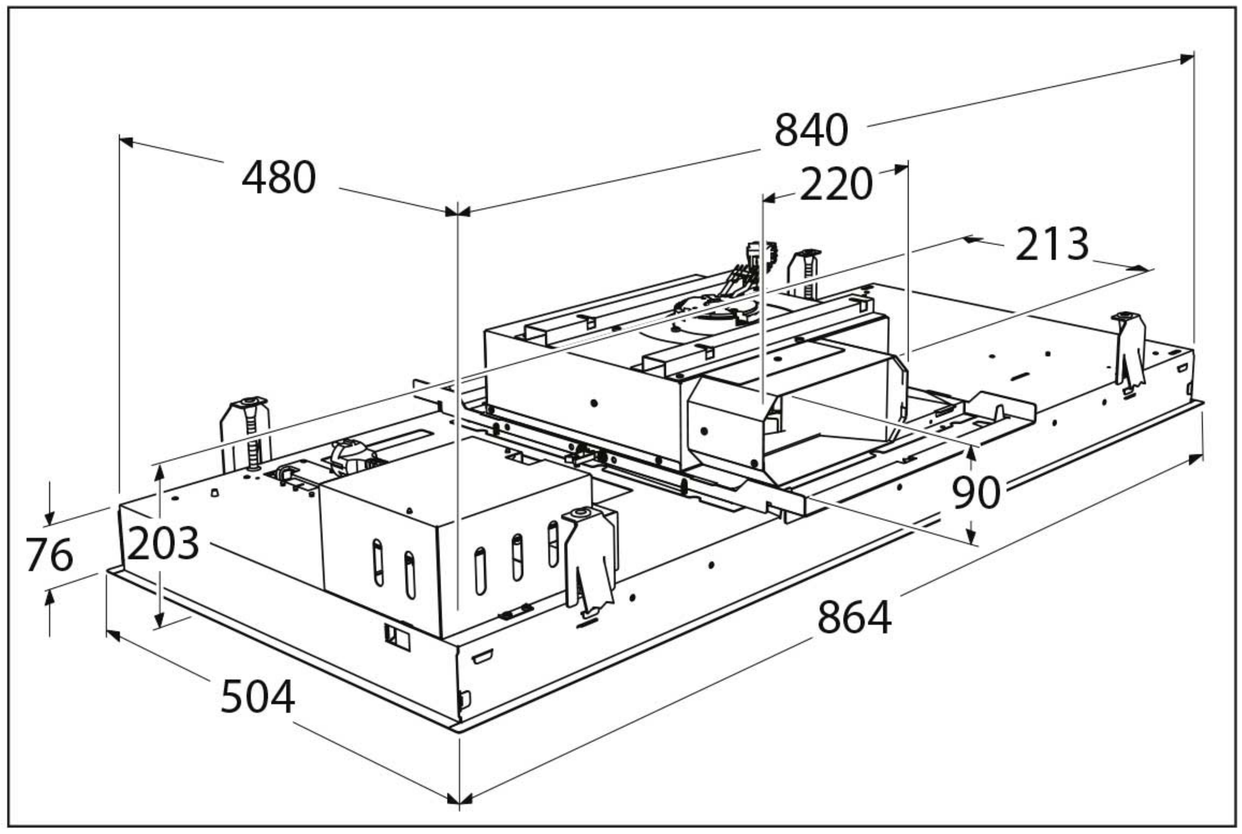
840
480
220
213
90
76
203
864
504

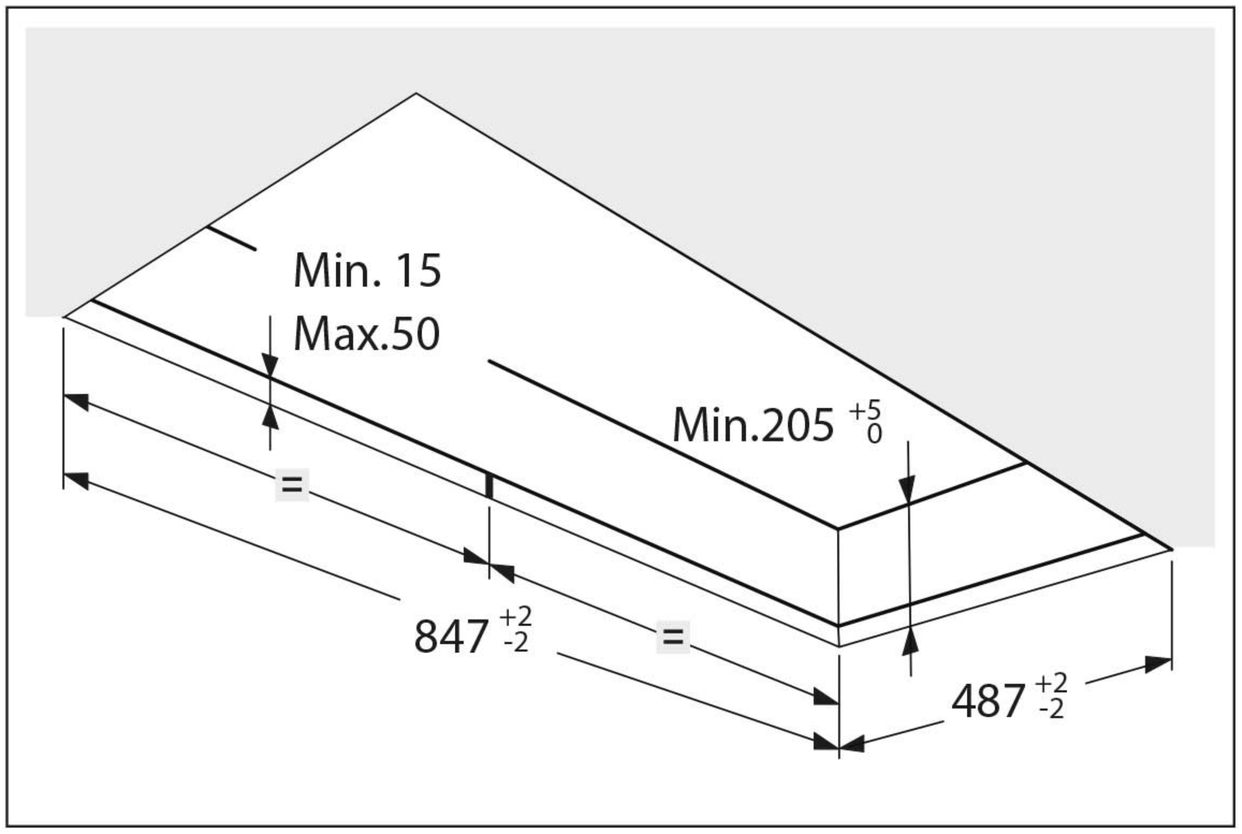
Min. 15
Max.50
Min.205 +5 0
=
847 +2 -2
=
487 +2 -2