Disclaimer

1) **Exploded views:**
   Als een onderdeel op een “exploded view” staat maar niet in de onderdelenlijst, dan is het onderdeel niet leverbaar als service artikel.
   Exploded views worden gemaakt voor meerdere verschillende toestellen die niet altijd in Nederland en België verkocht worden.
   Daarnaast zijn niet alle onderdelen als service artikel beschikbaar *(bijvoorbeeld schroeven, pluggen en andere bevestigingsmaterialen).*

2) **Afbeeldingen:**
   Afbeeldingen van onderdelen op exploded views zijn een schematische weergave en kunnen afwijken.

   Bij de onderdelenlijst zijn vaak foto’s van onderdelen aanwezig, deze komen overeen met de werkelijkheid.

013068

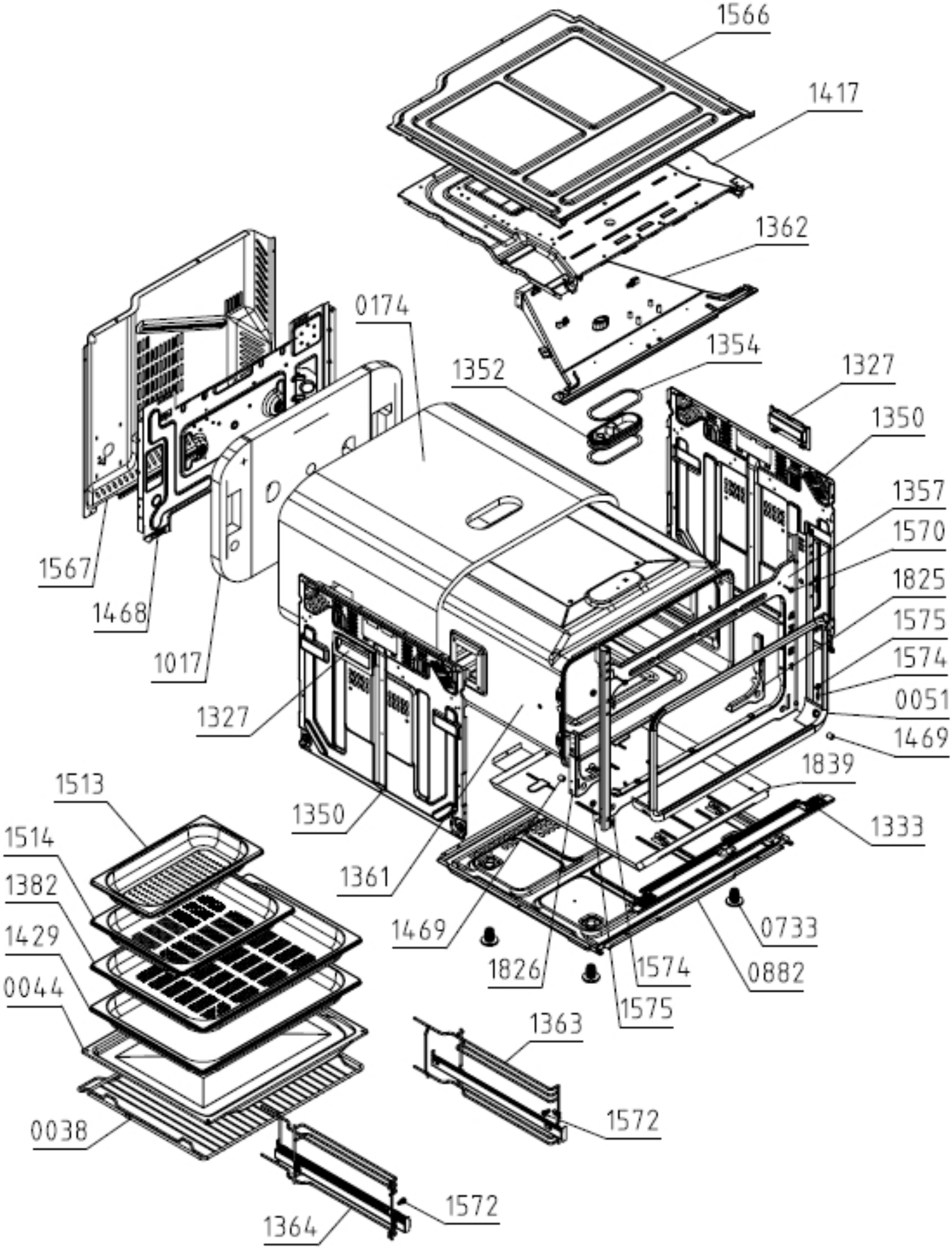
1566
1417
1362
0174
1354
1352
1327
1350
1357
1570
1825
1575
1574
0051
1469
1839
1333
0733
0882
1567
1468
1017
1327
1350
1361
1469
1826
1574
1575
1513
1514
1382
1429
0044
0038
1363
1572
1572
1364

014270

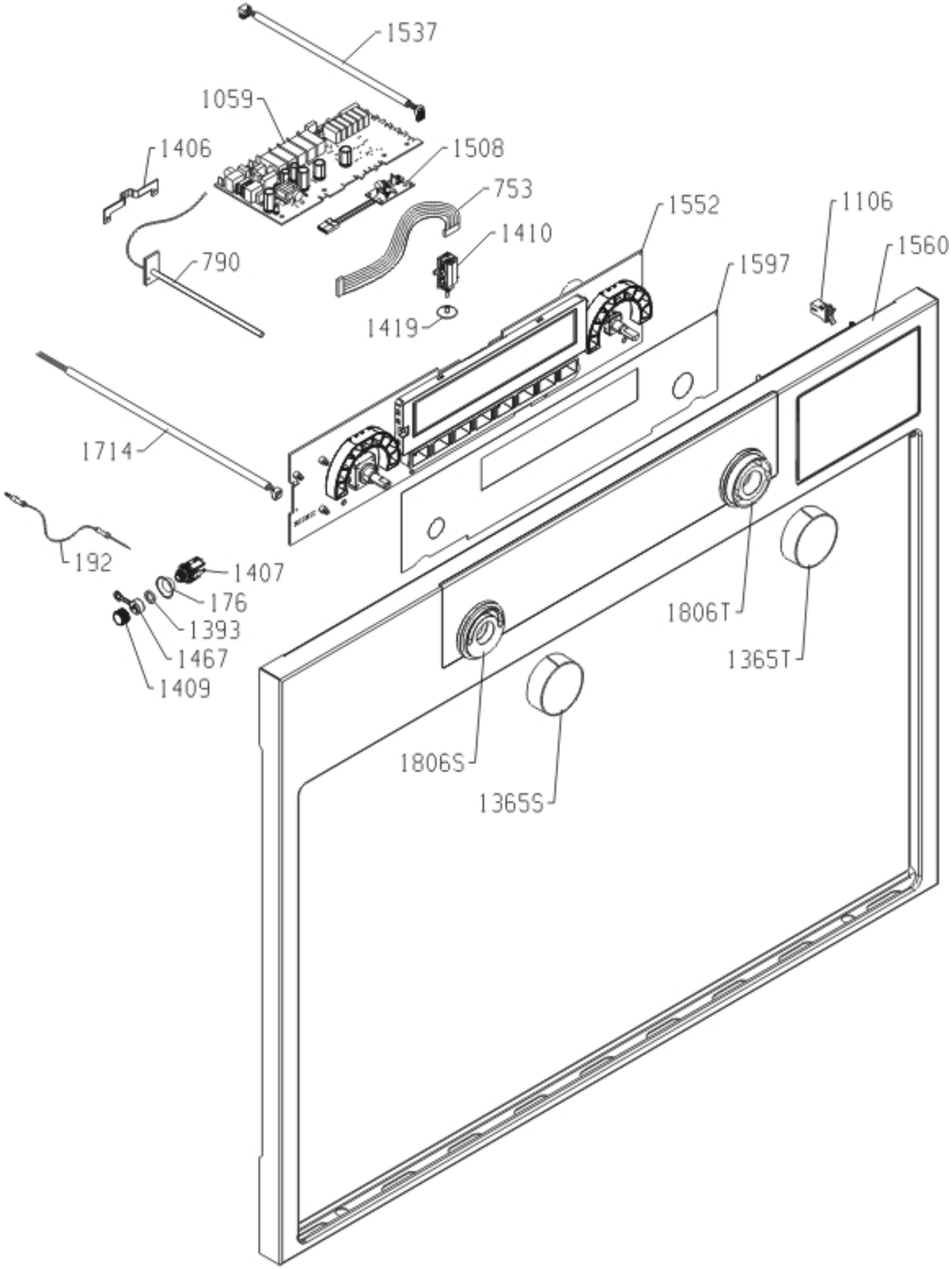
1537
1059
1406
1508
753
1552
1106
1410
1560
790
1597
1419
1714
192
1407
176
1393
1467
1409
1806T
1365T
1806S
1365S

015068

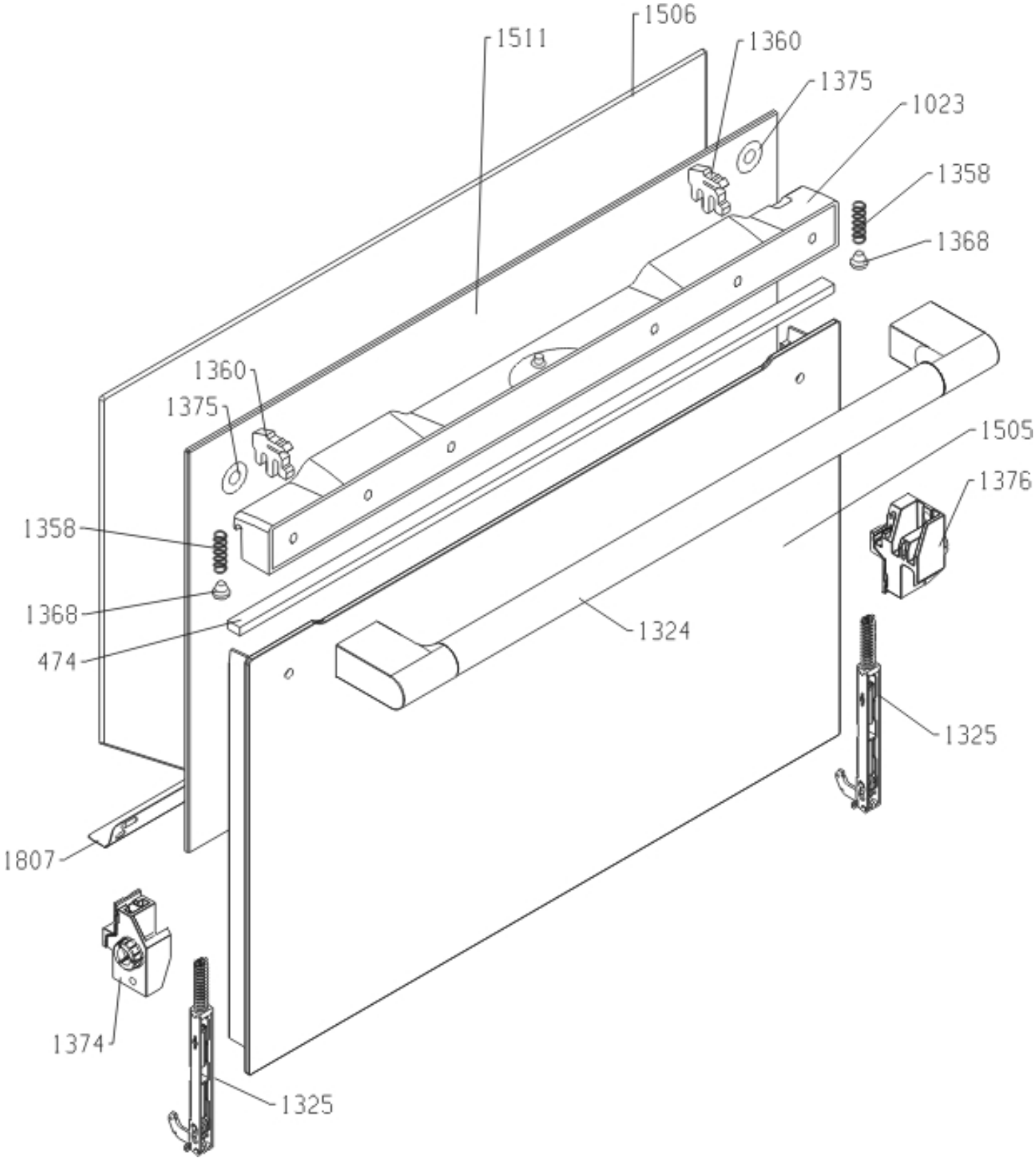
1506
1511
1360
1375
1023
1358
1368
1360
1375
1505
1376
1358
1368
474
1324
1325
1807
1374
1325

016007

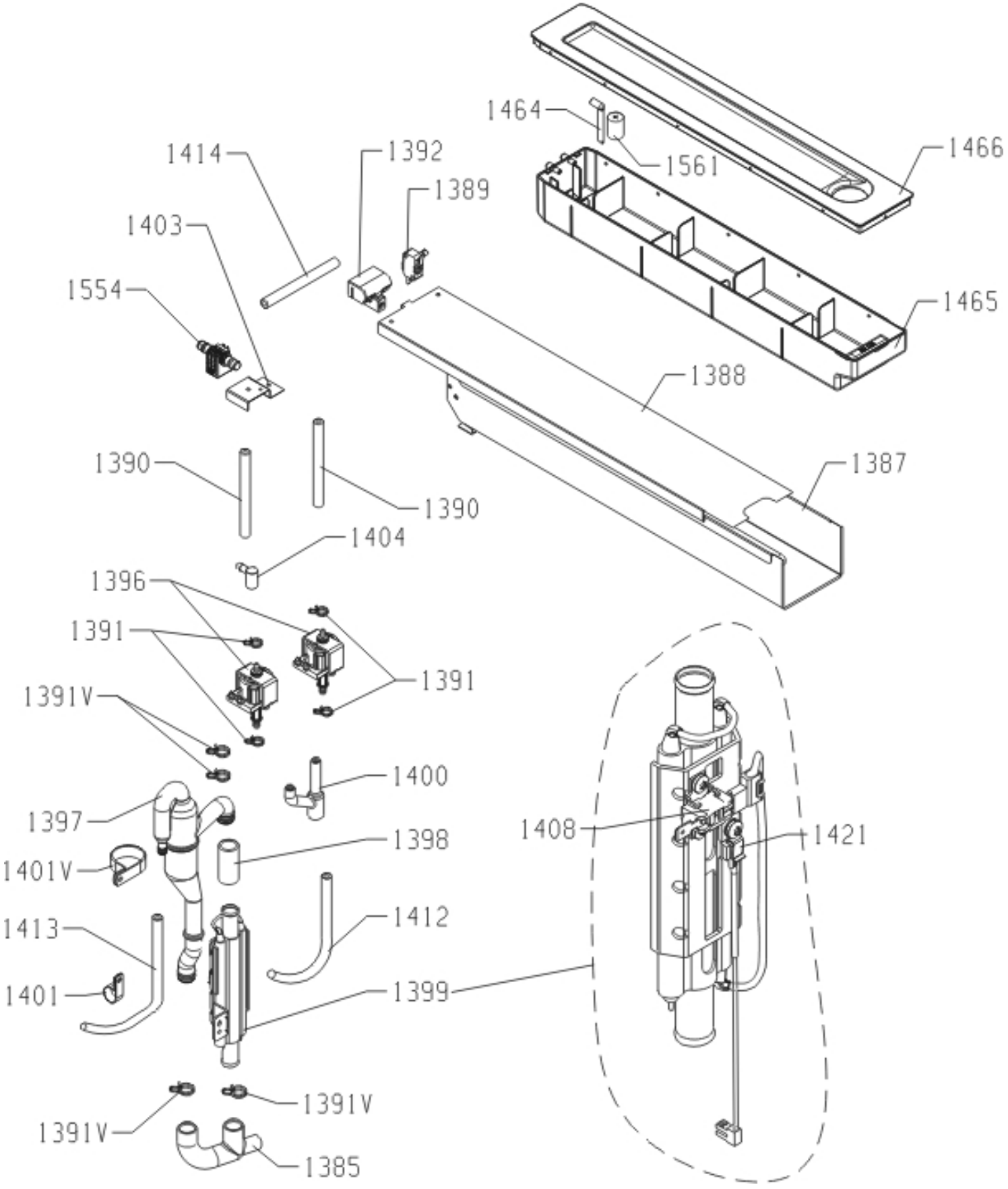
1464
1561
1466
1414
1392
1389
1403
1554
1465
1388
1390
1390
1387
1404
1396
1391
1391
1391V
1400
1397
1408
1421
1398
1401V
1412
1413
1399
1401
1391V
1391V
1385

017043

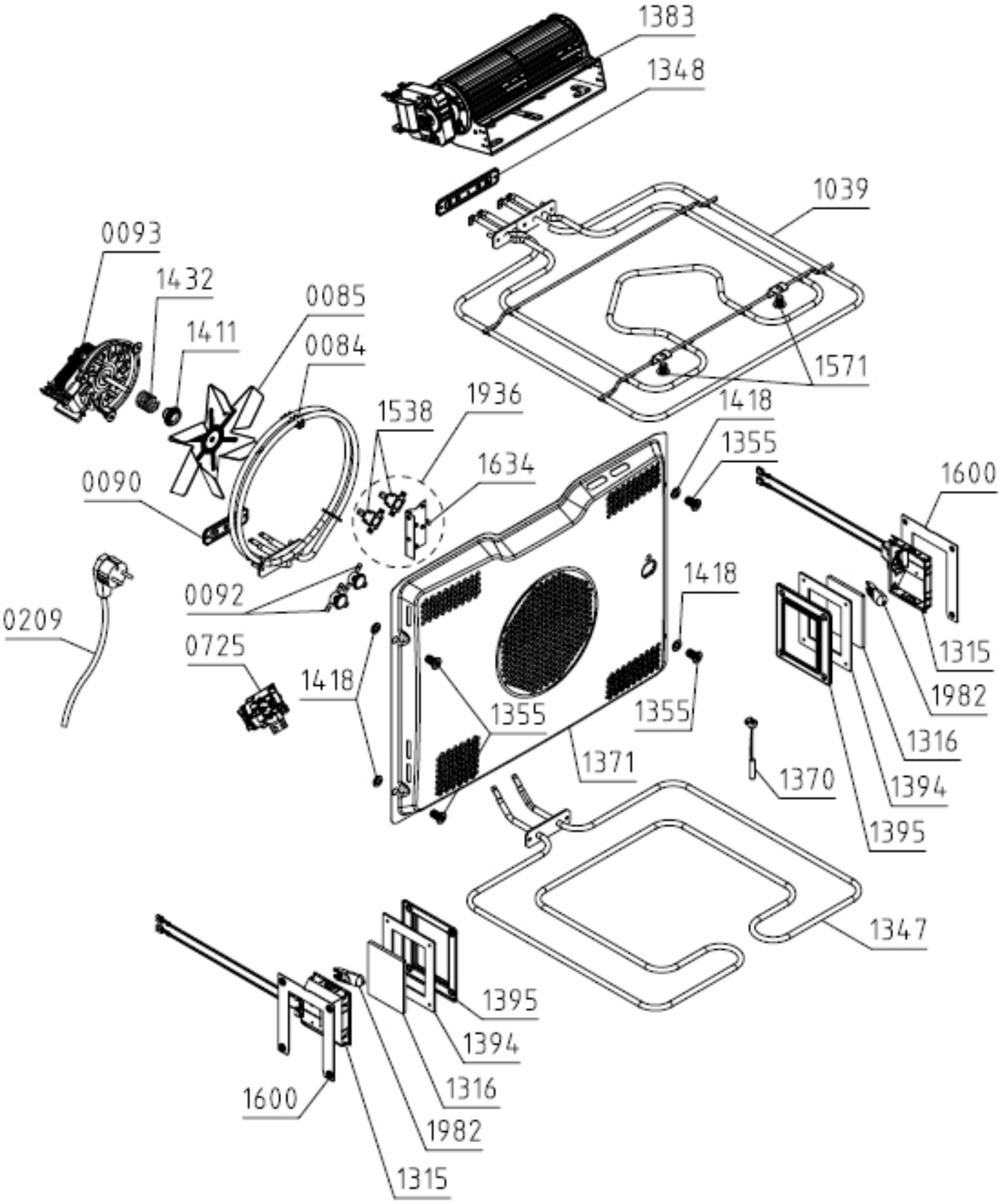
1383
1348
1039
0093
1432
0085
1411
0084
1571
1936
1538
1418
1355
1634
1600
0090
1418
0092
0209
0725
1315
1418
1982
1355
1355
1316
1371
1370
1394
1395
1347
1395
1394
1316
1600
1982
1315