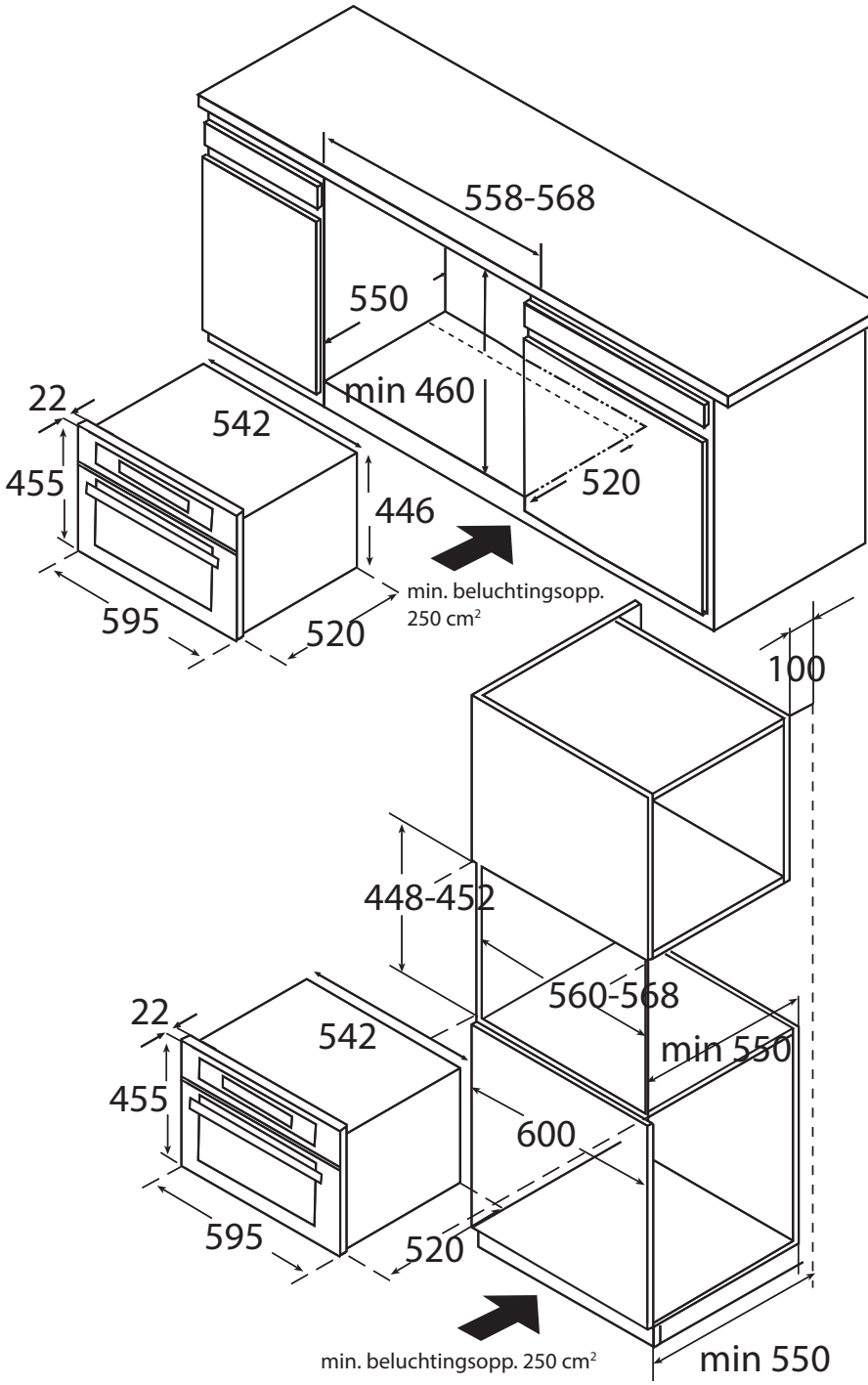
558-568
550
min 460
22
542
455
446
520
595
520
min. beluchtingsopp.
250 cm²
100
448-452
560-568
min 550
22
542
455
600
595
520
min. beluchtingsopp. 250 cm²
min 550