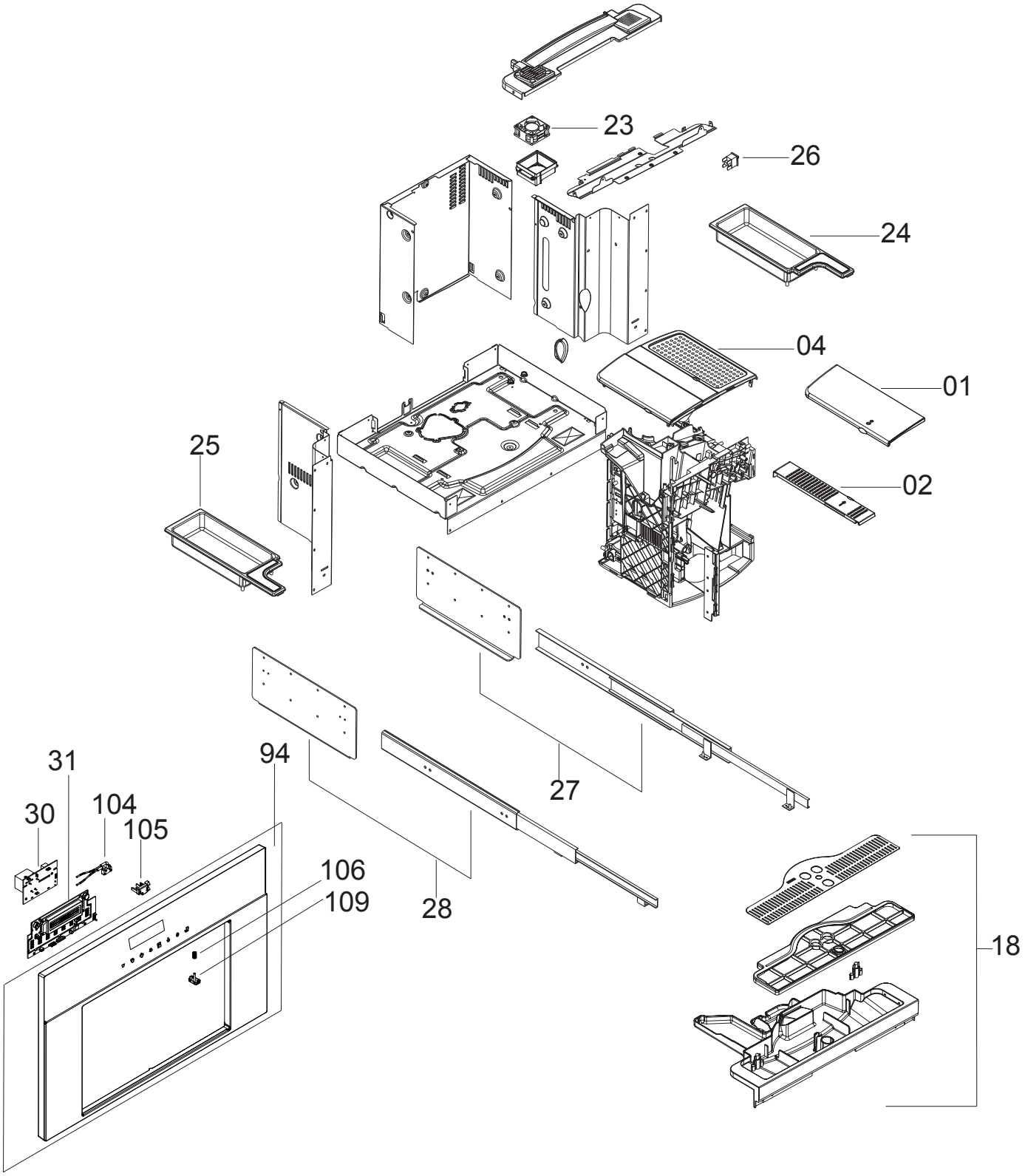
23
26
24
04
01
25
02
31
94
30
104
105
27
106
109
28
18

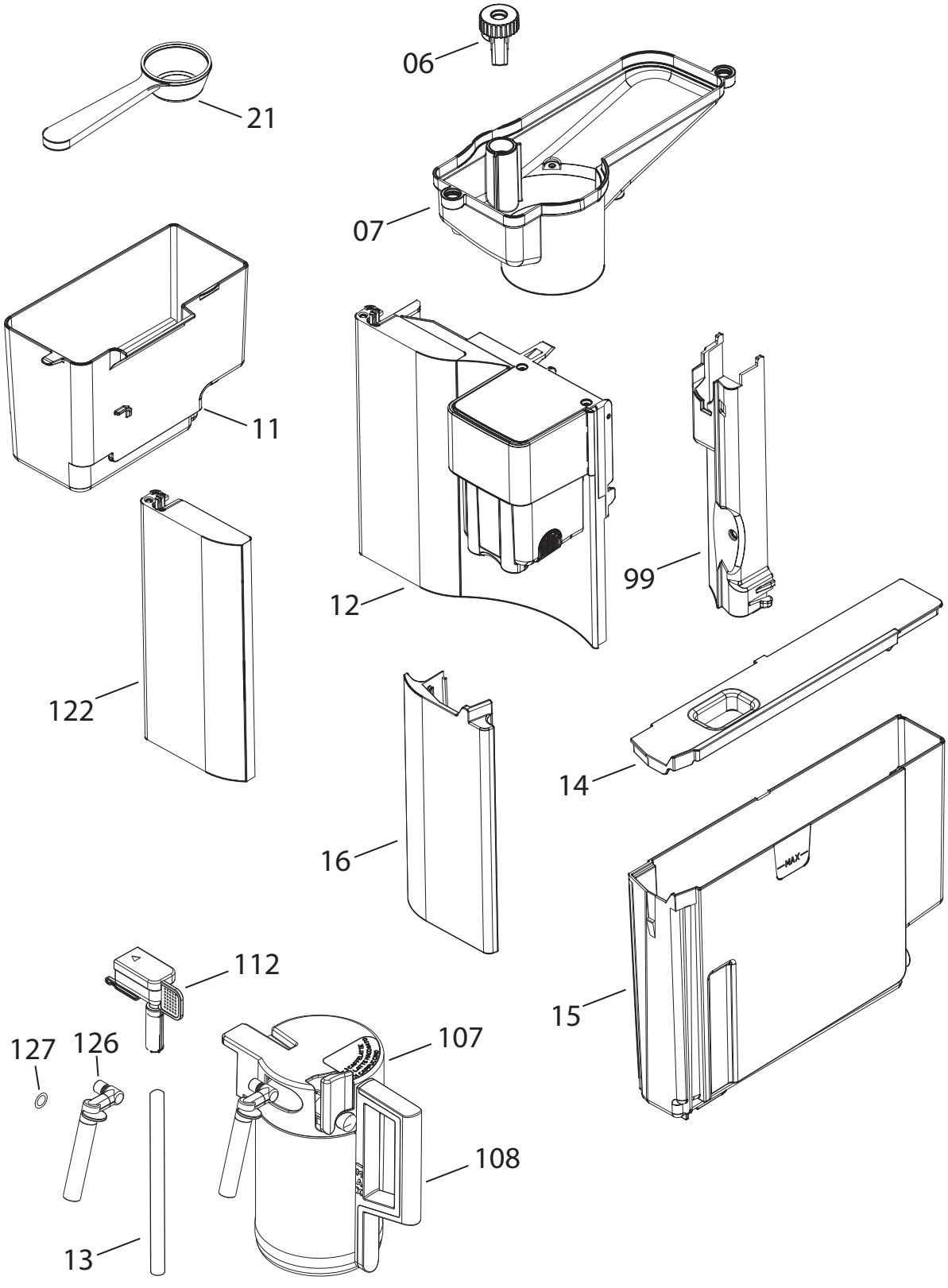
06
21
07
11
12
99
122
14
16
MAX
15
112
127
126
107
108
13

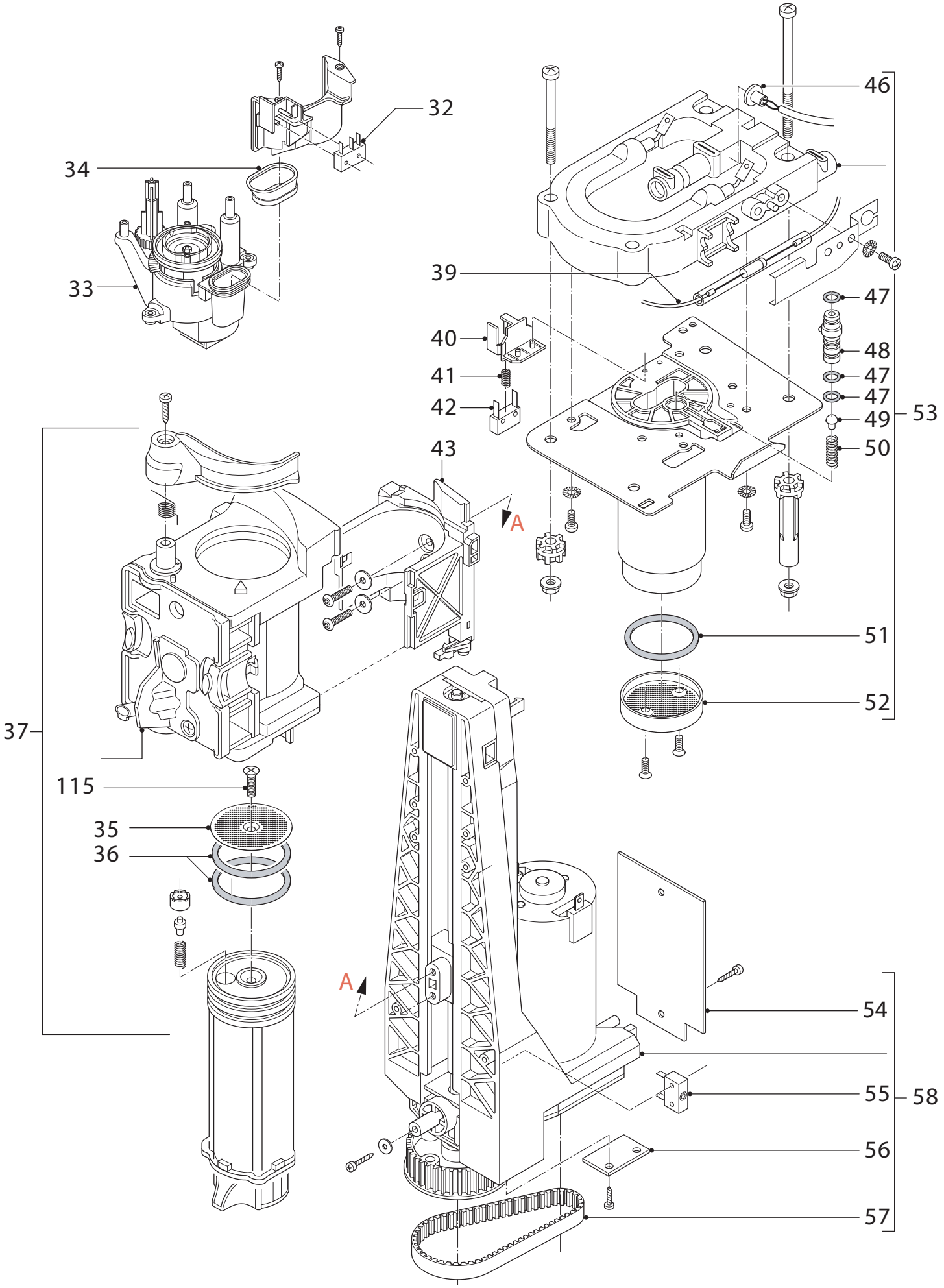
32
34
33
46
39
47
40
48
41
47
42
47
49
53
50
43
A
51
52
37
115
35
36
A
54
55
58
56
57

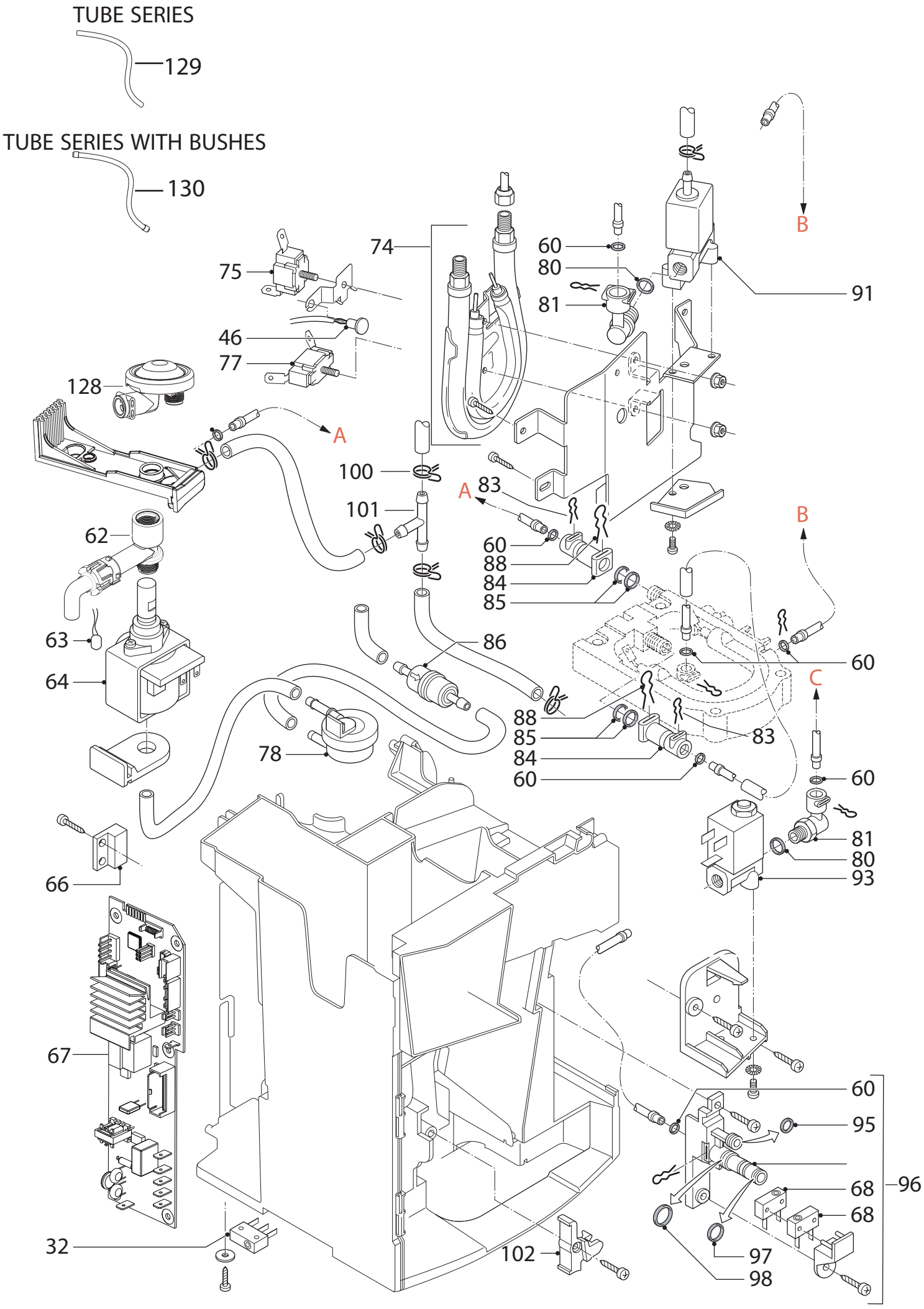
TUBE SERIES
129
TUBE SERIES WITH BUSHES
130
74
75
46
77
128
A
100
101
A
83
60
88
84
85
B
91
60
80
81
B
62
63
64
86
60
C
88
85
84
60
83
78
60
81
80
93
66
67
60
95
68
68
96
32
102
97
98