Disclaimer

1) **Exploded views:**
   Als een onderdeel op een “exploded view” staat maar niet in de onderdelenlijst, dan is het onderdeel niet leverbaar als service artikel.
   Exploded views worden gemaakt voor meerdere verschillende toestellen die niet altijd in Nederland en België verkocht worden.
   Daarnaast zijn niet alle onderdelen als service artikel beschikbaar *(bijvoorbeeld schroeven, pluggen en andere bevestigingsmaterialen).*

2) **Afbeeldingen:**
   Afbeeldingen van onderdelen op exploded views zijn een schematische weergave en kunnen afwijken.

   Bij de onderdelenlijst zijn vaak foto’s van onderdelen aanwezig, deze komen overeen met de werkelijkheid.

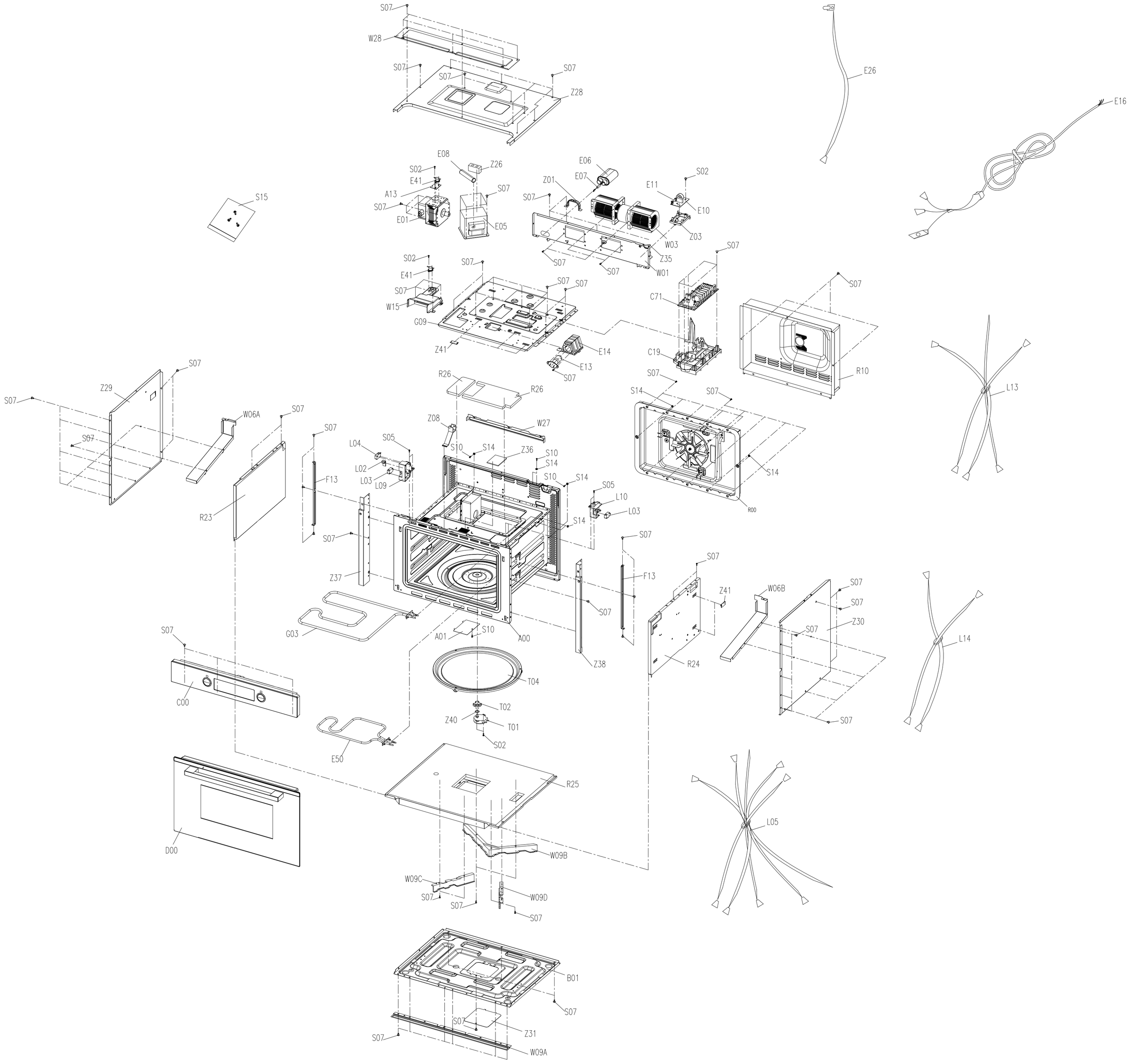
S07
W28
S07
S07
S07
Z28
E26
E16
E08
Z26
S02
E41
A13
S07
S07
E01
E05
S15
E06
E07
Z01
S07
E11
S02
E10
Z03
W03
Z35
S07
S07
W01
S07
S02
E41
S07
W15
S07
S07
G09
Z41
E14
E13
S07
C71
C19
S07
S07
R10
L13
R26
R26
S07
S14
S07
S14
R00
S07
Z29
S07
S07
W06A
S07
Z08
W27
S07
L04
S05
S10
S14
Z36
S10
S14
L02
L03
L09
F13
S10
S14
S05
L10
L03
R23
S14
S07
S07
Z37
F13
S07
S07
Z41
W06B
S07
S07
Z30
S07
S07
G03
A01
S10
A00
Z38
R24
L14
S07
C00
T04
T02
Z40
T01
S02
E50
R25
L05
D00
W09B
W09C
S07
S07
W09D
S07
B01
S07
S07
Z31
S07
W09A

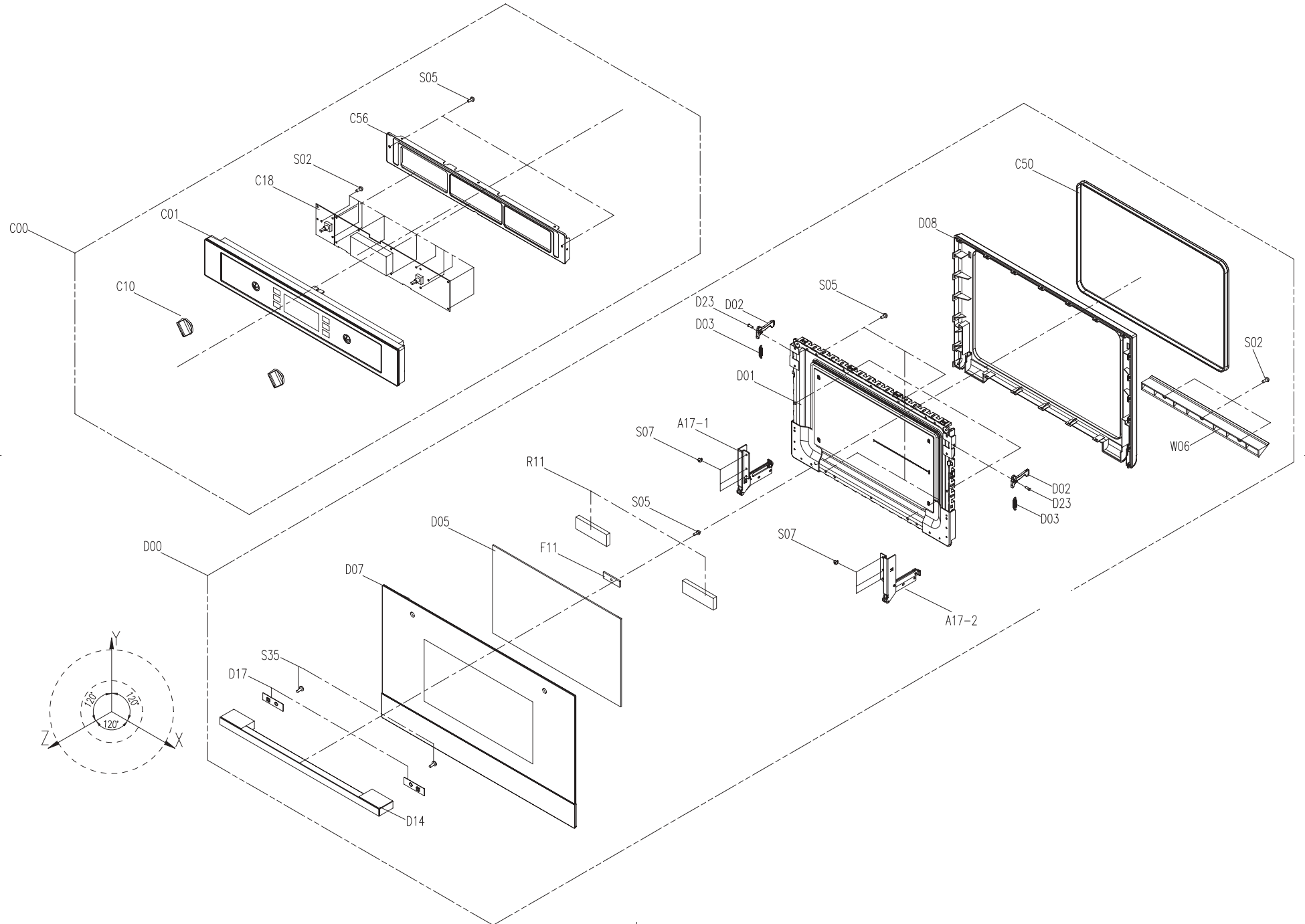
C00
S05
C56
S02
C18
C01
C10
D00
C50
D08
S05
D23
D02
D03
D01
S02
W06
A17-1
S07
R11
S05
D02
D23
D03
D05
F11
S07
D07
A17-2
S35
D17
D14
Y
Z
X
120°
120°
120°