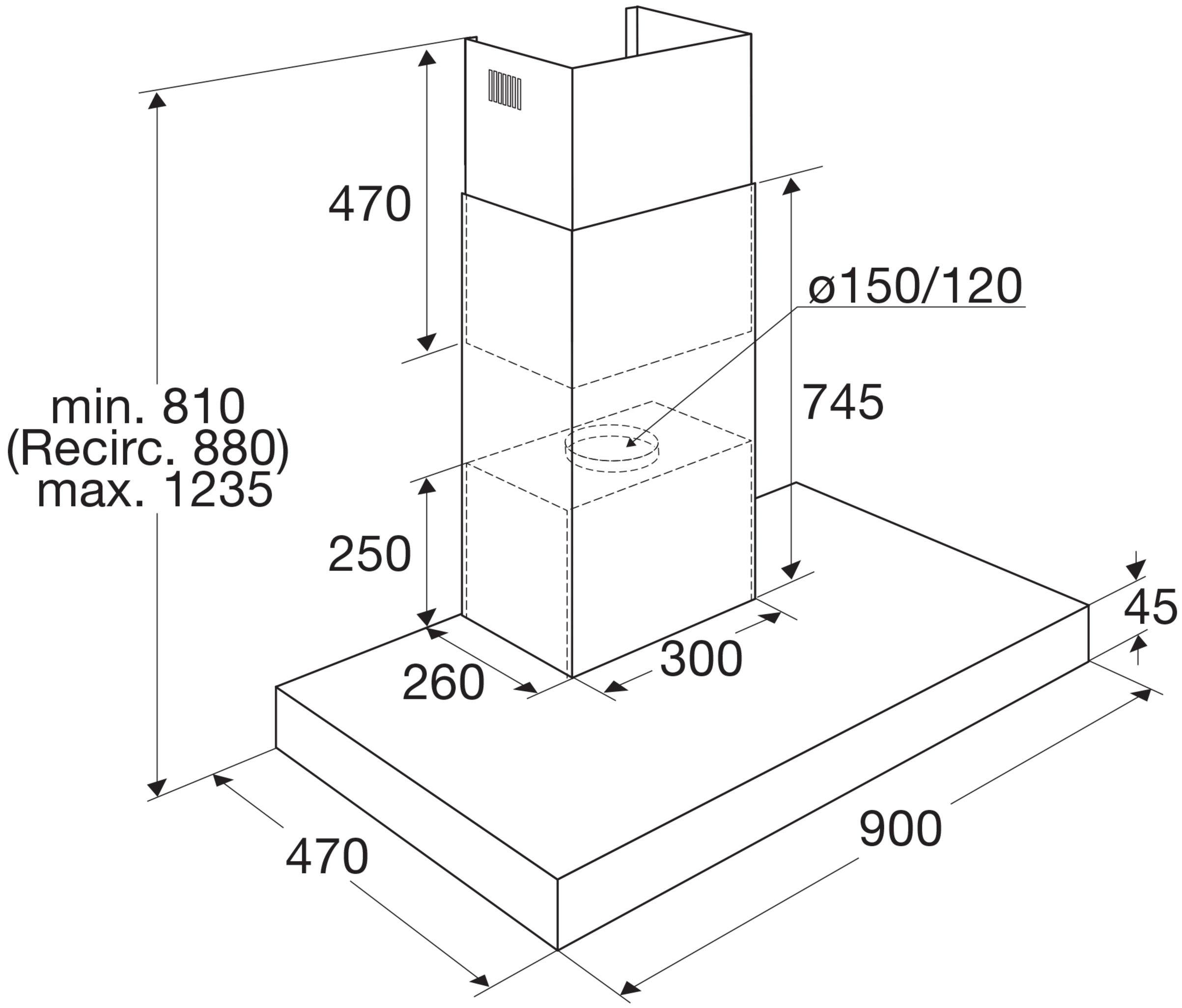
470
ø150/120
min. 810
(Recirc. 880)
max. 1235
745
250
45
300
260
900
470