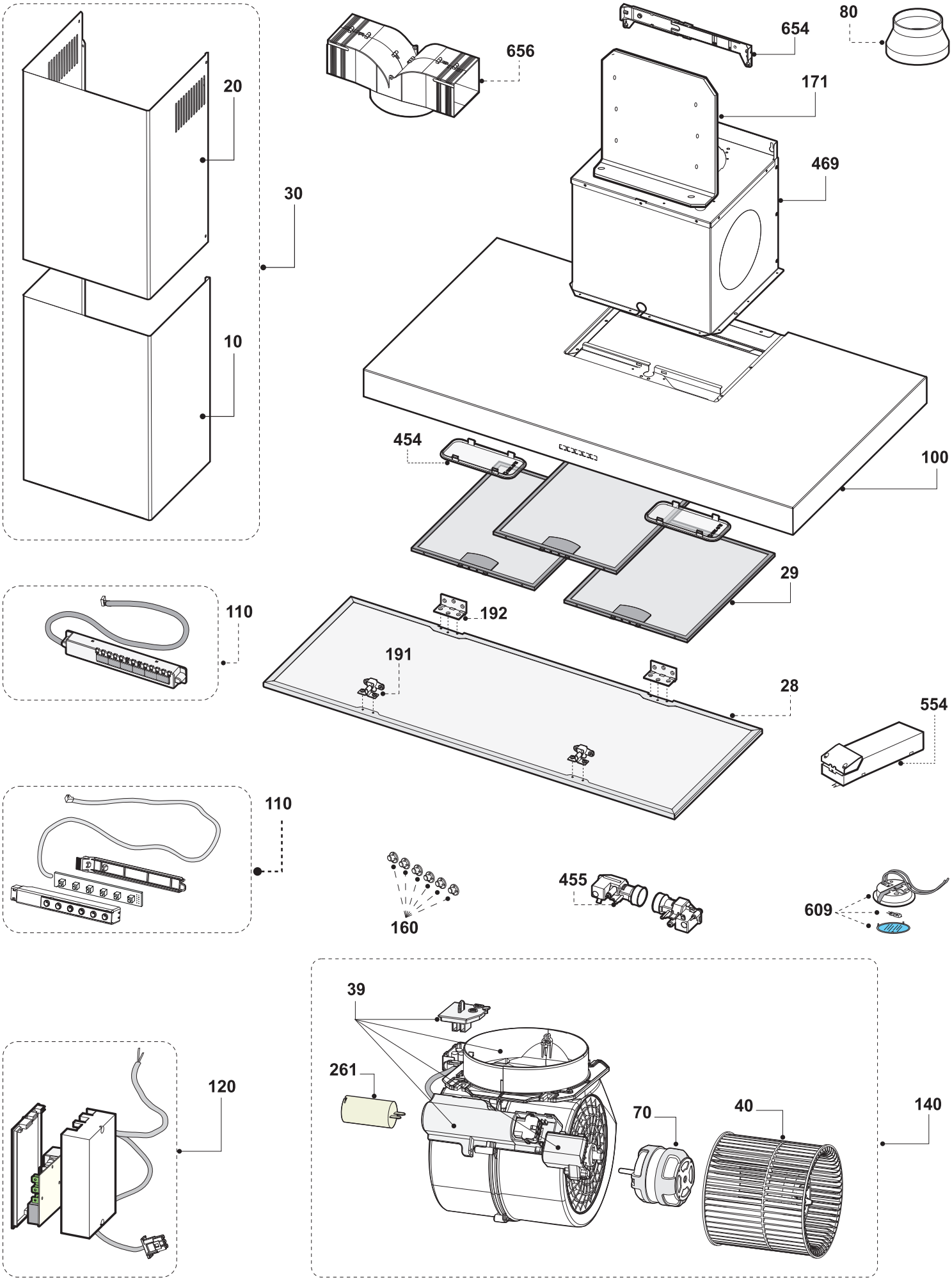
20
30
10
656
654
80
171
469
454
100
29
110
192
191
28
554
110
160
455
609
39
261
120
70
40
140