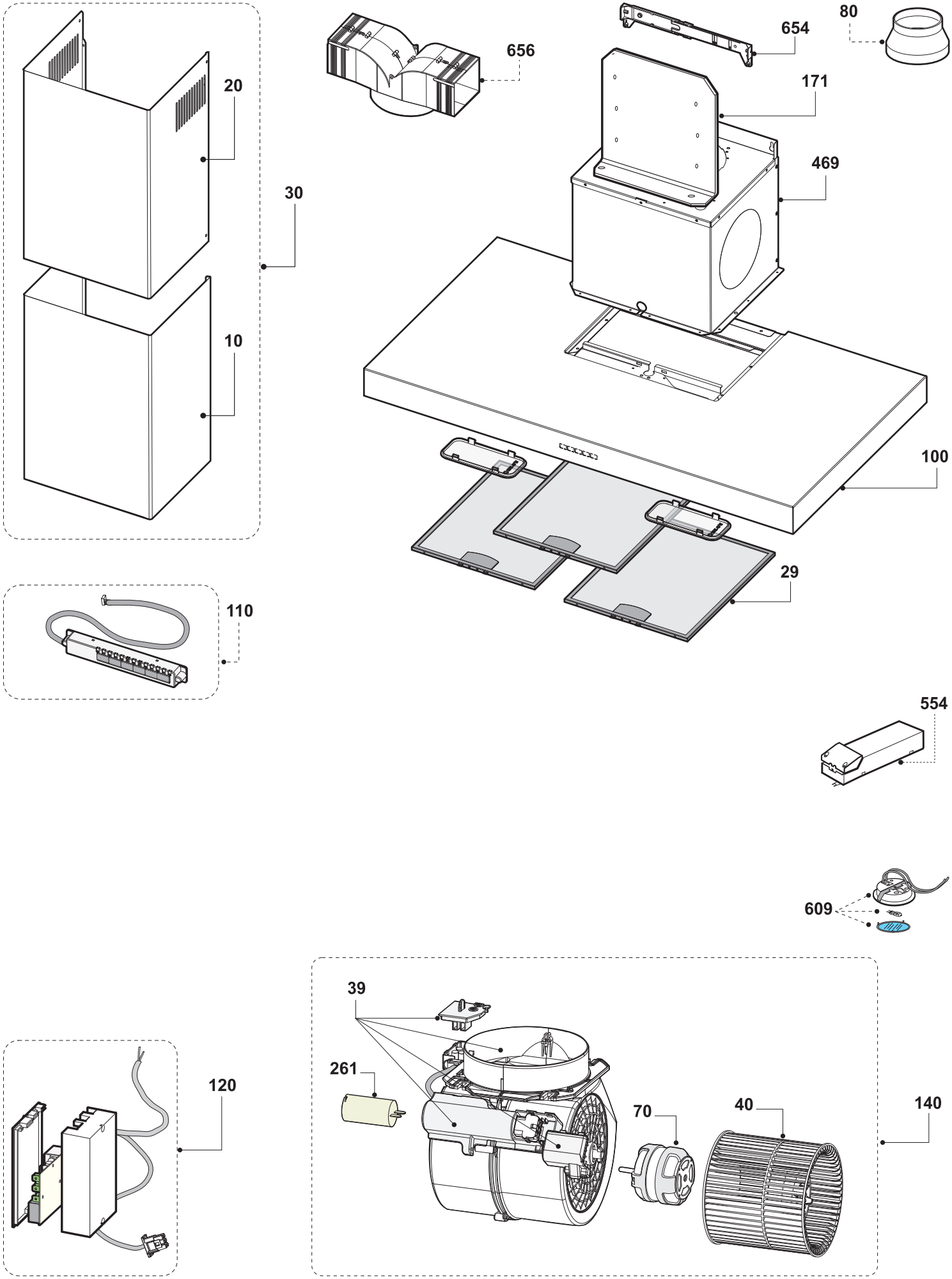
20
30
10
656
654
80
171
469
100
29
110
554
609
39
261
120
70
40
140