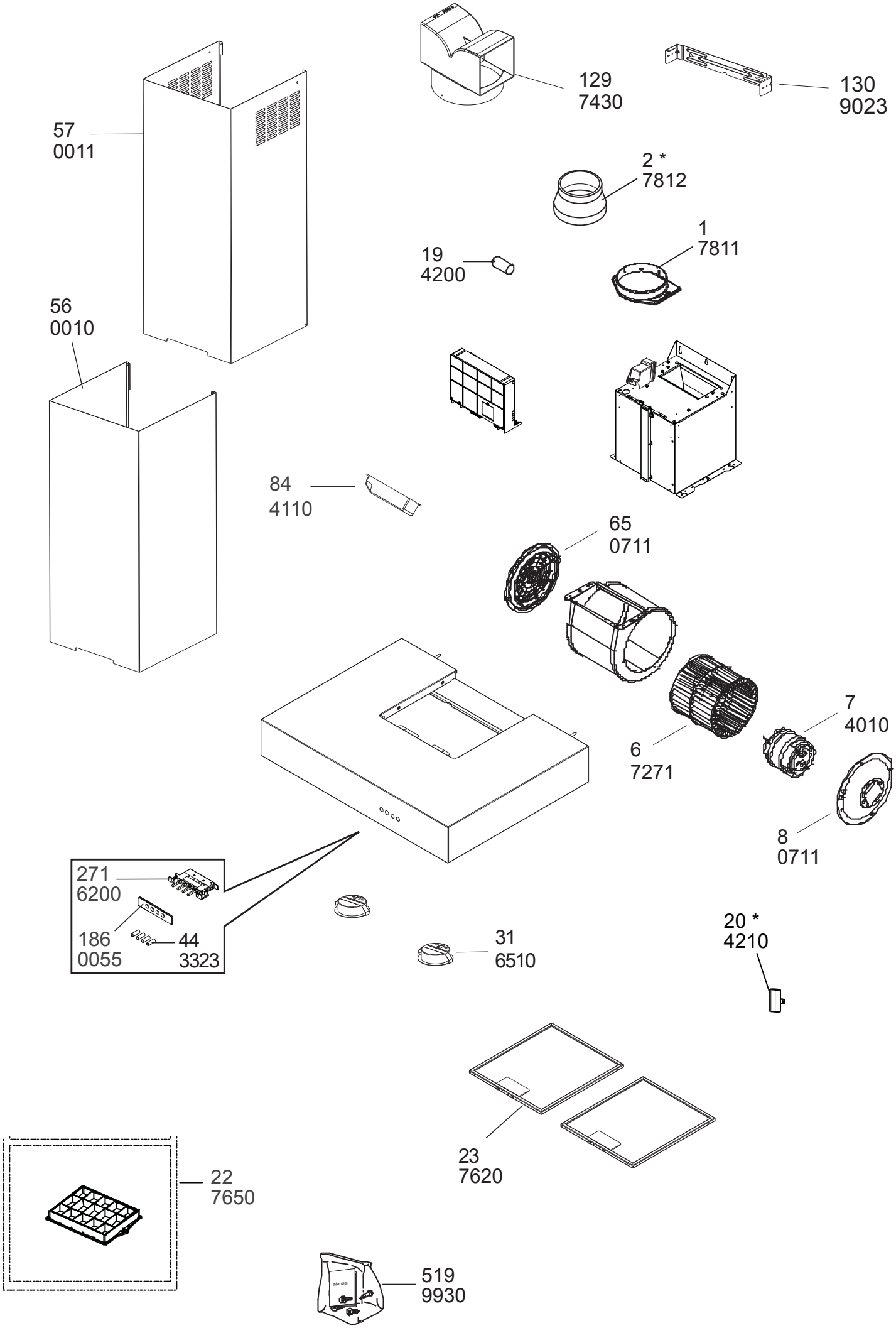
129
7430
130
9023
57
0011
2 *
7812
1
7811
19
4200
56
0010
84
4110
65
0711
7
4010
6
7271
8
0711
271
6200
186
0055
44
3323
31
6510
20 *
4210
23
7620
22
7650
519
9930