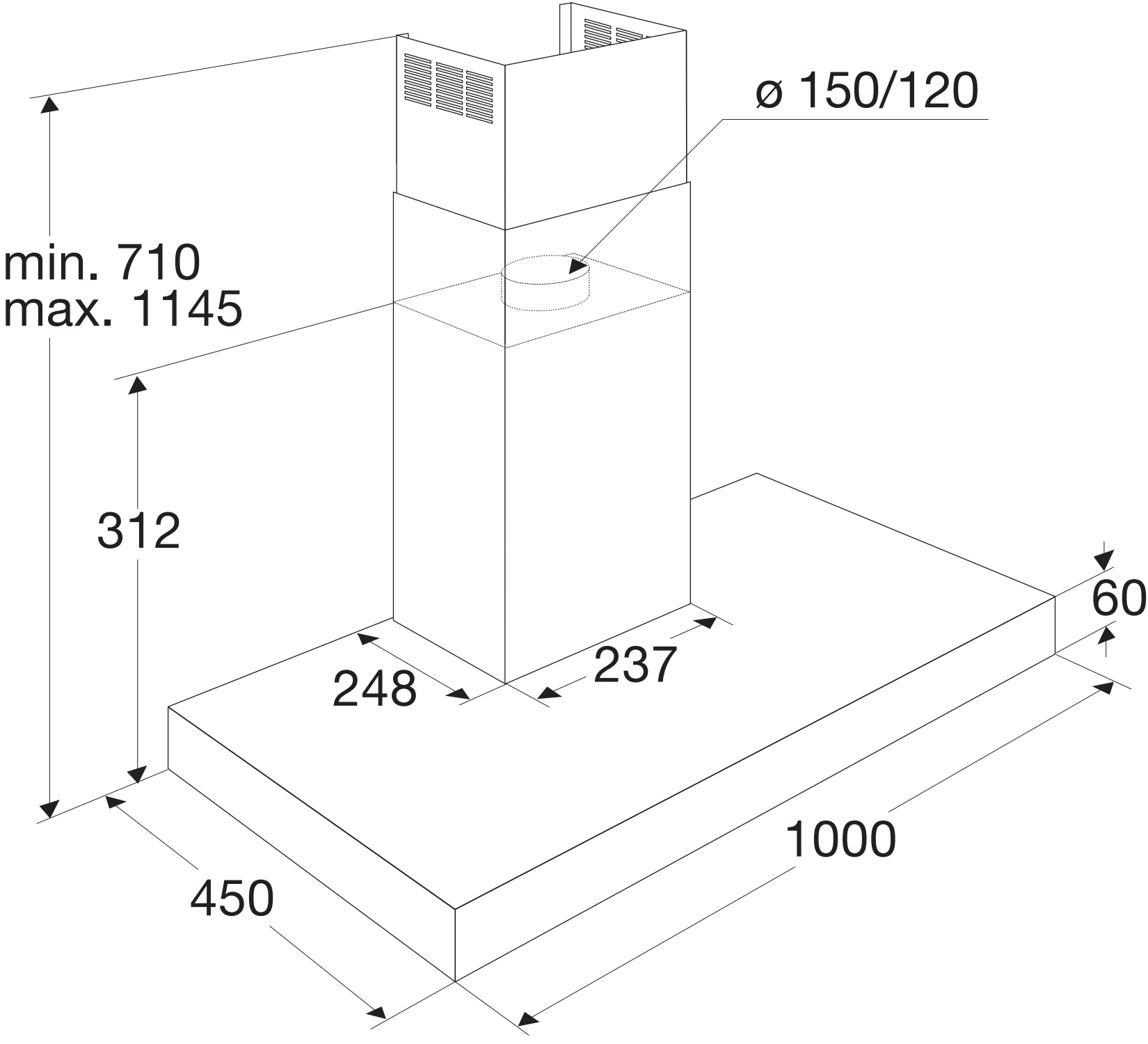
ø 150/120
min. 710
max. 1145
312
60
248
237
1000
450