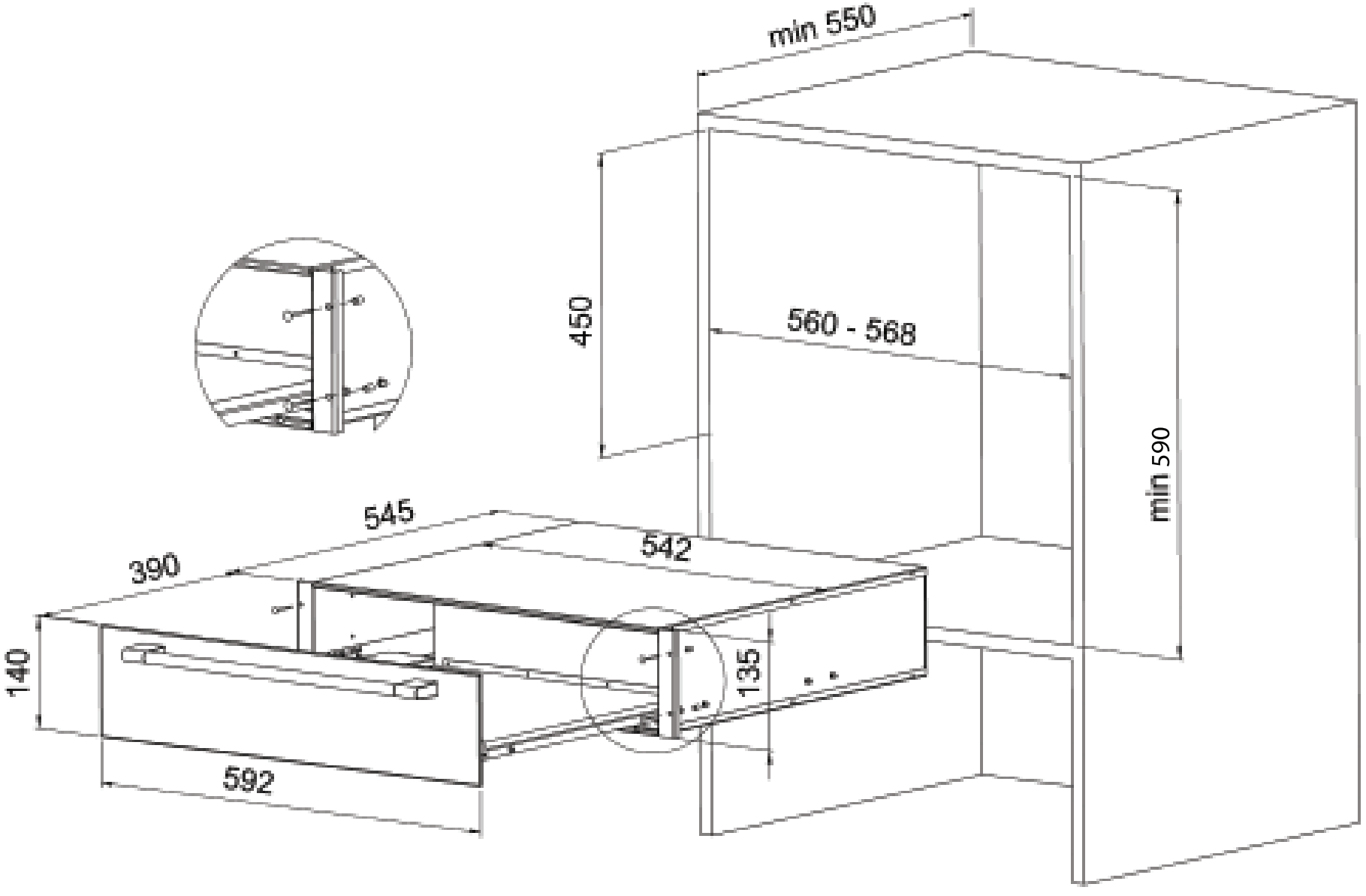
min 550
450
560 - 568
min 590
545
542
390
140
135
592