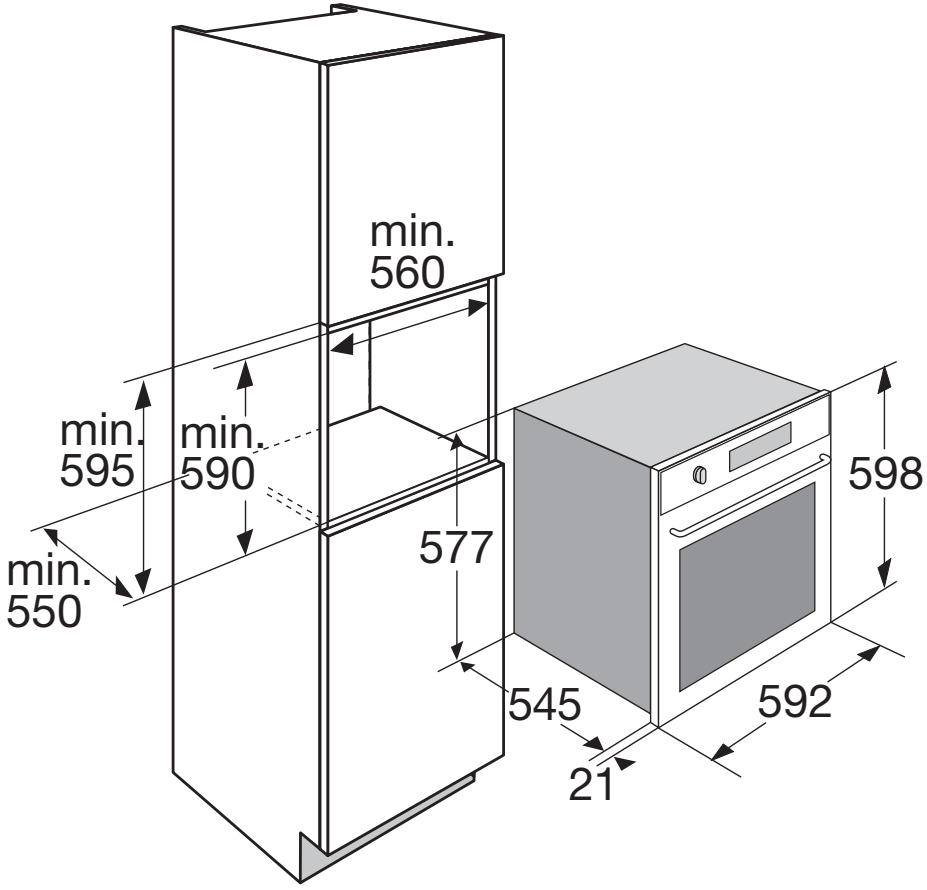
min.
560
min.
595
min.
590
min.
550
577
598
545
592
21

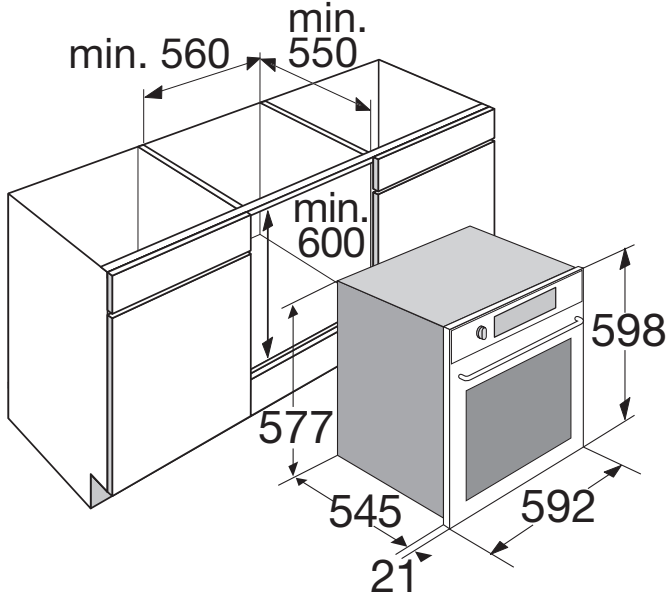
min. 560
min.
550
min.
600
598
577
545
592
21