# Vlakscherm afzuigkap zonder motor (60 cm)

LED

WV6211AC RVS

## Uitvoering
- voor aansluiting op een centraal afzuigsysteem
- afzuigkap zonder motor
- voorzien van gepatenteerde elektrische klep
- greeplijst te vervangen door lichtlijst
- verlichting 2 x 3 W LED spot

## Bediening
- schuifregelaar met afdekscherm

## Schoonmaakbaarheid
- 2 metalen cassettefilters (uitwasbaar)

## Bijzonderheden
- vereiste hanghoogte boven gaskookplaat minimaal 65 cm en inductie- en keramische kookplaten minimaal 55 cm

## Technische specificaties
- afvoer Ø 125 mm
- aansluitwaarde 11 W

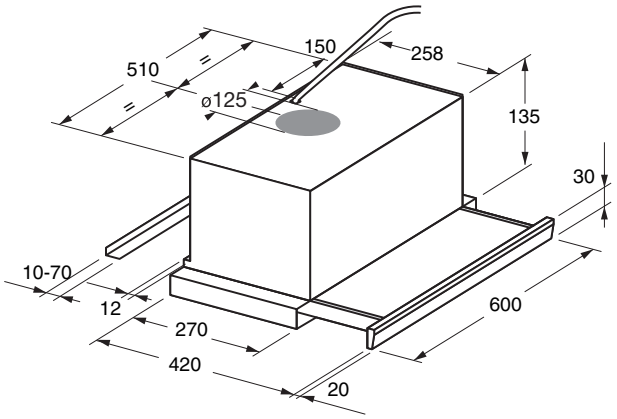


EANnr: 8715393118646

ATAG
we love to cook