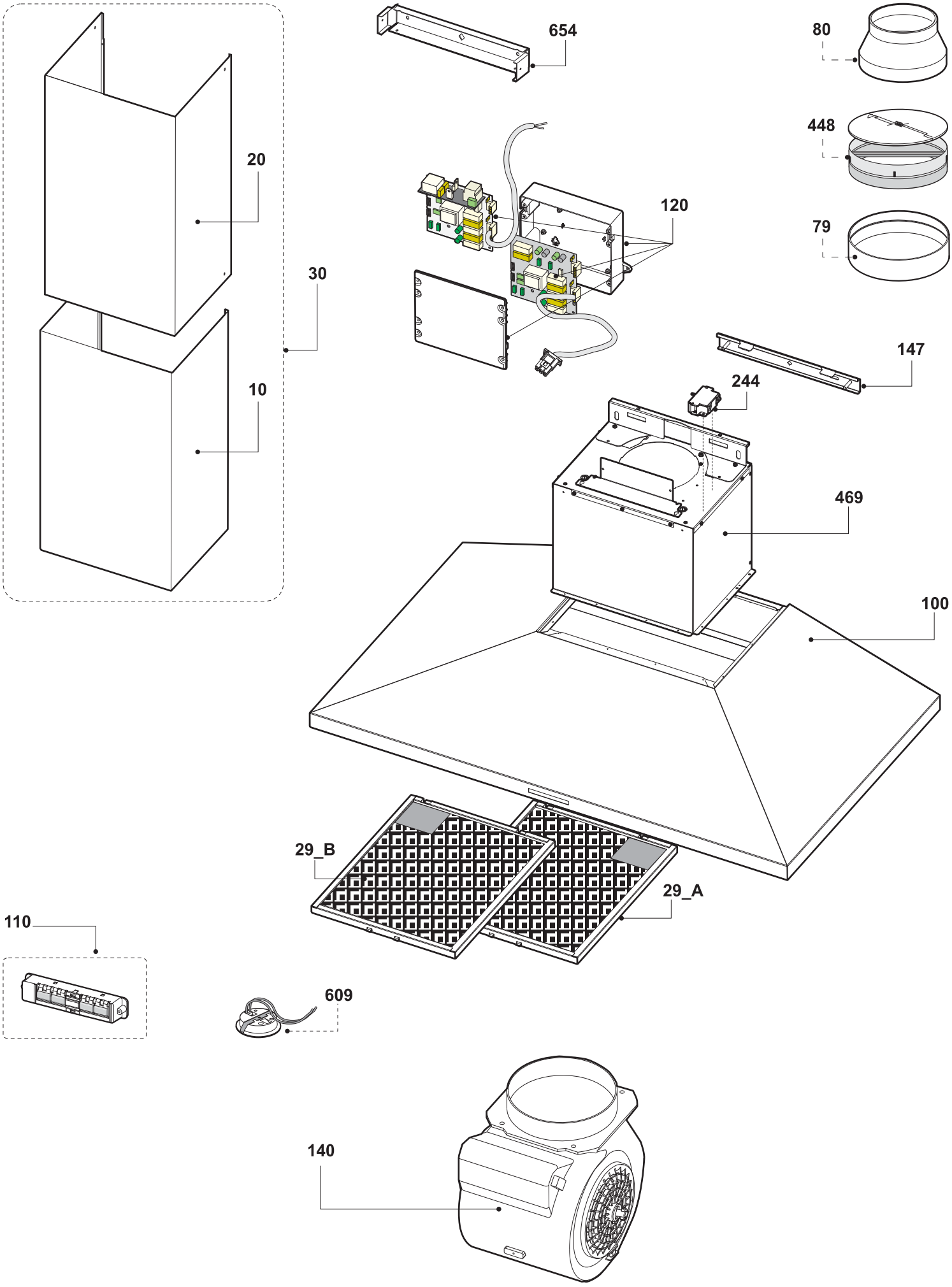
654
80
448
20
120
79
30
147
244
10
469
100
29_B
29_A
110
609
140