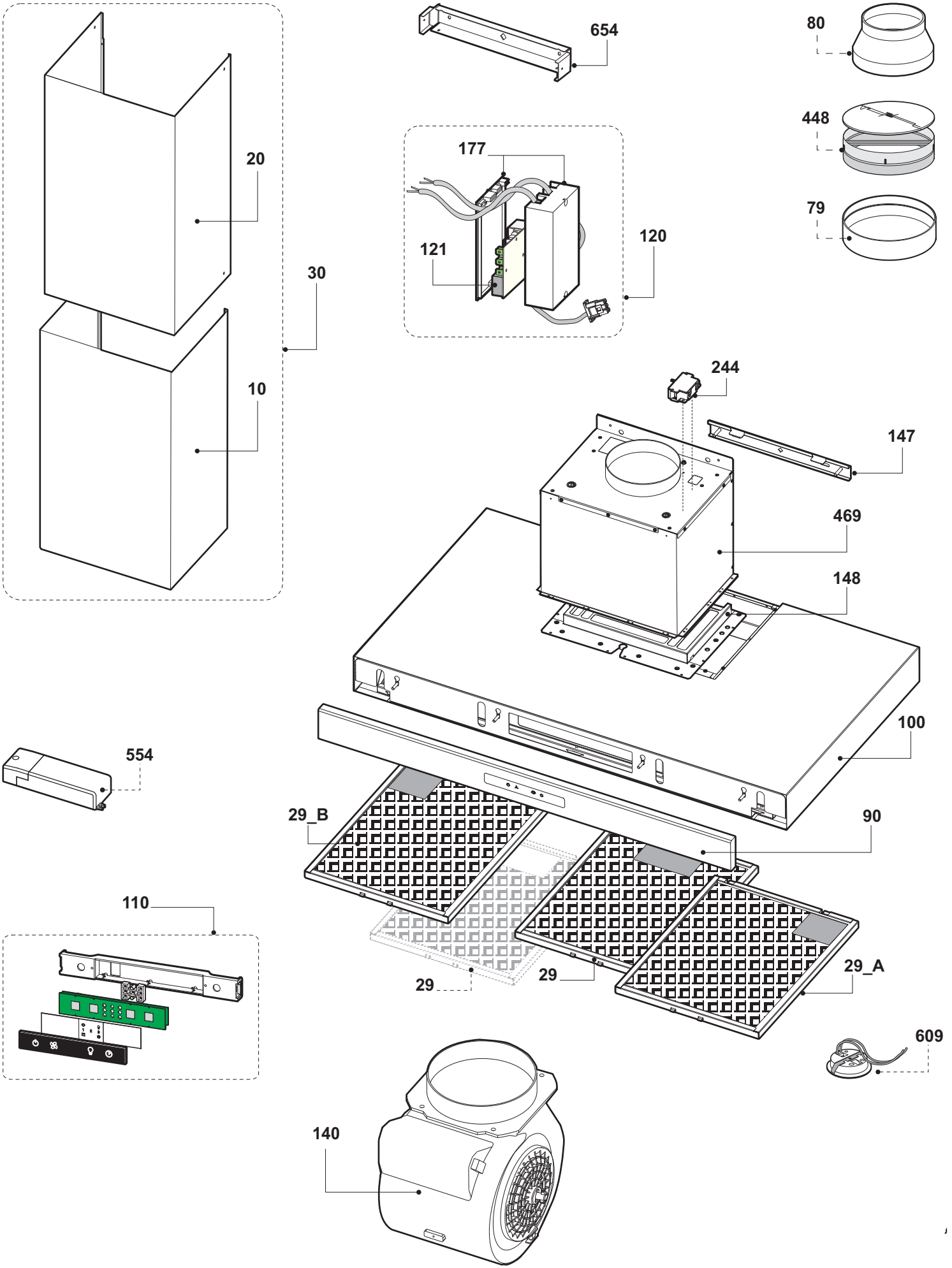
654
80
448
79
177
20
121
120
30
10
244
147
469
148
100
554
29_B
90
110
29
29
29_A
609
140