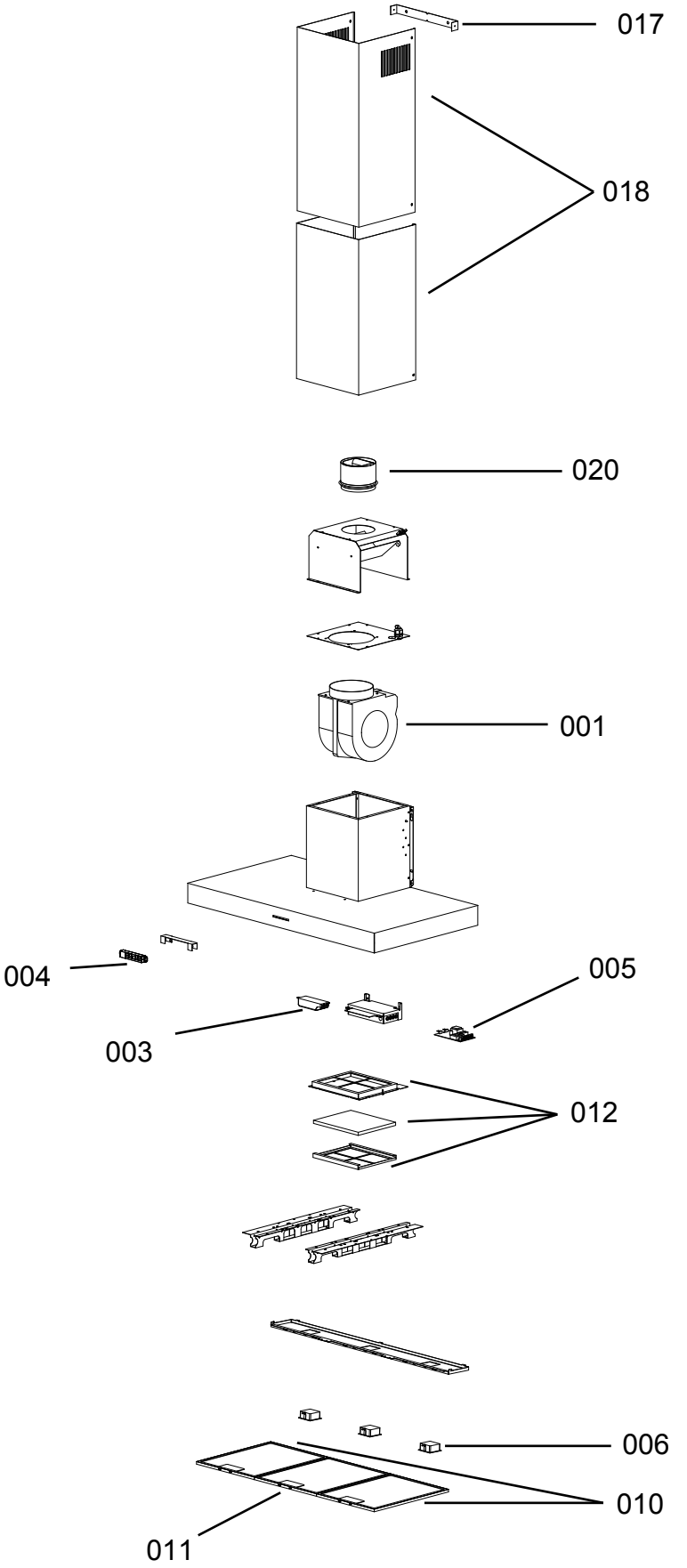
017
018
020
001
004
005
003
012
006
010
011