gebruiksaanwijzing
afzuigkap

notice d'utilisation
hotte cheminée

anleitung
dunstabzugshaube

instructions for use
cooker hood

ATAG

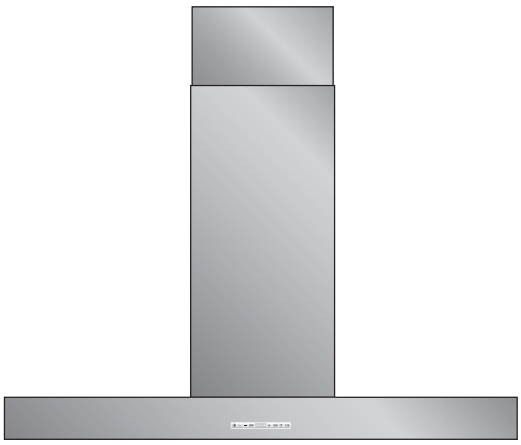

WS7011MAM
WS9011MAM
WS9011AAM
WS9011NAM
WS9011MAX
WS9011UAM
WS9011TAM
WS9092MAM
WS9092AAM
WS9092NAM
WS1011LAM
WS1211MAX
WS1211MAM
WS1292MAM
WS1511MAM

INHOUD

Uw afzuigkap

Inleiding 4

Veiligheid

Let op! 5

Gebruik

Bediening 7

Onderhoud

Reinigen 13
Metalen vetfilters 13
Koolstoffilters 15

Installatie

Algemeen 16
Aansluiting 17
Inbouwafmetingen 18

Bijlage

Afvoeren 26

Inleiding

Na het lezen van deze gebruiksaanwijzingen, zult u snel vertrouwd raken met alle mogelijkheden van dit apparaat. Lees de veiligheidsvoorschriften en hoe u het apparaat moet onderhouden.

Bewaar de instructies voor installatie en gebruik. Dit kan nuttig zijn voor latere raadplegingen.

Let op!

Laat het toestel aansluiten door een erkend installateur (zie hoofdstuk “Installatie”). Sluit het apparaat niet aan op het elektriciteitsnet voordat de installatie volledig is voltooid.

- Sluit het toestel aan conform de plaatselijk geldende installatie-voorschriften.
- In verband met eventuele scherpe randen adviseren wij u tijdens de montage van de afzuigkap werkhandschoenen te gebruiken.
- Het apparaat is gefabriceerd volgens de meest recente veiligheidsstandaarden. Desondanks adviseren wij personen met psychische of motorische stoornissen, mentale achterstand of zwakbegaafdheid het apparaat niet te gebruiken zonder toezicht van een bekwaam persoon. Hetzelfde geldt voor kinderen.
- Gebruik de afzuigkap niet als het vetfilter niet of niet goed gemonteerd is!
- Gebruik de afzuigkap niet om tegenaan te leunen.
- Gebruik de afzuigkap nooit als afzetvlak, tenzij dit uitdrukkelijk is aangegeven.
- Zorg voor voldoende ventilatie wanneer u de afzuigkap gebruikt samen met een gaskookplaat.
- De afvoer mag niet worden aangesloten op een rookkanaal dat voor andere toestellen in gebruik is.
- Flambeer nooit onder de afzuigkap en maak de filters op tijd schoon. Het frituren moet geschieden onder voortdurend toezicht, om te voorkomen dat verhit vet in brand raakt.
- De afzuigkap moet regelmatig (minstens 1 x per maand) schoongemaakt worden, zowel het exterieur als het interieur. Onvoldoende reinigen of te laat vervangen van de filters kan brandgevaar veroorzaken.
- Wanneer de aansluitkabel is beschadigd mag deze alleen worden vervangen door de fabrikant, zijn serviceorganisatie of gelijkwaardig gekwalificeerde personen, om gevaarlijke situaties te voorkomen.
- Haal eerst de stekker uit het stopcontact als u de lampen wilt vervangen! Gebruik uitsluitend dezelfde lampen met aangegeven wattage. Gebruik de afzuigkap alleen met gemonteerde lampjes om het risico van een elektrische schok te verminderen.
- De bereikbare onderdelen kunnen bijzonder warm worden als deze tegelijkertijd met kookapparaten gebruikt worden.

Let op!

- De vetfilters kunnen heet worden tijdens gebruik. Wacht, na het koken, minimaal 30 minuten met schoonmaken.
- Bij reparatie of schoonmaakbeurten moet de stroom uitgeschakeld worden. Neem de stekker uit het stopcontact of draai de schakelaar in de meterkast op nul.
- Vet en olie zijn bij oververhitting brandbaar. Blijf in de buurt tijdens het bereiden van gerechten.
- Iedere aansprakelijkheid voor eventuele schade aan het apparaat of brand veroorzaakt door het niet in acht nemen van de aanwijzingen uit deze handleiding wordt afgewezen.

Bediening

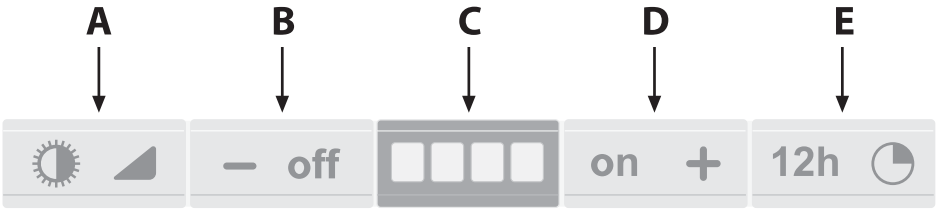

Let op!

- Voordat een functie of geluidssignaal geactiveerd of gedeactiveerd wordt, moet de motor en de verlichting uitgeschakeld zijn.
- Dit product wordt geleverd met een geluidssignaal (buzzer). Iedere keer wanneer u op een toets drukt wordt dit bevestigd met een geluidssignaal.
- U kunt deze functie aan- of uitzetten door tegelijkertijd gedurende minimaal 5 seconden op de toetsen ON en TIMER te drukken.
- Als u een afzuigkap met koolstoffilter heeft moet u de koolstoffilter-signalering activeren, zoals aangegeven in de paragraaf Alarmmeldingen.

Toets A

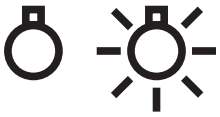

Verlichting (Soft light)

Inschakelen:

Druk kort op de toets voor de verlichting.

De lamp brandt op maximale sterkte.

Afregelen:

Druk gedurende enige tijd op de toets voor de verlichting.

De sterkte van de verlichting verandert tussen maximaal en minimaal en omgekeerd.

Uitschakelen:

Druk kort op de toets voor de verlichting.

De verlichting dooft.

Toets B

OFF en Verlaging van de afzuigcapaciteit

Druk kort op de toets OFF.

De afzuigkap schakelt naar een lagere stand. In de display ziet u dat de afzuigcapaciteit verlaagd wordt van stand 3 naar stand 2.

stand 3 stand 2

Uitschakelen:

Als de afzuigcapaciteit op stand 1 is ingesteld (zie de display), schakelt u met een korte druk op de toets OFF de kap uit.

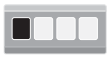

stand 1

Druk gedurende minimaal 2 seconden op de toets OFF om de kap, ongeacht de afzuigcapaciteit, uit te schakelen.

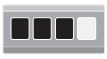

OFF

Display C

Display
Bij wijziging van de afzuigcapaciteit neemt het aantal groene leds toe of af.
De rode leds geven de storingscodes weer (zie paragraaf "Functie Clean Air" - Speciale functies).

stand 1 stand 2 stand 3 stand 4

Toets D

ON en verhoging afzuigcapaciteit
Inschakelen:
Druk op de toets ON.

Instellen afzuigcapaciteit:
Druk kort op de toets ON.
De afzuigcapaciteit wordt met een stap verhoogd.

1 2 3 4

Functie Intensiefstand:
Druk circa 2 seconden op de toets ON.
De intensiefstand is gedurende tien minuten ingeschakeld. Tijdens deze periode knippert led 4.

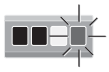

Na deze periode wordt de oorspronkelijk ingestelde afzuigcapaciteit geactiveerd.

Onderbreek de intensiefstand door op kort op toets ON te drukken.

Toets E

Timer
Werking:
Met de toets Timer schakelt u de afzuigkap gedurende een bepaalde tijd in. Na 10 minuten schakelt het apparaat automatisch uit.

Inschakelen:
Druk kort op de toets Timer.
De led voor de ingestelde afzuigcapaciteit knippert.

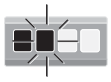

Als de verlichting brandt wordt de sterkte na het aflopen van de Timer automatisch 30-40% teruggeregeld.
Om de functie voortijdig te onderbreken moet u opnieuw op de toets Timer drukken.

Let op!
Als de functie Extra Hoge afzuigcapaciteit is ingesteld kunt u de Timer niet activeren.

Functie Clean Air:

Speciale functies (toets E):
Met de Clean Air functie ververst u de lucht in de keuken gedurende maximaal 12 uur.
Zorg ervoor dat de afzuigkap is uitgeschakeld. Druk ongeveer 4 seconden op de Timer toets.
De afzuigkap schakelt automatisch gedurende ieder uur 10 minuten in op de laagste afzuigstand. Tijdens het afzuigen knippert led 4 (1 seconde aan en 2 seconden uit).
Als de kap na 10 minuten uitschakelt blijft led 4 continu branden totdat de kap na 50 minuten weer inschakelt.
Schakel de Clean Air functie tussentijds uit door op een willekeurige toets te drukken (behalve die van de verlichting).

Foutmeldingen

Verzadiging vet- en koolstoffilters
Wanneer er één of meer rode leds branden moeten de filters vervangen of gereinigd worden.

A - Vetfilter
Na 30 bedrijfsuren knippert één rode led.
Reinig de vetfilters.

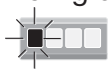

Reset het geheugen door onafgebroken op de toets OFF te drukken totdat de rode led niet meer knippert.

B - Koolstoffilter
Na 120 bedrijfsuren knipperen twee rode leds.
Vervang de koolstoffilters.

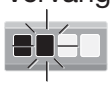

Reset het geheugen door tegelijkertijd onafgebroken op de toetsen OFF en ON drukken, totdat de twee rode leds niet meer knipperen.

Koolstoffilter-indicatie inschakelen
Druk tegelijkertijd onafgebroken op de toetsen OFF en ON totdat er een geluidssignaal klinkt en alle leds gedurende 1 seconde groen oplichten.

Koolstoffilter-indicatie uitschakelen
Druk tegelijkertijd onafgebroken op de toetsen OFF en TIMER totdat er een geluidssignaal klinkt en alle leds gedurende 1 seconde rood oplichten.

- Druk tegelijkertijd onafgebroken op de toetsen LICHT en TIMER om te controleren of de koolstoffilter-indicatie is ingeschakeld.

Koolstoffilter-indicatie ingeschakeld:
- De groene leds lichten gedurende 3 seconden op.

Koolstoffilter-indicatie uitgeschakeld:
- De rode leds lichten gedurende 3 seconden op.

Let op!
- Controleer of het geluidssignaal ingeschakeld is (zie de waarschuwing aan het begin van de aanwijzingen voor deze functie op pag. 7).

Bediening

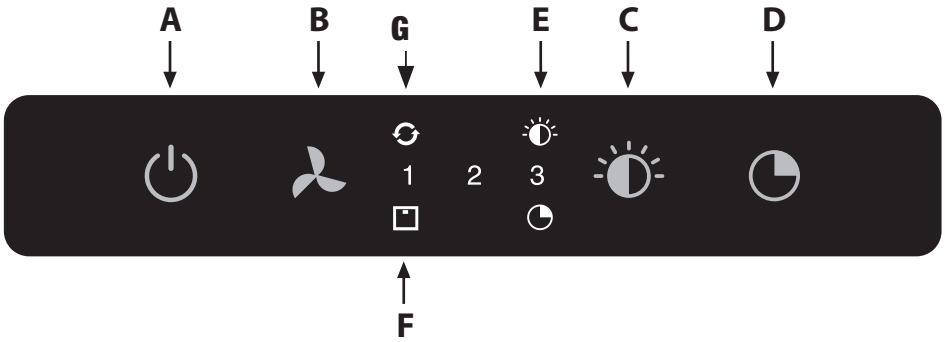

Toets A

Met deze toets schakelt u de afzuigkap in of uit.

Druk (bij uitgeschakelde kap) op toets A.
De afzuigkap schakelt in op de laagste stand.

Toets B

Druk op de toets om de stand (afzuigcapaciteit) in te stellen.
Wanneer u bij uitgeschakelde kap één keer op de toets druk schakelt de kap in op de laagste stand. U kunt kiezen uit drie standen plus een intensiefstand.
Bij stand 1 brandt één groene led; bij stand 2 branden er twee en bij stand 3 branden ze alle drie.
Schakel de intensiefstand in door toets B ca. 5 seconden ingedrukt te houden totdat het derde groene ledje knippert. Na 10 minuten schakelt de kap terug naar de laatst ingestelde stand. U schakelt de intensiefstand voortijdig uit door op toets A te drukken, waardoor de kap uitschakelt, of op toets B, waarbij de kap terugschakelt naar de laatst ingestelde afzuigstand

Toets C

Er zijn drie verlichtingsniveaus: sterk, normaal en zacht.
Druk één keer op de toets voor sterke verlichting; twee keer voor normale verlichting en drie keer voor zachte verlichting.
Bij een vierde druk op de toets schakelt de verlichting uit.

Toets D

Druk op deze toets om de timer in te schakelen. De timer kan op elke stand, behalve de intensiefstand, ingeschakeld worden. Na 15 minuten schakelt de afzuigkap automatisch uit.

Indicatie E

De indicator brandt bij ingeschakelde verlichting.

Indicatie F

Vetfilters
Na 30 uur bedrijfsuren brandt de filterindicatie.
Reinig de vetfilters.

Reset de filterindicatie.
Druk, terwijl de kap is uitgeschakeld, op toets B totdat de filterindicatie dooft.

Koolstoffilters
Na 120 bedrijfsuren knippert de filterindicatie.
Vervang de koolstoffilters.

Reset de filterindicatie.
Druk, terwijl de kap is uitgeschakeld, op toets B totdat de filterindicatie dooft.

Indicatie G

De indicator brandt wanneer de Clean Air functie is ingeschakeld.
Druk, terwijl de kap is uitgeschakeld op toets A (aan-/uittoets) totdat de indicator oplicht.
De afzuigkap schakelt automatisch gedurende ieder uur 10 minuten in op de laagste afzuigstand. Tijdens het afzuigen licht led 1 op.
Als de kap na 10 minuten uitschakelt knippert de indicator, totdat de kap na 50 minuten weer inschakelt.
Schakel de Clean Air functie tussentijds uit door op een willekeurige toets te drukken (behalve die van de verlichting).

Reinigen

Attentie!
Koppel, voor ieder onderhoud, eerst de afzuigkap van het elektriciteitsnet af door de stekker weg te trekken of door de hoofdschakelaar van de woning uit te schakelen. De kap moet regelmatig schoon gemaakt worden, zowel binnen als buiten (tenminste met dezelfde regelmaat als waarmee de vetfilters gereinigd worden). Gebruik geen producten die schuurmiddelen bevatten. **Gebruik geen alcohol!**

Attentie!
Als u deze aanwijzingen met betrekking tot het reinigen van het apparaat en het reinigen of vervangen van de filters niet opvolgt, kan dit tot brand leiden. Volg deze aanwijzingen beslist op! De fabrikant is niet aansprakelijk voor schade aan de kap of schade door brand die het gevolg is van ondeskundig onderhoud of niet opvolgen van de bovengenoemde veiligheidsvoorschriften.

Afzuigkap
Maak de afzuigkap schoon met een sopje en een zachte doek. Daarna met schoon water nabehandelen. Gebruik geen agressieve schoonmaakmiddelen zoals bijvoorbeeld soda. Het lakwerk van de afzuigkap blijft mooi als u zo nu en dan de lak met was inwrijft.

Roestvrijstalen schouwkappen
Behandel roestvrijstalen schouwkappen niet met schuursponsjes of andere schuurmiddelen. Behandel na met een niet schurend, niet polijstend middel en poets met de structuur van het roestvrijstaal mee.

Metalen vetfilters
Metalen filters moeten eenmaal per maand worden gereinigd (of als de filter reinigingsindicatie – indien aanwezig op het model – dit aangeeft) met neutrale reinigingsmiddelen, met de hand of in de vaatwasmachine op lage temperaturen en met een kort programma. Plaats de vetfilters met de openingen naar beneden in de vaatwasmachine zodat het water eruit kan lopen. Aluminium vetfilters worden door de reinigingsmiddelen in de vaatwasser dof. Dit is normaal en beïnvloedt de werking niet.

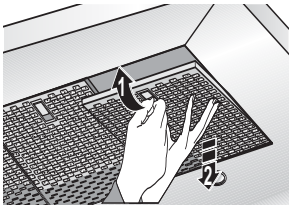

Filtercassette verwijderen

1 Schakel de motor en de verlichting uit.
2 Open de sluiting.
3 Verwijder het filter uit de kap.

Reinigen

U kunt de filters in de vaatwasmachine reinigen. Laat de filters goed uitlekken voordat u ze terugplaatst.

De filters kunnen ook met de hand worden gereinigd.
Maak de filters schoon in een sopje met afwasmiddel en spoel ze af. Laat de filters goed uitlekken. De onderzijde van de afzuigkap kan schoongemaakt worden met een mild reinigingsmiddel en een vochtige doek. Nadrogen met keukenpapier of een droge doek.

Filtercassette terugplaatsen

Het filter moet met het sluitmechanisme aan de zijkant geplaatst worden. Open het sluitmechanisme. De nokjes aan de zijkant van het filter vallen hierdoor naar binnen. Houd bij het plaatsen van de filters het sluitmechanisme in deze positie.

1 Plaats de nokjes aan de achterzijde van het filter in de daarvoor bestemde openingen aan de zijkant van de afzuigkap.
2 Kantel het filter naar boven.
3 Laat het sluitmechanisme los. De nokjes aan de voorzijde van het filter komen naar buiten en vallen in de daarvoor bestemde openingen van de afzuigkap.
Het filter bevindt zich nu weer op zijn plaats.

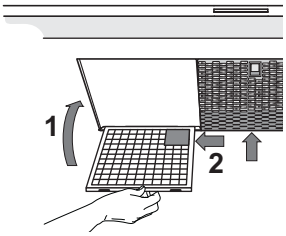

Pas op!

Plaats de vetfilters in dezelfde positie terug zoals ze oorspronkelijk waren gemonteerd (zie figuur).
Door de correcte positie van de vetfilters is een perfect efficiënte afzuiging verzekerd.

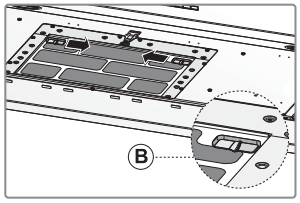

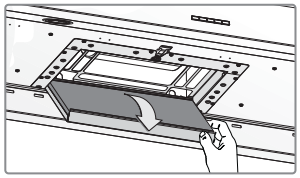

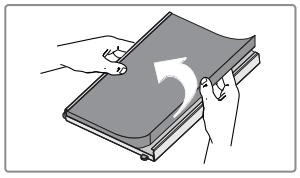

Actieve koolstoffilters:
De regenereerbare actieve koolstoffilters moeten met de hand worden gewassen met neutrale schoonmaakmiddelen die niet schuren, of in de vaatwasser bij een maximumtemperatuur van 65 °C (de wasbeurt moet uitgevoerd worden zonder vaat).

Neem het overtollige water weg zonder de filter te beschadigen, verwijder de houder en laat het filter in de oven drogen gedurende minstens 15 minuten bij een maximumtemperatuur van 100 °C. Om de werking van de regenereerbare koolstoffilter efficiënt te houden, moet deze handeling iedere 2 maanden worden herhaald. De filters moeten worden vervangen na hoogstens 3 jaar, of wanneer het filter beschadigd geraakt is. **Het is belangrijk dat de vetfilters en de regenereerbare actieve koolstoffilters goed droog zijn voordat u ze opnieuw te monteert.**

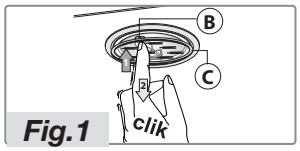

Fig.1

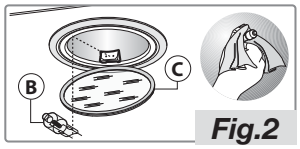

Fig.2

Vervanging van het koolstoffilter:
Om het koolstoffilter te vervangen moeten eerst de vetfilters verwijderd worden; duw dan de twee knopjes B van het koolstoffilter naar binnen. Kantel het filter omlaag om het te verwijderen.

Om de halogeenlampen **B** te vervangen moet u op het glaasje **C** drukken, zoals aangegeven in figuur 1.
Let op: Vervang door halogeenlampen van hetzelfde type.
Raak de halogeenlampen nooit met blote handen aan en doe na de vervanging het glaasje **C** weer dicht, figuur 2.

Let op: Indien de afzuigkap ledlampen heeft, is voor de vervanging een gespecialiseerd technicus nodig.

Algemeen

De aansluiting van dit apparaat op het lichtnet moet worden uitgevoerd door een erkend installateur, die de juiste veiligheidsvoorschriften kent en toepast.
Wij verklaren dat onze producten voldoen aan de van toepassing zijnde Europese Richtlijnen, Besluiten en Verordeningen en de eisen die zijn vermeld in de normen waar naar wordt verwezen.

Belangrijk om te weten:

- De afstand tussen het laagste punt van de afzuigkap en een gaskookplaat moet minimaal 65 cm bedragen. Bij een elektrische, keramische of inductiekookplaat moet deze afstand minimaal 55 cm zijn.

- Neem de plaatselijk geldende voorschriften in acht met betrekking tot de beluchting van gasapparaten.

- Hoe korter de afvoerpijp en hoe minder bochten, des te beter de werking van de afzuigkap.

- Controleer voordat u met boren begint of er geen installatieleiding(en) aanwezig is (zijn).

- De aansluitbuis voor de kap heeft een diameter van 120, 125 of 150 mm. Gebruik een schoorsteenpijp met dezelfde diameter.

- Het installatiemateriaal dat bij deze afzuigkap geleverd wordt, is geschikt voor versterkt beton en bakstenen muren. Voor bepaalde wanden heeft u speciale pluggen en schroeven nodig.

Aansluiting

Elektrische aansluiting voor model: WS7011MAM, WS9011MAM, WS9011AAM, WS9011NAM, WS9011UAM, WS9092MAM, WS9092AAM, WS9092NAM, WS1011LAM, WS1211MAM, WS1292MAM, WS1511MAM.
Dit is een (isolatie) klasse II (dubbel geïsoleerd) toestel. Het snoer hoeft derhalve niet op een geaard stopcontact aangesloten te worden.

Controleer of de op het typeplaatje vermelde spanning overeen komt met de spanning van de huisinstallatie.
De aansluiting op het elektriciteitsnet moet als volgt uitgevoerd worden:
BRUIN = **L** fase
BLAUW = **N** nulleiding.

Elektrische aansluiting voor model: WS9011TAM, WS9011MAX, WS1211MAX.
Dit apparaat is gebouwd in klasse I en moet dus geaard worden.
De aansluiting op het elektriciteitsnet moet als volgt plaatsvinden:
BRUIN = **L** lijn
BLAUW = **N** neutraal
GEEL/GROEN = ⏚ aarde.
De neutrale kabel moet aangesloten worden op de klem met symbool **N**, terwijl de **GEEL/GROEN**E kabel aangesloten moet worden op de klem vlakbij het symbool van de aarde ⏚.
Bij de elektrische aansluiting moet u nagaan dat de contactdoos een aardleiding heeft.

Deze afzuigkap is voorzien van een aansluitstekker. Installeer de afzuigkap zodanig dat de stekker bereikbaar is.

Let op:
Als u een vaste aansluiting maakt moet u ervoor zorgen dat er een omnipolaire schakelaar met een contactafstand van minimaal 3 mm in de toevoerleiding wordt aangebracht.

Inbouwafmetingen

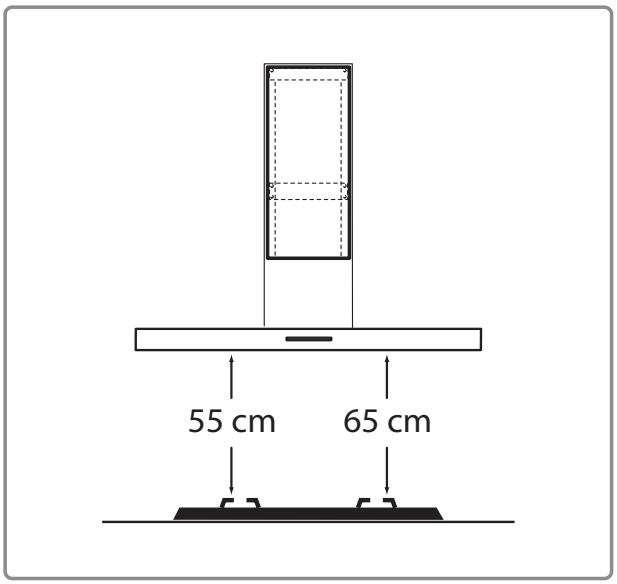

Type:

WS7011MAM
WS9011MAM
WS9011AAM
WS9011NAM
WS9011MAX
WS9011UAM
WS9011TAM
WS9092MAM
WS9092AAM
WS9092NAM
WS1011LAM
WS1211MAX
WS1211MAM
WS1292MAM
WS1511MAM

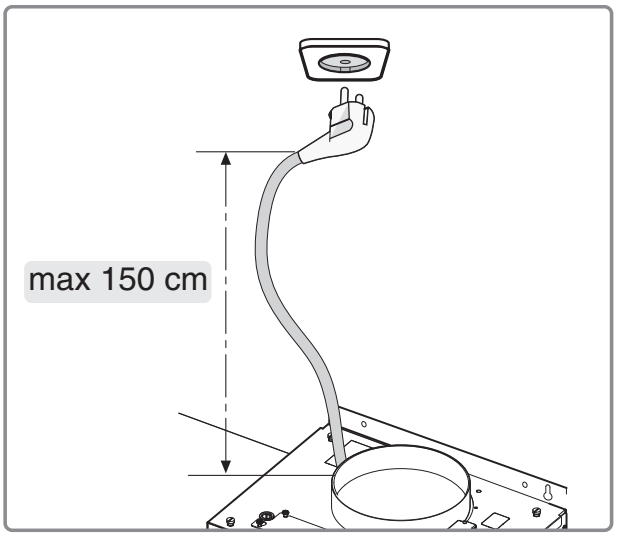

Hanghoogte:
De minimale afstand tussen de pandragers van het gasfornuis en de onderrand van de kap is 65 cm. Voor gebruik met een elektrisch, keramisch of inductiefornuis bedraagt deze afstand minimaal 55 cm.

Dit product kan het best geïnstalleerd worden met twee personen.

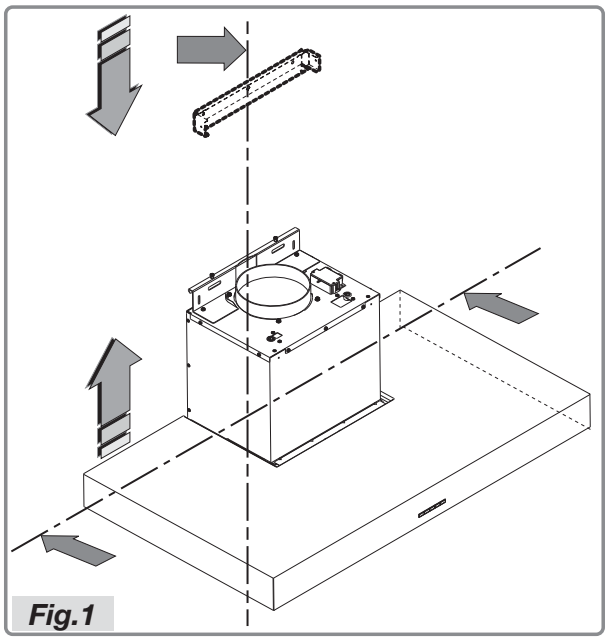

- Teken de onderkant van de kap af op de muur, rekening houdend met de minimale afstand tussen kap en fornuis.

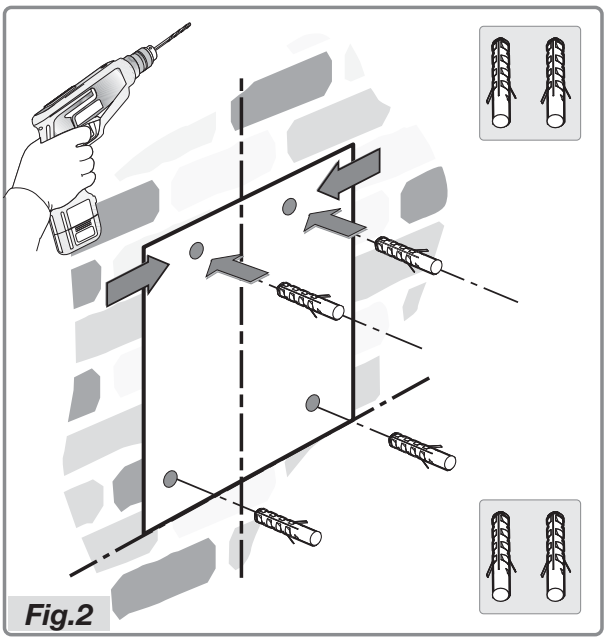

- Plaats het sjabloon op de muur en zorg ervoor dat de lijn samenvalt met de lijn die eerder afgetekend is op de muur. Teken de positie van de gaten af en boor ze (Fig.2).

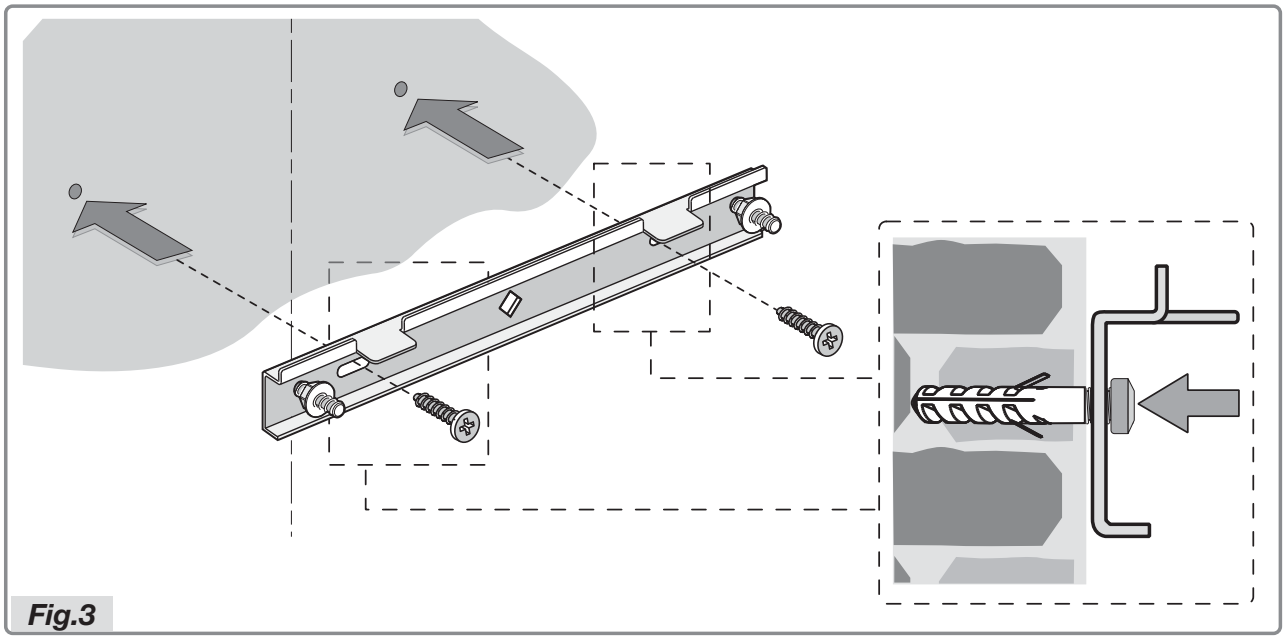

- Plaats de beugel tegen de muur en zet die vast met de twee schroeven (meegeleverd).
Voor de montage worden schroeven en expansiepluggen gebruikt die geschikt zijn voor de muur zelf (bijv. gewapend beton, gipsplaat, enz.). Indien de schroeven en pluggen geleverd worden met de kap, zorg er dan vooraf voor dat die geschikt zijn voor de muur waarop de kap gemonteerd moet worden.

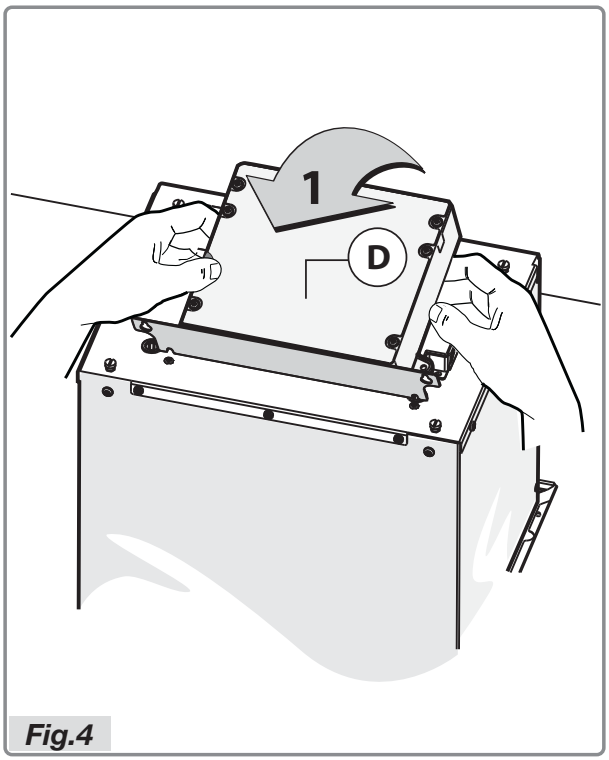

Fig.4

- Plaats voor de installatie van de afzuigkap de elektrische unit rechtop (Fig.4).

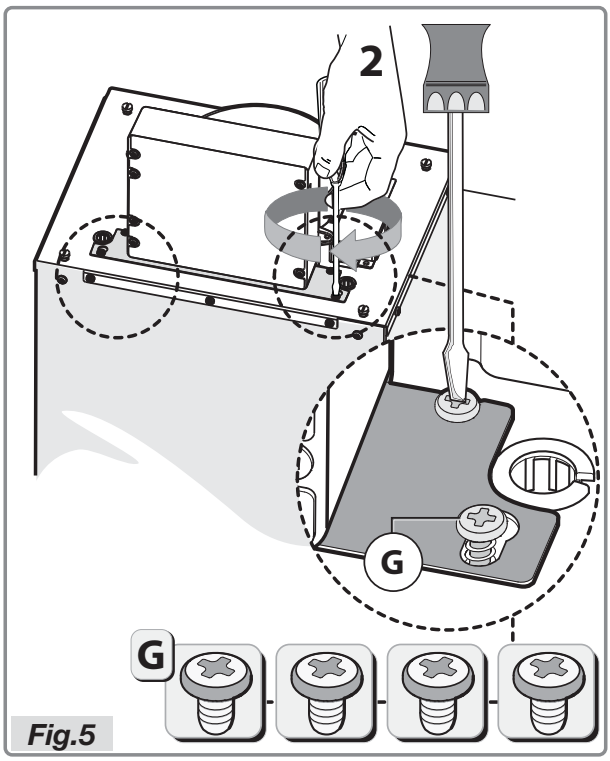

Fig.5

- Bevestig de beugel met de vier schroeven **G**, zoals weergegeven in Fig. 5.

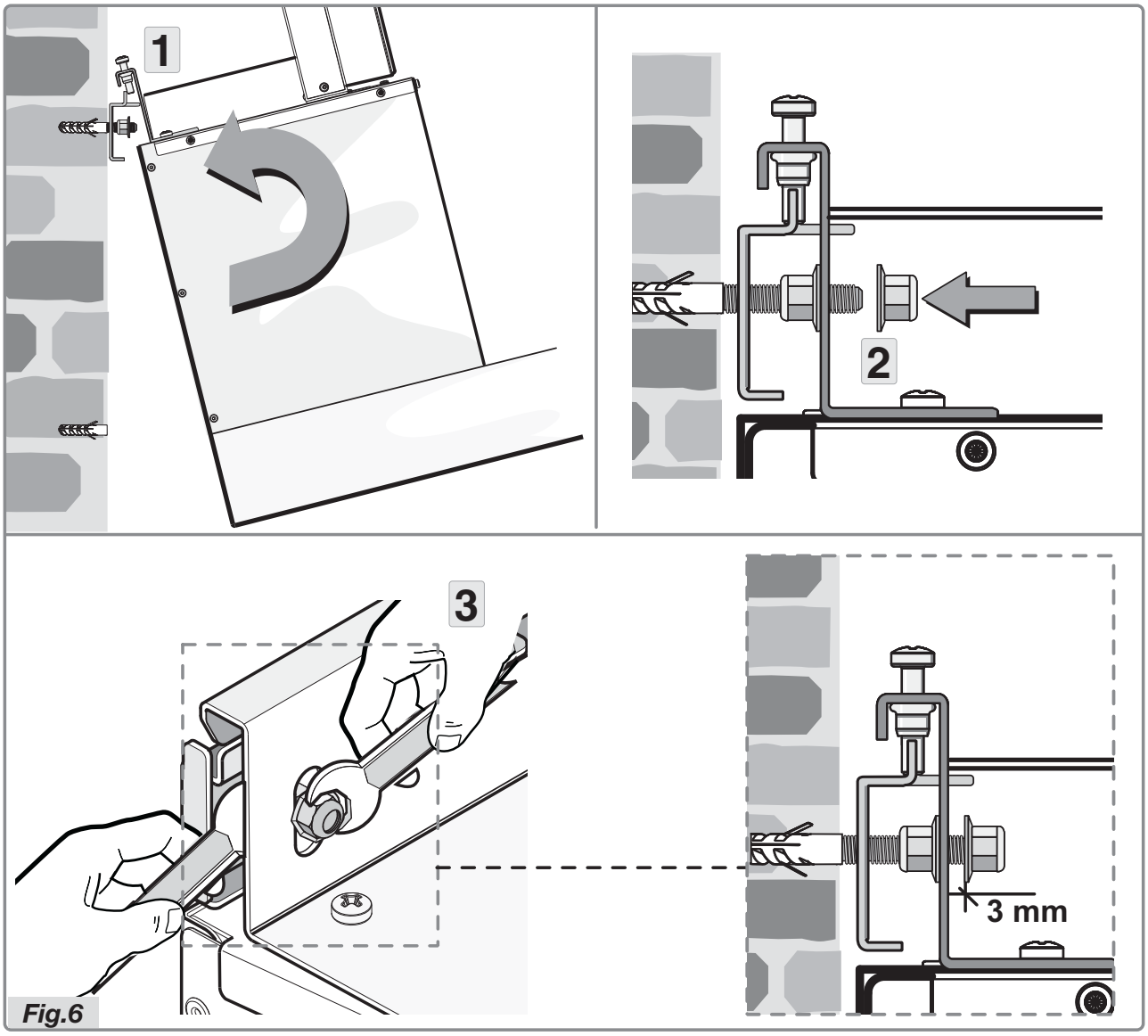

Fig.6

- Kantel de kap een beetje en haak hem vast aan de beugel, zoals geïllustreerd (figuur 6 stap 1).
- Positioneer de afzuigkap en maak hem vast aan de beugel, door de moer aan te brengen op de schroef (figuur 6 stap 2).
- Houd een passende moersleutel vast in een hand en gebruik de andere hand om de moer tegen te houden met een tweede sleutel (figuur 6 stap 3). De afstand tussen de moer en de beugel bedraagt minstens 3 mm.

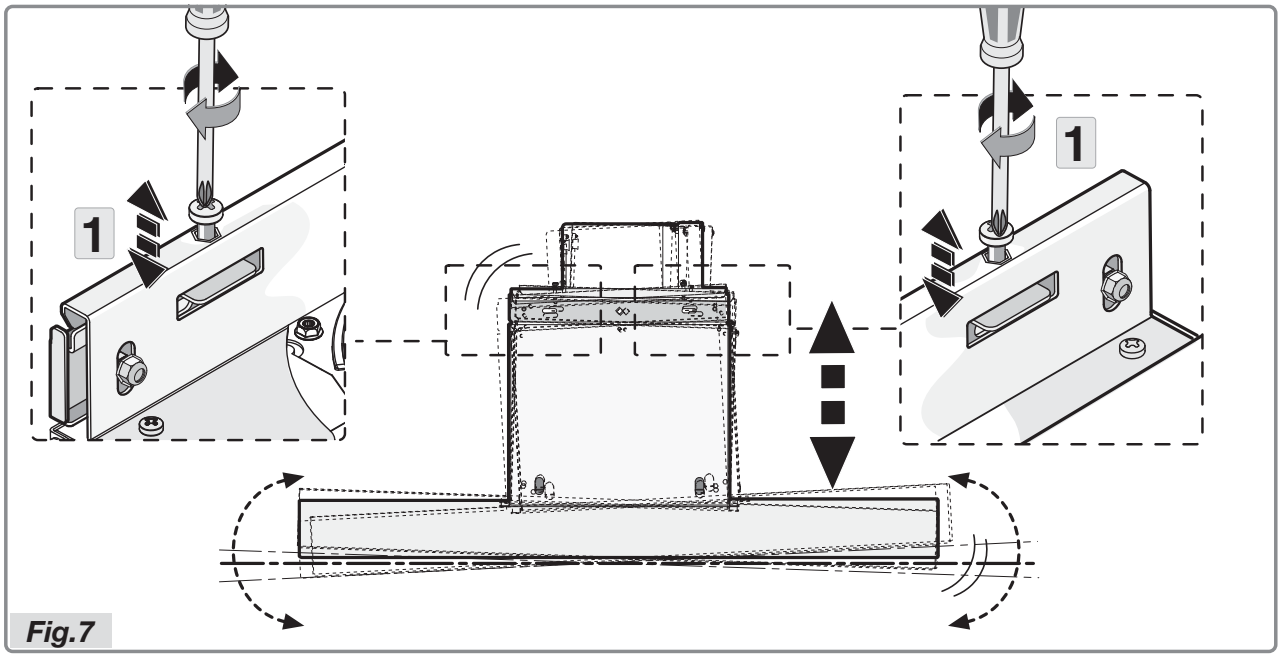

Fig.7

- Lijn de afzuigkap horizontaal uit door middel van de twee nivelleerschroeven (figuur 7 stap 1).

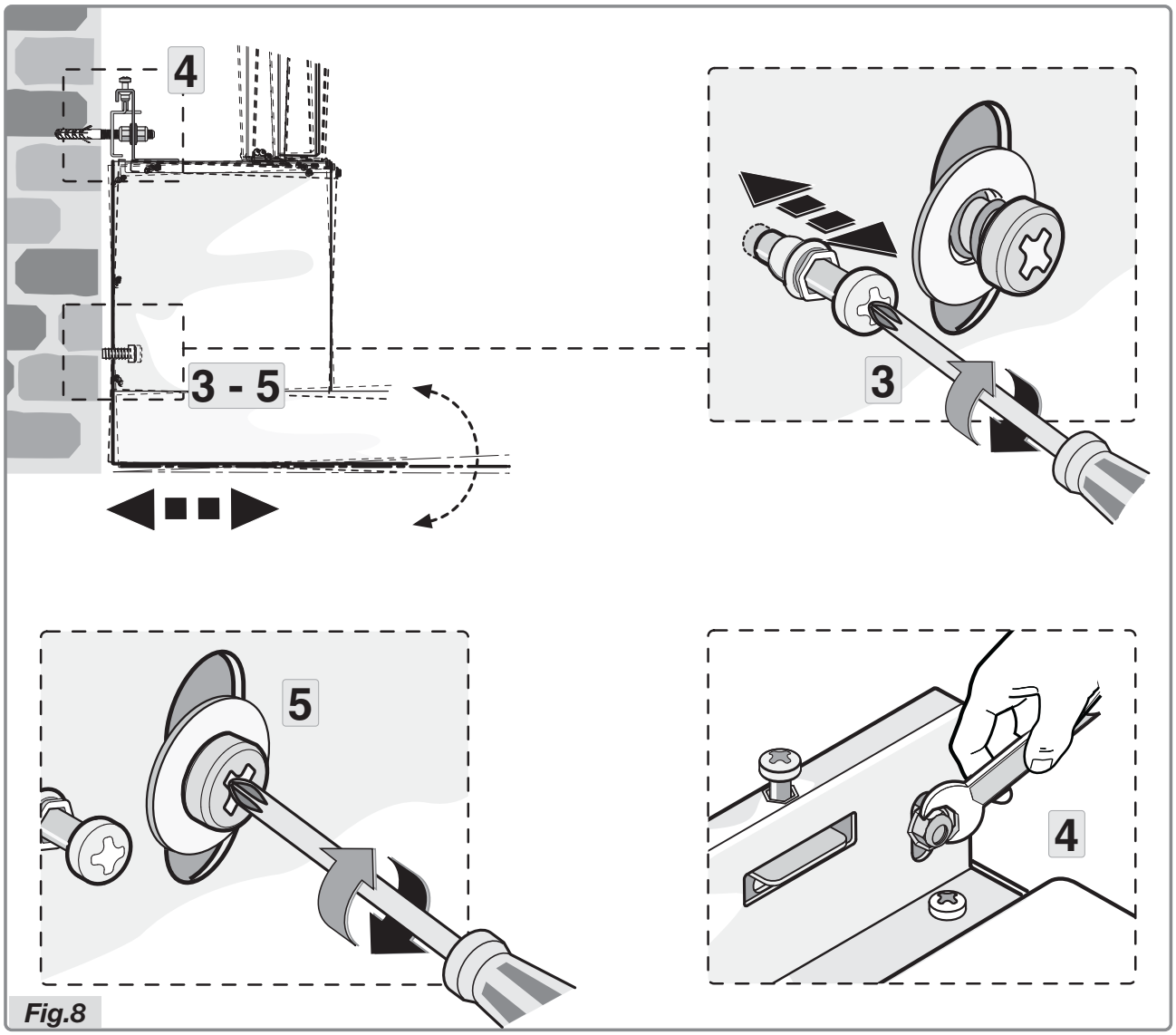

Fig.8

- Lijn de afzuigkap verder verticaal uit door middel van de twee stelschroeven in het motorhuis (Fig.8 stap 3).
- Na het stellen van de kap, moet u de schroeven volledig vastdraaien zoals weergegeven in figuur 8 stap 4, en doe hetzelfde met de veiligheidsschroeven (Fig.8 stap 5).

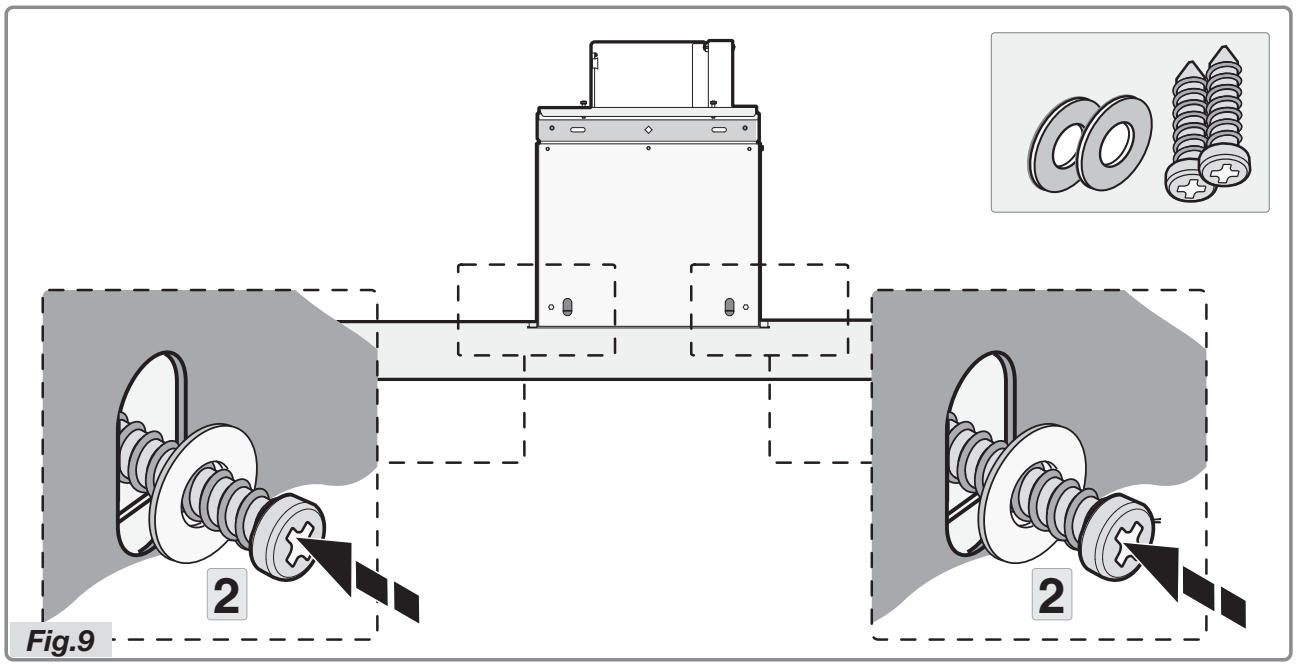

Fig.9

- Bevestig de afzuigkap definitief met de twee meegeleverde schroeven en twee ringen (figuur 9 stap 2).

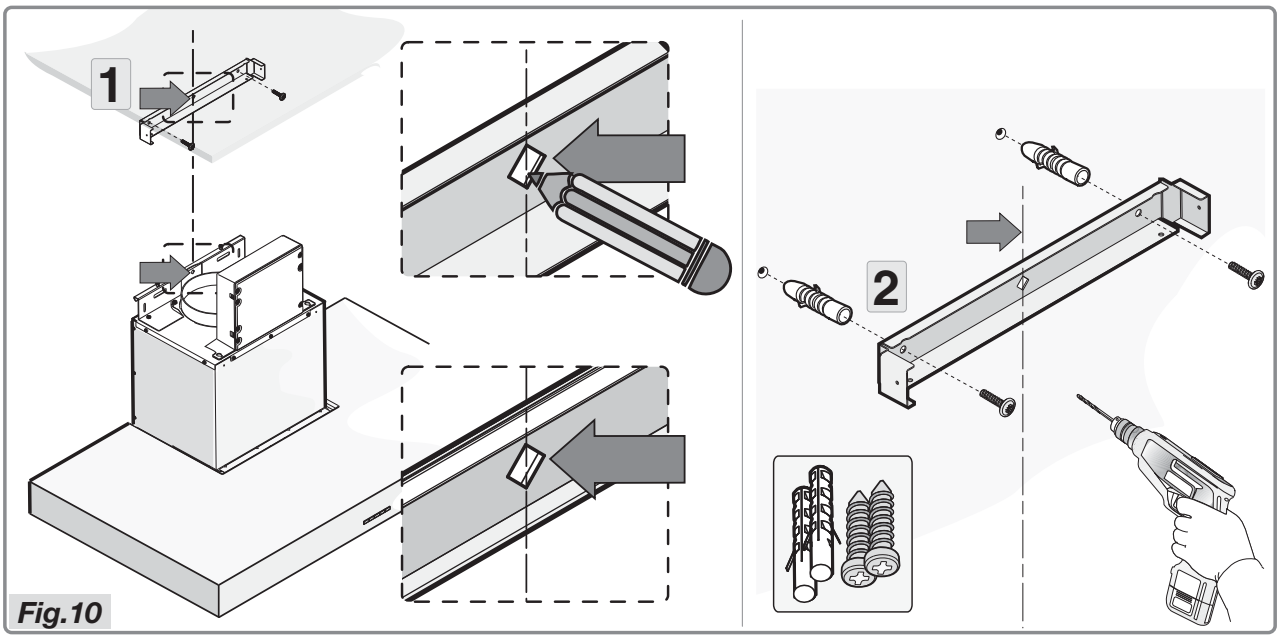

Fig.10

- Positioneer de beugel met verwijzing naar de maten in figuur 1 en zet hem op zijn plaats met de meegeleverde schroeven en pluggen (Fig.10).

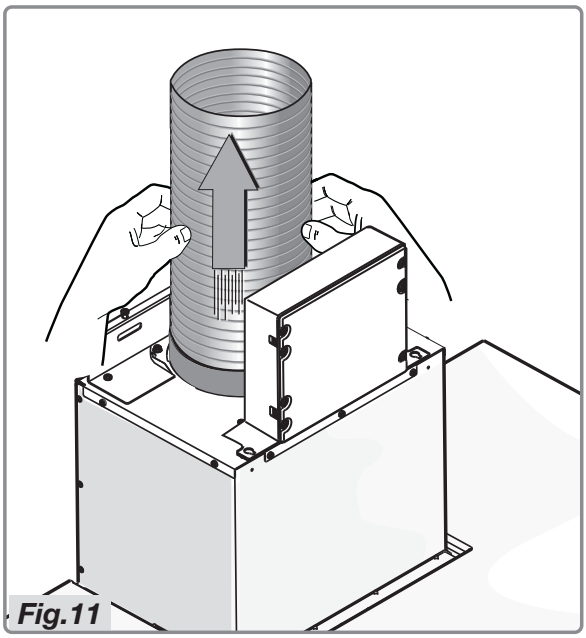
Fig.11

- Sluit de flens aan op de luchtafvoer met behulp van een buis (Fig.11).

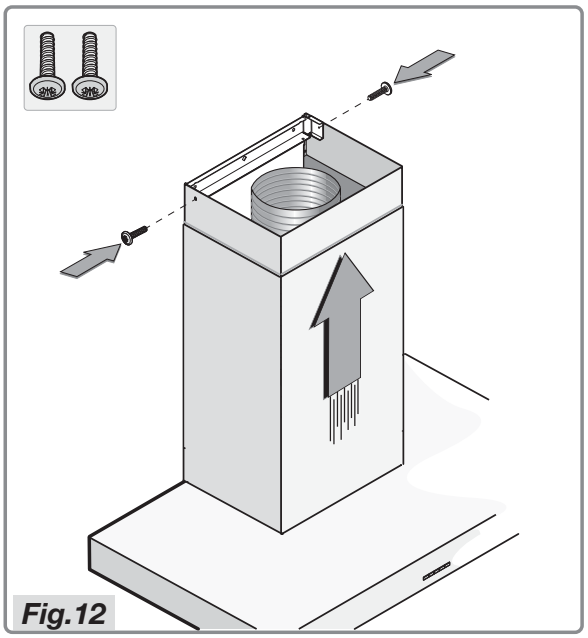
Fig.12

- Plaats de bovenste schacht in de onderste schacht en plaats die op de behuizing van de kap. Schuif de bovenste schacht tot tegen de beugel en zet deze vast met de twee schroeven (Fig.12).

Afvoeren

Verpakking en toestel afvoeren
Bij de vervaardiging van dit toestel is gebruik gemaakt van duurzame materialen. Dit toestel moet aan het eind van zijn levenscyclus op verantwoorde wijze worden afgevoerd. De overheid kan u hieromtrent informatie verschaffen.

De verpakking van het toestel is recyclebaar. Gebruikt kunnen zijn:
- karton;
- polyethyleenfolie (PE);
- CFK-vrij polystyreen (PS-hardschuim).

Deze materialen op verantwoorde wijze en conform de overheidsbepalingen afvoeren.

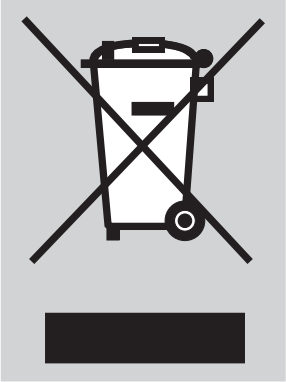

Om op de verplichting tot gescheiden verwerking van elektrische huishoudelijke apparatuur te wijzen, is op het product het symbool van een doorgekruiste vuilnisbak aangebracht. Dit betekent dat het apparaat aan het einde van zijn levensduur niet bij het gewone huisvuil mag worden gevoegd. Het toestel moet naar een speciaal centrum voor gescheiden afvalinzameling van de gemeente worden gebracht of naar een verkooppunt dat deze service verschaft.

Het apart verwerken van een huishoudelijk apparaat voorkomt mogelijk negatieve gevolgen voor het milieu en de gezondheid die door een ongeschikte verwerking ontstaat. Het zorgt ervoor dat de materialen waaruit het apparaat bestaat, terug gewonnen kunnen worden om een aanmerkelijke besparing van energie en grondstoffen te verkrijgen.

CONTENU

Votre hotte cheminée

Introduction 4

Sécurité

Attention! 5

Utilisation

Commande 7

Entretien

Nettoyage 14
Filtres métalliques 14
Filtres au charbon actif 16

Installation

Généralités 17
Connexion électrique 18
Dimensions pour encastrement 19

Annexe

Mise au rebut 27

Introduction

Quand vous aurez lu ces consignes, vous vous rendrez immédiatement compte de toutes les fonctions que cet appareil vous offre. Vous pouvez lire les consignes relatives à la sécurité et à la maintenance de l'appareil.

Conserver les consignes pour l'emploi et les consignes pour le montage.
Elles pourraient vous servir dans le cas d'emploi successif de cet appareil.

Attention!

Faites brancher l'appareil par un installateur agréé (voir chapitre "Installation"). Ne branchez pas l'appareil sur le réseau avant que l'installation ne soit complètement terminée.

• Raccordez l'appareil conformément aux prescriptions d'installation locales.
• Les bords de l'appareil pouvant être coupants, nous vous conseillons de porter des gants de travail durant le montage de la hotte aspirante.
• L'appareil a été fabriqué conformément aux standards de sécurité les plus récents. Nous vous conseillons, cependant, d'éviter que les personnes souffrant de troubles psychiques ou moteurs, de retard mental ou étant mentalement handicapées n'utilisent l'appareil en l'absence d'une personne compétente. Ceci vaut également pour les enfants.
• N'utilisez jamais la hotte aspirante lorsque le filtre n'est pas (correctement) monté!
• Ne vous appuyez pas sur la hotte aspirante.
• La hotte ne doit **jamais** être utilisée comme plan pour déposer quelque chose sauf si cela est expressément indiqué.
• Veillez à ce que l'aspiration soit suffisante lorsque la hotte aspirante est utilisée en même temps que la plaque de cuisson.
• L'évacuation ne peut pas être raccordée à un conduit de fumée, également, utilisé pour d'autres appareils de chauffage.
• Ne flambez jamais de plats sous la hotte aspirante et nettoyez les filtres à temps.
• La préparation d'aliments frits doit se faire sous surveillance constante pour éviter que le graisse surchauffée ne s'enflamme.
• La hotte aspirante doit être régulièrement nettoyée (au moins 1x par mois) à l'intérieur comme à l'extérieur. Le non-nettoyage, un nettoyage insuffisant ou le non-remplacement des filtres peuvent entraîner un risque d'incendie.
• Débrancher la fiche de la prise de courant lors du remplacement des ampoules ! Utilisez, uniquement, des ampoules identiques à celles d'origine et ayant le même voltage. Utilisez, uniquement, la hotte aspirante, lorsque les ampoules sont montées, pour réduire tout risque de choc électrique.
• Les pièces accessibles peuvent se réchauffer de façon importante quand elles sont utilisées avec des appareils pour la cuisson.

Attention!

- Les filtres chauffent lors de l'utilisation. Après avoir cuisiné, il convient d'attendre au moins 30 minutes avant de procéder au nettoyage.
- Le courant doit être coupé lors d'une réparation ou d'un nettoyage. Débrancher la fiche de la prise de courant ou mettez le disjoncteur en position d'interruption de courant.
- La graisse et l'huile s'enflamment en cas de surchauffe. Restez vigilant lorsque vous cuisinez.
- La société décline toute responsabilité pour d'éventuels inconvénients, dégâts ou incendies provoqués par l'appareil et dérivés de la non observation des instructions reprises dans ce manuel.

Commande

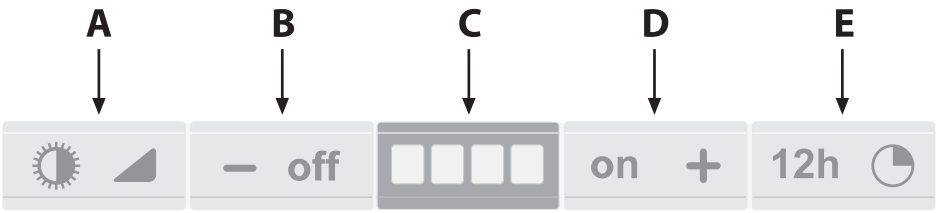

Attention!

- Toutes les activations ou désactivations des fonctions ou alertes devront avoir lieu lorsque la turbine et les lampes sont éteintes.
- Cet article est doté d'un signal sonore. Chaque fois que vous appuyez sur un bouton, l'action est confirmée par le signal sonore.
- Cette fonction peut être activée ou désactivée en appuyant simultanément sur les touches ON et TIMER pendant 5 secondes.
- Si votre produit est proposé dans sa version FILTRAGE, vous devez activer la fonction de détection des filtres à charbon actif conformément aux consignes du paragraphe concerné.

Touche A

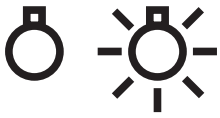

Lumière (éclairage d'ambiance)
Allumage:
appuyez délicatement sur la touche éclairage pour allumer la lampe à la puissance maximale et activer la fonction rapide de l'éclairage d'ambiance.
Réglage:
maintenez la touche éclairage enfoncée pour régler l'intensité de maximum à minimum et vice-versa.
Extinction:
action rapide sur la touche éclairage.

Touche B

OFF et réduction de la vitesse
Réglage:
appuyez brièvement sur la touche OFF pour réduire la vitesse du moteur. Sur l'écran d'exemple, l'on passe de la vitesse 3 à la vitesse 2

vitesse 3

vitesse 2

Extinction:
si la vitesse du moteur est réglée sur le niveau 1 à l'écran, appuyez brièvement sur la touche OFF pour éteindre la hotte.

vitesse 1

Si vous maintenez la touche OFF enfoncée pendant 2 secondes, indépendamment de la vitesse du moteur, la hotte s'éteint.

OFF

Écran C

Écran
L'écran peut alterner les TÉMOINS VERTS signalant la vitesse du moteur et les TÉMOINS ROUGES indiquant l'état de l'alarme (voir fonctions spéciales).

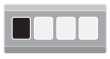
vitesse 1

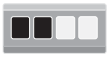
vitesse 2

vitesse 3

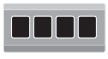
vitesse 4

Touche D

ON et augmentation de la vitesse
Allumage:
Pour allumer la hotte, il suffit d'appuyer sur la touche ON.
Réglage:
Appuyez brièvement sur la Touche ON pour augmenter la vitesse du moteur par incréments de 1.

1

2

3

4

Fonction vitesse INTENSE:
Maintenez la touche ON enfoncée pendant 2 secondes environ pour activer la fonction vitesse INTENSE pendant 10 minutes. Vous reviendrez ensuite à la vitesse précédente.
Lorsque cette fonction est active, le témoin 4 clignote

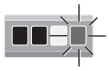

Pour l'interrompre avant le délai de 10 minutes, appuyez à nouveau sur la touche.

Touche E

Minuterie
Fonctionnement:
La touche minuterie permet de temporiser la vitesse d'aspiration de la hotte. L'appareil s'éteint alors 10 minutes après son activation.
Activation:
pour activer la fonction, il suffit d'une simple pression sur la touche minuterie.
Lorsque cette fonction est active, le témoin correspondant à la vitesse réglée commence à clignoter.

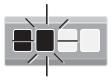

Lorsque les lampes sont allumées, à la fin de la fonction Minuterie, celles-ci réduisent automatiquement l'intensité de la lumière à raison de 30-40 %.
Pour désactiver la fonction avant le délai prévu, appuyez à nouveau sur la touche Minuterie pour éteindre l'appareil. Attention! Si la vitesse intense est active, la minuterie ne peut pas être activée.

Fonction Clean Air:

Fonctions spéciales (touche E):
Cette fonction garantit le renouvellement continu de l'air de la cuisine pendant 12 heures maximum.
Si la touche Minuterie reste enfoncée pendant 4 secondes, lorsque l'appareil est éteint, la fonction CLEAN AIR est activée.
Cela permet d'allumer le moteur pendant 10 minutes toutes les heures à la vitesse 1. Le témoin 4 clignote selon la séquence « allumé pendant 1 seconde et éteint pendant 2 secondes ».
Au terme de ce délai, le moteur s'éteint et le témoin 4 reste fixe. Après 50 minutes, le moteur redémarre pendant 10 min et ainsi de suite.
- Pour désactiver la fonction Clean Air, appuyez sur n'importe quelle touche à l'exception de celles pour les lampes.

Alarmes

Saturation filtres anti-gras/charbon actif:
lorsque les témoins lumineux deviennent rouges, cela signifie qu'il convient de changer ou de laver les filtres.

A - Filtres anti-gras:
lorsqu'à l'écran, le témoin 1 est rouge et commence à clignoter, cela signifie que 30 heures sont passées depuis leur installation et que les filtres doivent être nettoyés.

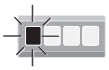

Pour réinitialiser la mémoire électronique, appuyez sur la touche OFF pendant 5 secondes jusqu’à ce que le témoin 1 cesse de clignoter.

B - Filtres à charbon actif:
lorsqu'à l'écran, le témoin 2 est rouge et commence à clignoter, cela signifie que 120 heures sont passées depuis leur installation et que les filtres doivent être remplacés.

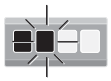

Pour réinitialiser la mémoire électronique, appuyez simultanément sur les touches OFF et ON pendant 5 secondes jusqu’à ce que le témoin 2 cesse de clignoter.

Activation de la fonction de détection des filtres à charbon actif:
Appuyez simultanément sur les touches OFF et ON pendant 5 secondes pour activer la fonction de détection des filtres au charbon grâce à l’émission d’un signal sonore par l’avertisseur et l’allumage pendant 1 seconde de tous les témoins verts.

Désactivation de la fonction de détection des filtres:
Appuyez simultanément sur les touches OFF et TIMER pendant 5 secondes pour activer la fonction de détection des filtres au charbon grâce à l’émission d’un signal sonore par l’avertisseur et l’allumage pendant 1 seconde de tous les témoins rouges.

- Pour vérifier si la mémoire électronique est activée ou désactivée pour la détection des filtres au charbon actif, appuyez simultanément sur les touches ECLAIRAGE et TIMER pendant 5 secondes.

- si la fonction est active, l'écran affiche pendant 3 secondes tous les témoins verts.
- si la fonction est inactive, l'écran affiche pendant 3 secondes tous les témoins rouges.

Attention!

- Vérifier si la fonction Avertisseur n'a pas été désactivée (voir le message au début des instructions relatives à cette commande).

Commande

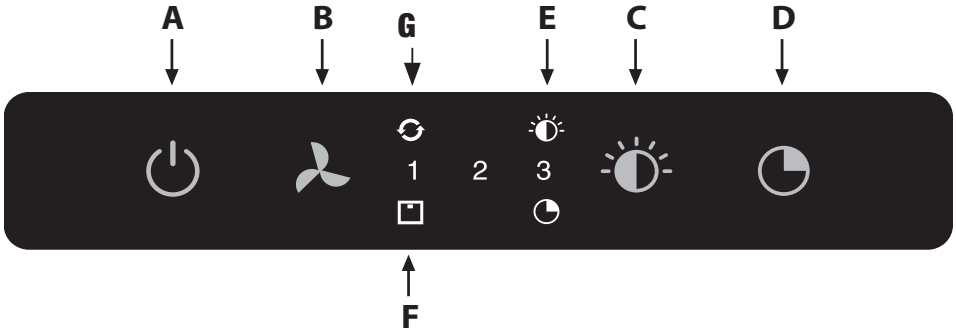

Bouton A

La touche d'allumage/extinction sert à mettre en marche et à arrêter la hotte en entier (turbine et lumières).
La touche permet de démarrer la turbine à la vitesse 1.

Bouton B

À partir de la position OFF, appuyez une fois pour accéder à la vitesse 1, deux fois pour la vitesse 2 et trois fois pour la vitesse 3. Pour activer la vitesse intense, appuyez sur la touche pendant 5 secondes quel que soit le mode. A chaque vitesse correspond exclusivement le témoin indiquant la vitesse paramétrée. La vitesse intense est indiquée par le clignotement de la vitesse 3. La vitesse intense fonctionne pendant 10 minutes. Suite à cela, la hotte revient à la dernière vitesse paramétrée. Pour annuler la vitesse intense, appuyez sur la touche Allumage. La hotte s'éteindra alors. Appuyez sur la touche Vitesse turbine pour revenir à la vitesse préalablement définie. Vitesse cyclique de la hotte.

Bouton C

Lumière
Trois niveaux de lumière sont prévus : haut, moyen, bas.
Depuis la position Éteint, appuyez une fois pour le niveau haut, deux fois pour le niveau moyen, trois fois pour le niveau bas et quatre fois pour éteindre les lumières.
Le réglage de l'éclairage est cyclique : haut, moyen, bas, éteint.

Bouton D

Minuterie
Quelle que soit la vitesse (à l'exception de la vitesse intense), si vous appuyez sur la touche, la minuterie sera activée pendant 15 minutes. Passé ce délai, la hotte s'éteint (turbine et lampes).

Indicateur E

Indicateur Lumières
Le voyant lumières s'allume quand les lumières sont allumées à n'importe quel niveau.

Indicateur F

Indicateur filtres
Après 30 h de fonctionnement, le témoin de filtres s'allume (sans clignoter). Il indique qu'il est temps de nettoyer les filtres anti-graisse. La fonction peut être réinitialisée (lorsque la hotte est éteinte) en appuyant sur la touche Vitesse turbine pendant 5 secondes. Une fois cette opération effectuée, le témoin de détection des filtres s'éteint et le réglage des 30 heures est réinitialisé.
Après 120 h, le témoin clignote en permanence. Cela signifie qu'il est temps de remplacer les filtres au charbon (le cas échéant). La fonction peut être réinitialisée (lorsque la hotte est éteinte) en appuyant sur le touche Vitesse turbine pendant 5 secondes. Une fois cette opération effectuée, le témoin s'éteint et le réglage est réinitialisé.

Indicateur G

Lorsque la hotte est à l'arrêt, si vous appuyez pendant 5 secondes sur la touche Allumage (1), la fonction Air propre est activée. Cette fonction active la turbine à la vitesse 1 pendant 10 minutes toutes les heures. Le témoin s'allume et reste fixe tandis que le témoin de la vitesse 1 s'allume. Pendant les 50 minutes restantes, le témoin clignote. La fonction est désactivée lorsque vous appuyez sur n'importe quelle touche à l'exception de celles pour l'éclairage.

Nettoyage

Attention! Avant toute opération de nettoyage ou d'entretien, débrancher la hotte du circuit électrique en enlevant la prise ou en coupant l'interrupteur général de l'habitation.

La hotte doit être régulièrement nettoyée à l'intérieur et à l'extérieur (au moins à la même fréquence que pour l'entretien des filtres à graisse). Ne pas utiliser de produit contenant des abrasifs. **Ne pas utiliser d'alcool!**

Attention! Il y a risque d'incendie si vous ne respectez pas les instructions concernant le nettoyage de l'appareil et le remplacement ou le nettoyage du filtre. La responsabilité du constructeur ne peut en aucun cas être engagée dans le cas d'un endommagement du hotte ou d'incendie liés à un entretien négligé ou au non respect des consignes de sécurité précédemment mentionnées.

Hotte
Vous pouvez nettoyer la hotte à l'eau savonneuse et une serviette douce, puis rincer à l'eau claire. Ne pas utiliser de produits d'entretien abrasifs. Frotter la peinture laquée de votre hotte avec de la cire pour qu'elle conserve sa beauté.

Hottes à cheminée en acier inoxydable
Ne pas nettoyer la cheminée avec une éponge à récurer ou avec des produits abrasifs. Frotter la cheminée en acier inoxydable avec un nettoyant pour acier inoxydable.

Filtres métalliques
Le filtre doit être nettoyé une fois par mois (ou lorsque le système d'indication de saturation des filtres – si prévu sur le modèle possédé – indique cette nécessité) avec des détergents non agressifs, à la main ou dans le lave-vaisselle à faibles températures et cycle rapide. Placez les filtres en mettant les ouvertures vers le bas dans le lave-vaisselle pour permettre à l'eau de s'écouler. Les produits d'entretien donnent aux filtres en aluminium une couleur terne. Cela est tout à fait normal.

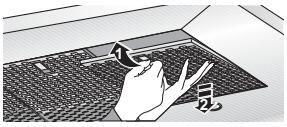

Comment éliminer la cassette-filtre

1 Éteignez le volet et l'éclairage.
2 Aux trous, poussez le filtre vers l'arrière et inclinez la façade vers le bas.
3 Enlevez le filtre de la hotte.

Nettoyage

Vous pouvez nettoyer les filtres dans le lave-vaisselle. Attendez que les filtres soient bien égouttés avant de les remettre en place.

Il est aussi possible de laver les filtres à la main.
Nettoyez les filtres avec de l'eau et un produit pour la vaisselle et rincez-les. Attendez que les filtres soient bien égouttés. La partie inférieure de la hotte peut être nettoyée avec un produit d'entretien et un chiffon doux. Essuyez avec un essuie-tout ou un torchon sec.

Remise en place de la cassette à filtre

Le filtre avec le mécanisme de fermeture doit être orienté vers le côté. Ouvrez le mécanisme de fermeture. Les cames situées sur le côté du filtre tombent ainsi vers l'intérieur. En plaçant les filtres, maintenez le mécanisme de fermeture dans cette position.

1 Poussez les cames latérales du filtre dans les ouvertures prévues à cet effet situées sur le côté de la hotte.
2 Inclinez le filtre vers le haut.
3 Lâchez le mécanisme de fermeture. Les cames situées sur le côté du filtre sortent vers l'extérieur et tombent ainsi dans les ouvertures prévues à cet effet situées sur le côté de la hotte.
Le filtre est ainsi remis en place.

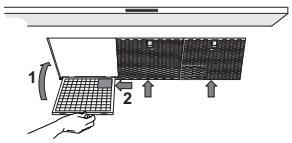

Attention!

Replacer les filtres anti-graisse sur la même position où ils étaient montés à l'origine (voir figure).
La juste position des filtres anti-graisse permet un fonctionnement parfait de l'aspiration.

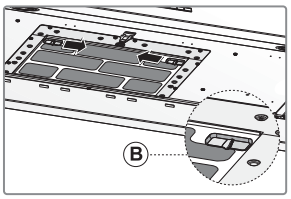

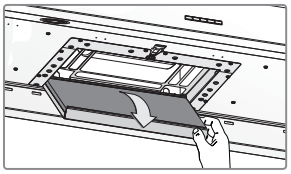

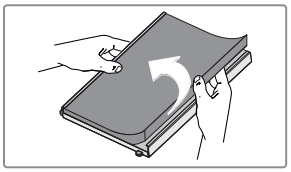

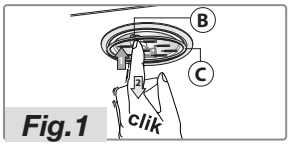

Fig.1

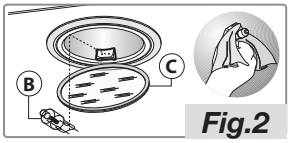

Fig.2

Filtres au charbon actif:
Les filtres au carbone actif servent à purifier l'air qui sera rejeté dans la pièce et à atténuer les odeurs générées par la cuisson.
Les filtres de carbone actif régénérables doivent être lavé à la main, avec des détergents neutres non abrasifs, ou dans le lave-vaisselle à température maximale de 65°C (le cycle de lavage doit être complet et sans plats) Enlever l'eau en excès sans abîmer le filtre, retirer les parties en plastique, faire sécher le matelas au four pendant au moins 15 minutes environ et à la température maximale de 100°C. Cette opération doit être répétée chaque 2 mois pour maintenir efficace la fonction du filtre à carbone régénérable. Ces derniers doivent être remplacés au maximum chaque 3 ans ou lorsque le matelas est endommagé. **Avant de monter les filtres anti-graisses et les filtres à carbone actif régénérables, il est important que ceux-ci soient bien secs.** Pour transformer la hotte de la version aspirante à la version filtrante, demander à votre revendeur les filtres au charbon actif et suivre les consignes de montage .

Remplacement des filtres au charbon actif:
Pour remplacer les filtres au charbon actif il faut enlever auparavant les filtres anti-graisse puis, pousser les deux touches latérales **B** du filtre au charbon actif vers l'intérieur. Pour enlever le filtre, le tirer vers le bas. Pour réassembler la pièce, effectuer l'opération inverse.

Pour remplacer les lampes allogènes **B** presser le verre **C** de la manière indiquée sur la figure 1.
Attention: Remplacer par des lampes allogènes du même type. Ne pas toucher la lampe allogène avec les mains nues ; une fois qu'elle est remplacée, refermer le verre **C** figure 2.

Attention!
Si la version de l'appareil comporte des lampes led, pour les remplacer faire appel à un technicien spécialisé.

Généralités

Le raccordement électrique de cet appareil doit être effectué par un installateur agréé, qui connaît et applique les normes de sécurité en vigueur.

Nous déclarons que nos produits répondent aux directives européennes applicables, décisions et règlements et les exigences énumérées dans les normes de référence.

Important:

- La distance entre le point le plus bas de la hotte aspirante et la plaque de cuisson doit être d'au moins 65 cm. Sur les taques de cuisson électriques, céramique ou à induction, cette distance doit être d'au moins 55 cm.

- Ne pas oublier les règlements locaux en vigueur concernant l'aération des appareils à gaz.

- Un conduit d'évacuation court et un nombre limité de coudes assurent un meilleur fonctionnement de la hotte.

- Avant de commencer à percer, assurez vous qu'il ne passe pas de conduites à l'endroit choisi.

- Le tuyau de connexion de la hotte possède un diamètre de 120, 125 ou 150 mm. Il est conseillé, par conséquent, d'utiliser un tuyau à bouche) du même diamètre.

- Le matériel d'installation livré avec la hotte en question, est approprié pour des murs en béton renforcé et en briques. Certains types de murs demanderont des chevilles et des vis spéciales.

Connexion

Raccordement électrique pour les modèles: WS7011MAM, WS9011MAM, WS9011AAM, WS9011NAM, WS9011UAM, WS9092MAM, WS9092AAM, WS9092NAM, WS1011LAM, WS1211MAM, WS1292MAM, WS1511MAM.
L'appareil est construit en classe II, pour cela aucun cable ne doit être connecté avec la prise terre.
Le branchement au réseau électrique doit être exécuté de la façon suivante:
MARRON = L ligne
BLEU = N neutre

Raccordement électrique pour les modèles: WS9011TAM, WS9011MAX, WS1211MAX.
Cet appareil est construit en classe I, par conséquent, il doit être raccordé à la prise de terre.
Le branchement au réseau électrique doit être exécuté de la façon suivante:
MARRON = **L** ligne
BLEU = **N** neutre
JAUNE/VERT = ⏚ terre.
Le câble neutre doit être raccordé à la borne portant le symbole **N** tandis que le câble **JAUNE/VERT**, doit être raccordé au borne près du symbole de terre ⏚.
Dans l'opération de raccordement électrique s'assurer que la prise de courant est munie d'une connexion à la terre.

Cette hotte aspirante est équipée d'une fiche de raccordement. Installez la hotte de manière à ce que la prise soit accessible.

Attention:
Pour le branchement fixe, veillez à ce que le câble d'alimentation soit muni d'un interrupteur omnipolaire avec une distance de contact d'au moins 3 mm.

Dimensions pour l'encastrement

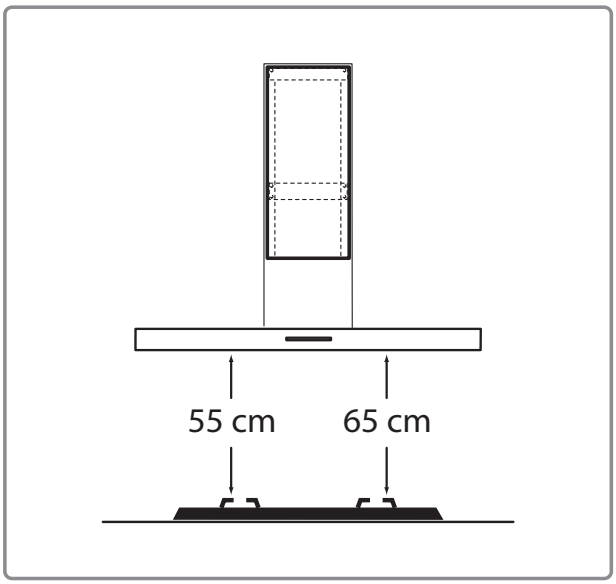

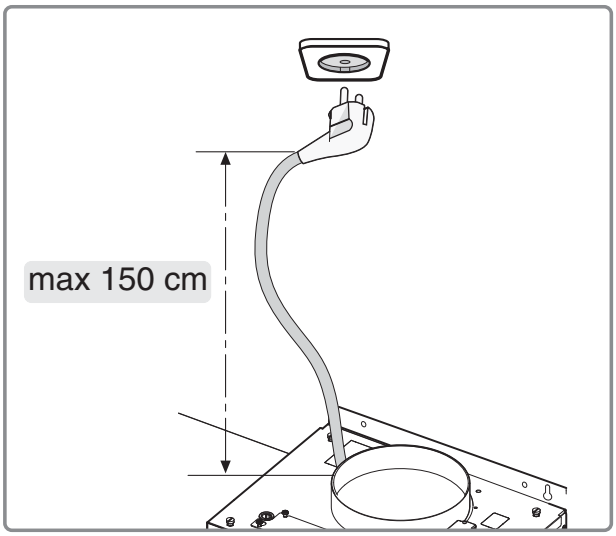

Type:

WS7011MAM
WS9011MAM
WS9011AAM
WS9011NAM
WS9011MAX
WS9011UAM
WS9011TAM
WS9092MAM
WS9092AAM
WS9092NAM
WS1011LAM
WS1211MAX
WS1211MAM
WS1292MAM
WS1511MAM

Distance demandée:
La distance minimale entre la surface d'appui des casseroles sur le fourneau et la partie plus basse de la hotte ne doit pas être inférieure à 65 cm. Pour des fourneaux électriques, en céramique ou à induction, la distance devra être au minimum de 55 cm.

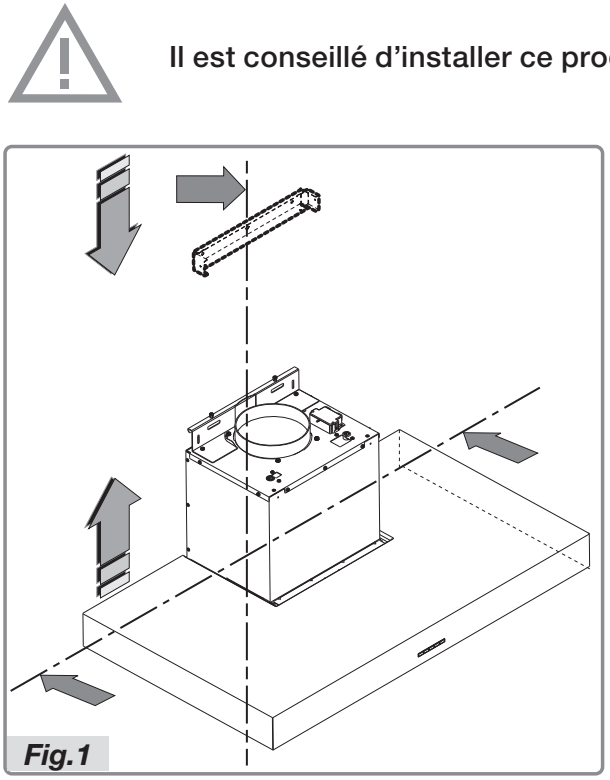

- Marquer sur le mur le côté inférieur de la hotte, en respectant la distance minimale entre celle-ci et les fourneaux.

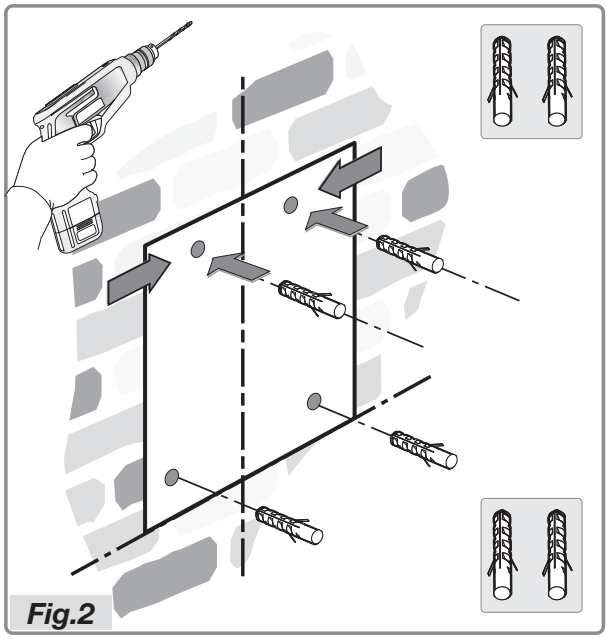

- Positionner le modèle sur le mur en s'assurant que la ligne coïncide avec celle qui a été marquée préalablement. Marquer la position des trous et faire un trou (Fig.2).

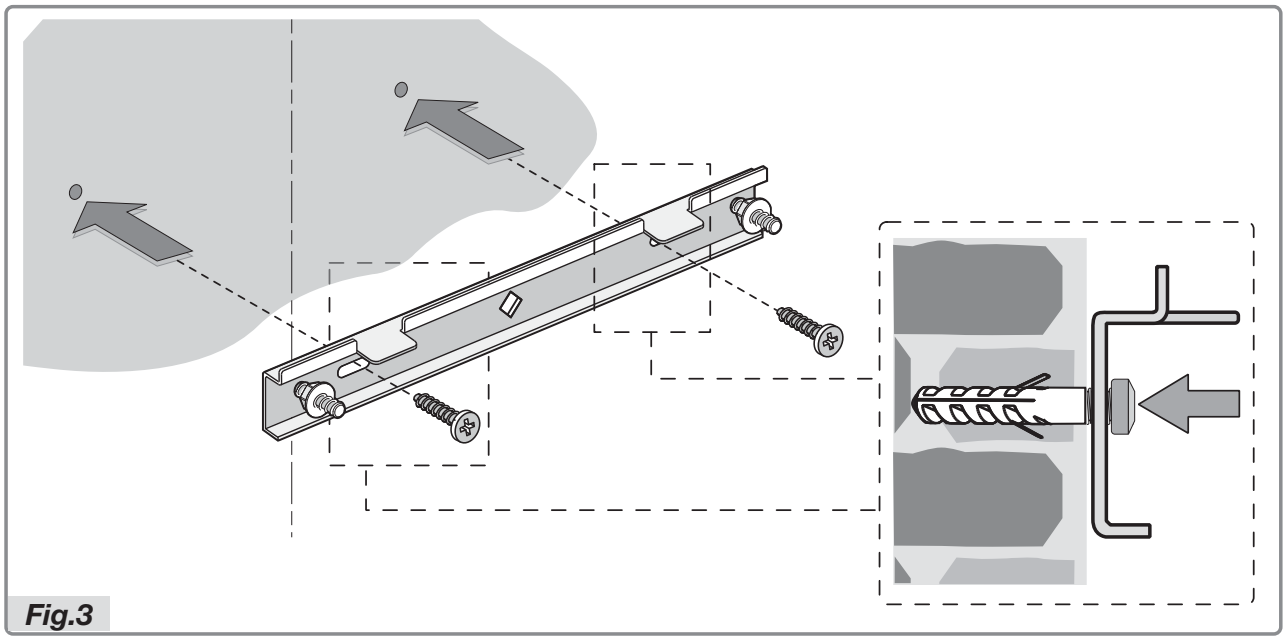

- Positionner la bride de support sur le mur et la fixer avec les deux vis (en dotation).
Pour l'opération de montage, utiliser les vis et les chevilles à expansion indiquées au type de mur (par ex. béton armé, placoplâtre, etc.). Si les vis et les chevilles sont fournies avec la hotte, s'assurer qu'elles sont appropriées pour le type de mur sur lequel la hotte sera montée.

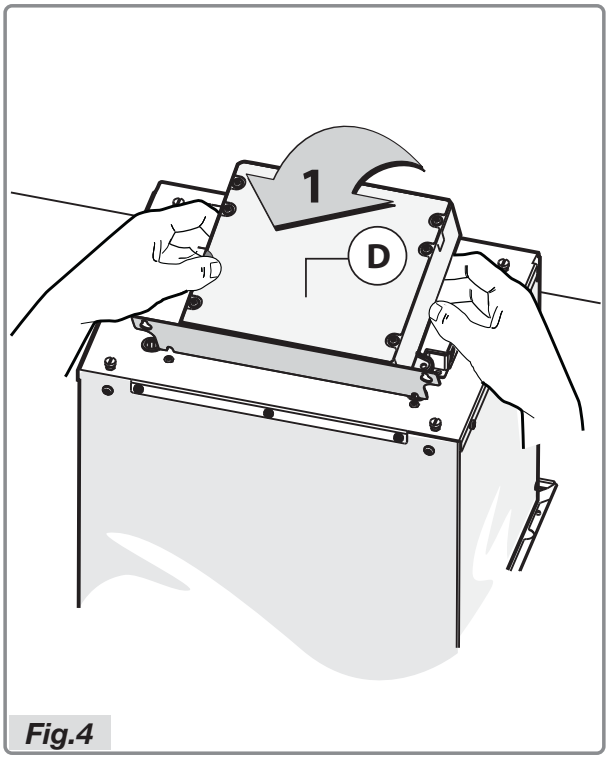

Fig.4

- Avant d'installer la hotte, fixer la boîte électrique **D**.
- Soulever la boîte électrique (Fig.4).

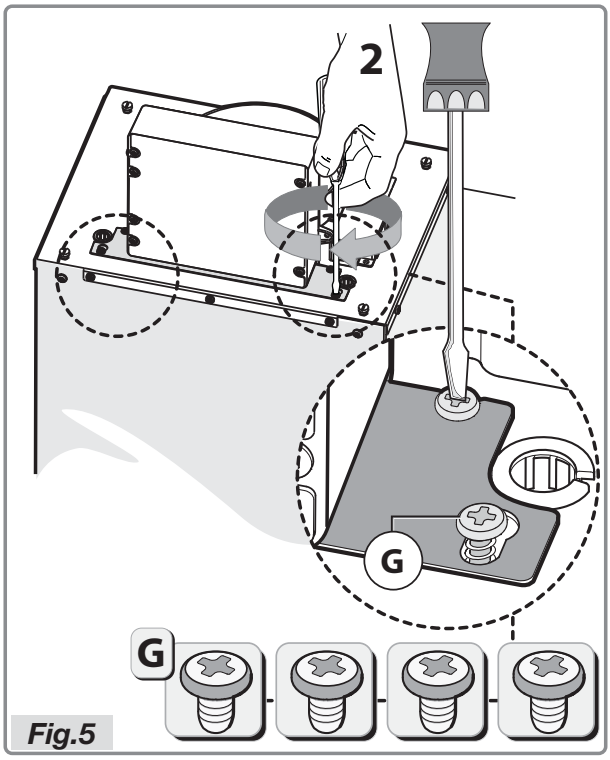

Fig.5

- Placer la bride de soutien sur la même ligne que les quatre vis **G** qui se trouvent déjà dans la bague et les visser de la façon indiquée sur la Figure 5.

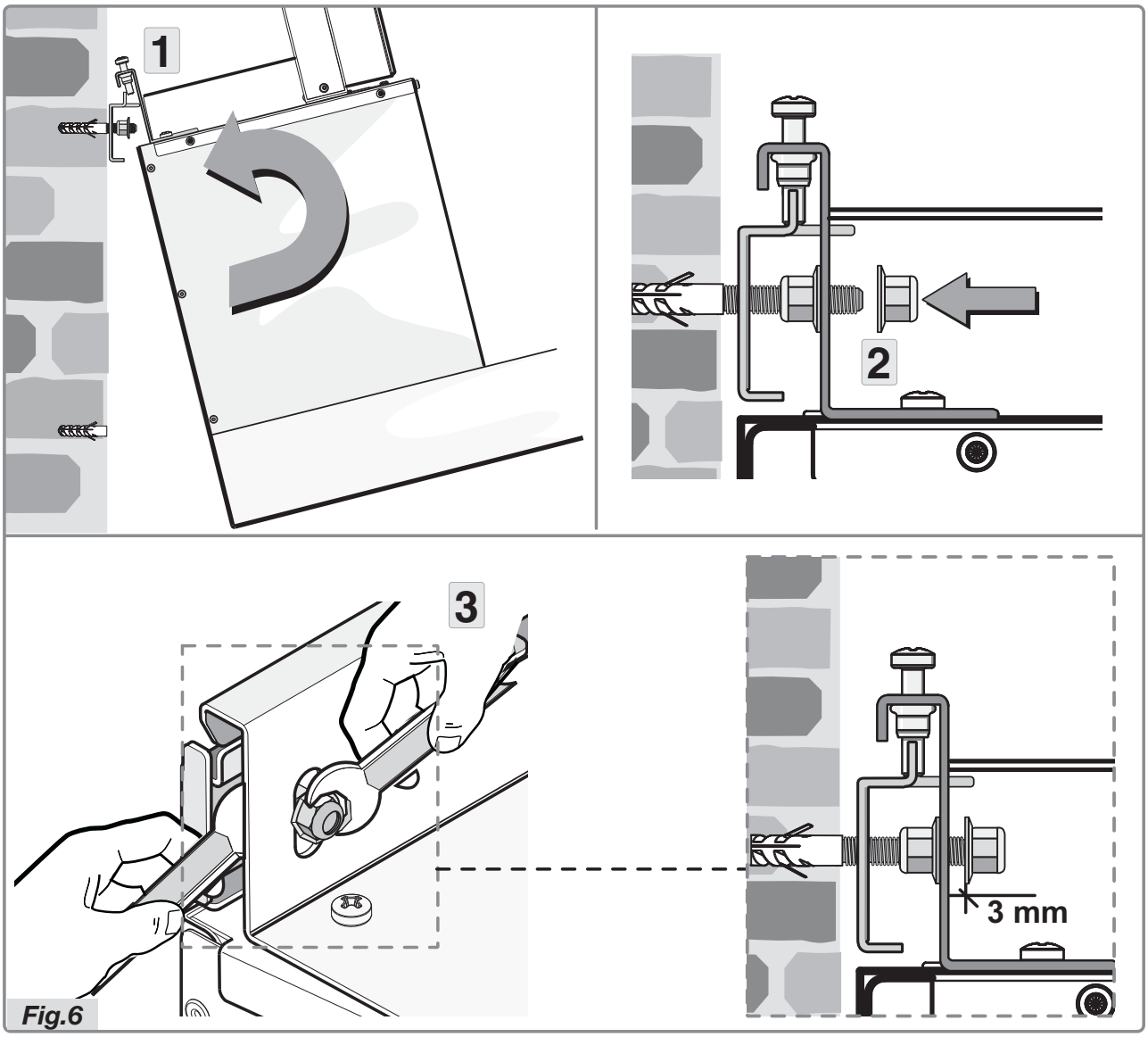

Fig.6

- Incliner légèrement la hotte et l'accrocher à la bride de soutien de la façon indiquée (figure 6 phase 1).
- Placer la hotte et la fixer sur la bride en insérant l'écrou dans la vis (figure 6 phase 2).
- Tenir à la main la clé anglaise appropriée et, avec l'autre, tirer l'écrou en utilisant une seconde clé anglaise (figure 6 phase 3). La distance entre l'écrou et la bride de soutien devrait être au minimum de 3 mm.

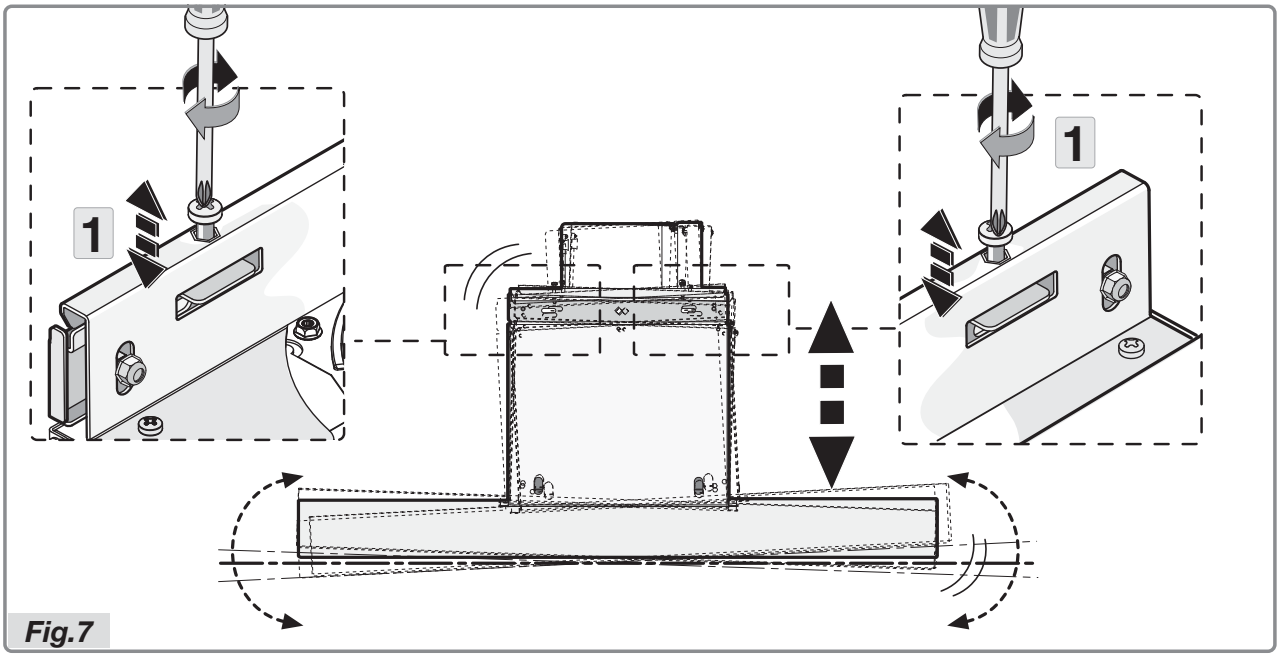

Fig.7

- Aligner l'appareil dans le sens horizontal, en réglant les deux vis de nivellement (figure 7 phase 1).

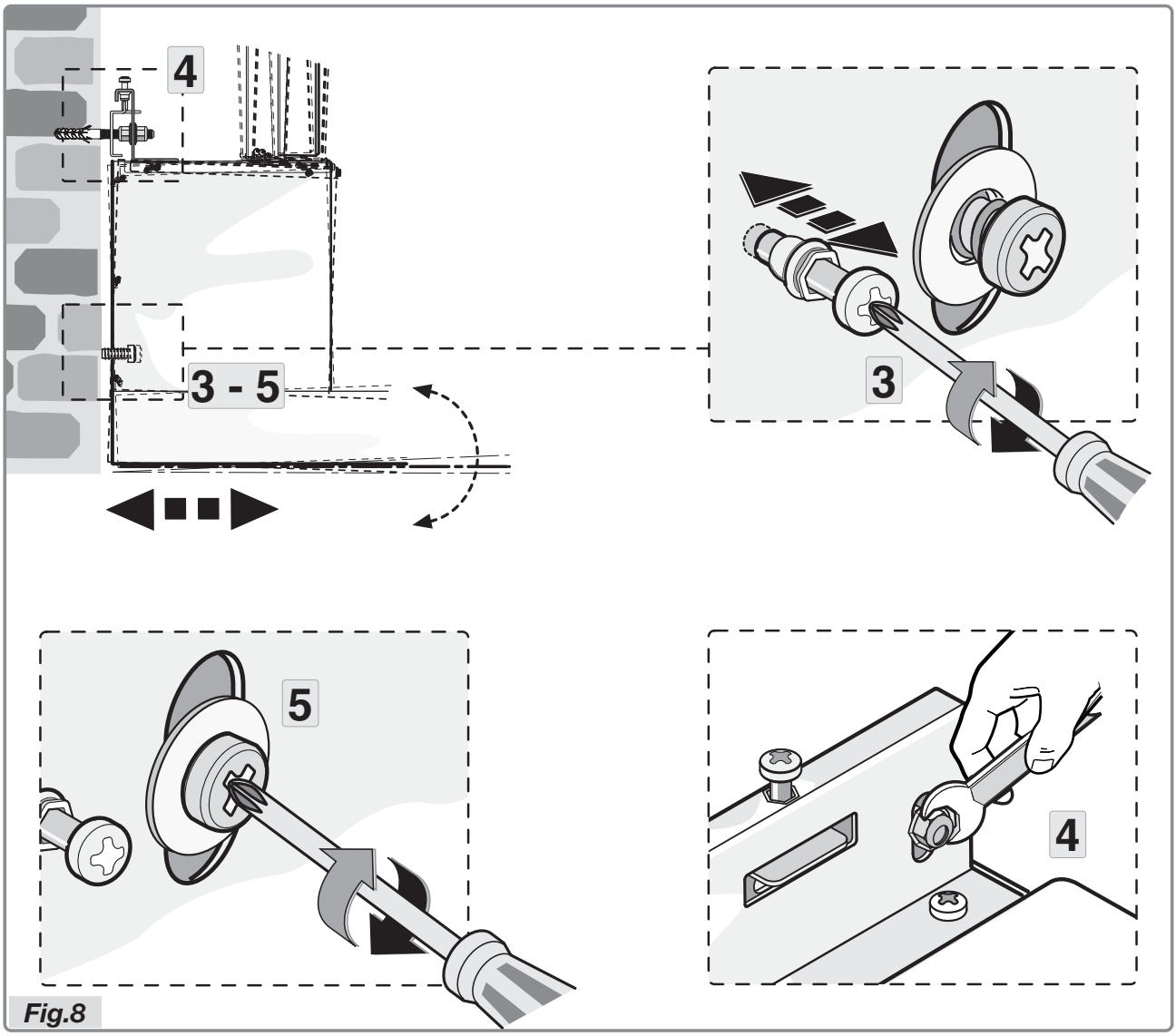

Fig.8

- Aligner l'appareil dans le sens horizontal, en réglant les deux vis de nivellement près des trous de sécurité (Fig.8 phase 3).
- Après avoir nivelé la hotte, serrer complètement les vis de la manière indiquée sur la figure 8 phase 4, ainsi que les vis de sécurité (Fig.8 phase 5).

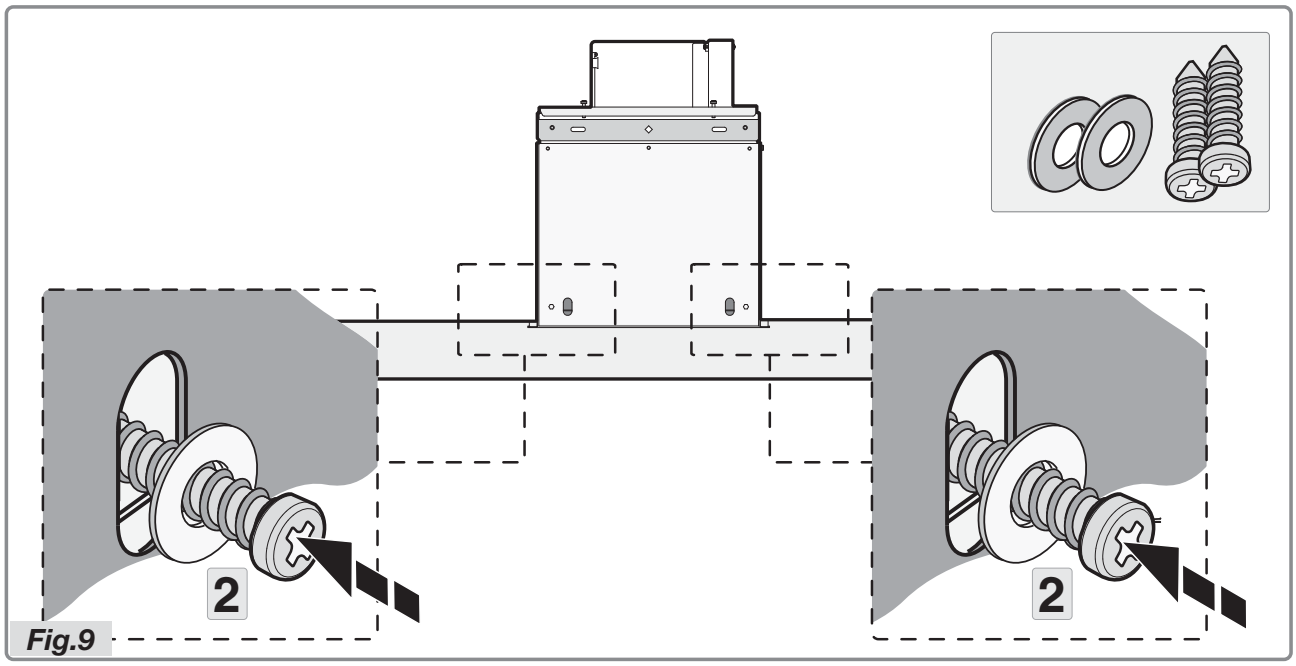

Fig.9

- Fixer la hotte définitivement avec les deux vis et les deux rondelles en dotation (figure 9 phase 2).

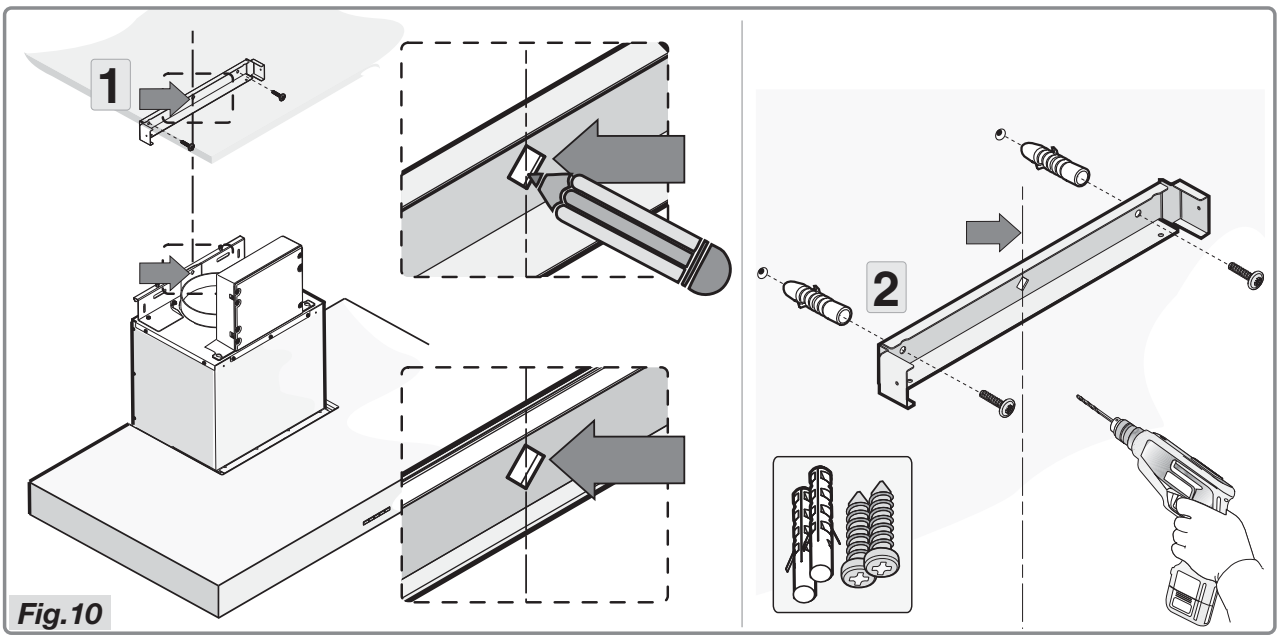

Fig.10

- Placer la bride de soutien en se rapportant aux mesures de la figure 1 et les fixer à l'aide des vis et des chevilles en dotation (Fig.10).

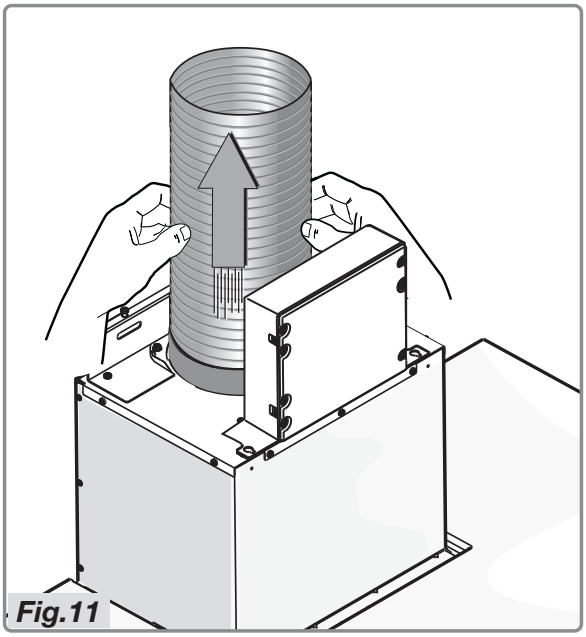
Fig.11

- Connecter la bride au trou d'évacuation à l'aide d'un tuyau (Fig.11).

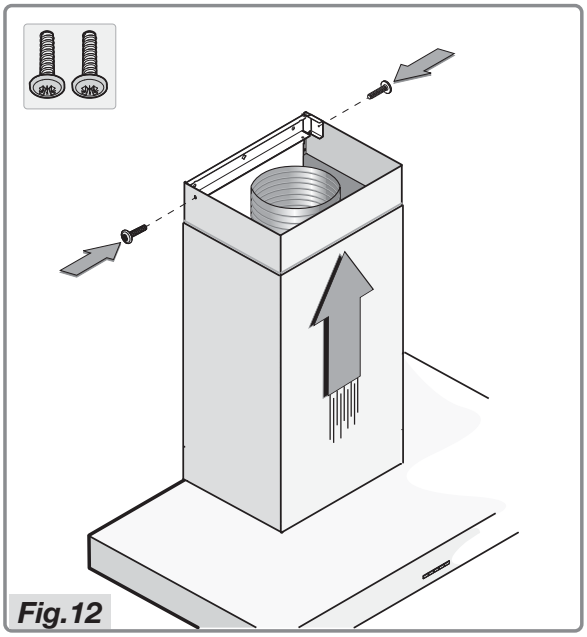
Fig.12

- Insérer la cheminée décorative supérieure dans la cheminée inférieure et les positionner sur le corps de la hotte. Faire glisser la cheminée décorative supérieure jusqu'à la bride et la fixer à l'aide de deux vis (Fig.12).

Mise au rebut

Mise au rebut de l'appareil et de l'emballage
Des matériaux solides ont été utilisés pour fabriquer cet appareil. Evacuez ces matériaux correctement et conformément aux dispositions administratives. Les autorités de votre pays pourront vous fournir des informations à ce sujet.

L'emballage de l'appareil est recyclable. Pour l'emballage, il peut être fait usage:

- de carton;
- de film polyéthylène (PE);
- de polystyrène exempt de CFC (mousse dure PS).

Ces matériaux doivent être mis au rebut de manière responsable et conforme aux dispositions gouvernementales.

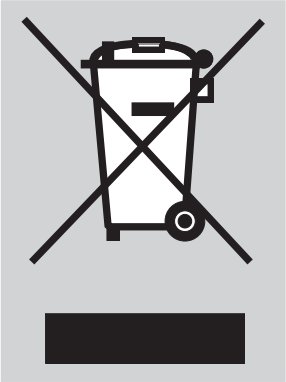

Pour rappeler l'obligation de traiter séparément les appareils électroménagers, a été apposé sur le produit un symbole représentant un conteneur à ordures barré d'une croix. Cela signifie qu'à l'issue de sa durée de vie, l'appareil ne peut être mis au rebut avec les déchets ménagers classiques. L'appareil doit être déposé dans un centre de collecte sélective de déchets prévu par l'administration communale ou dans un point de vente fournissant ce service.

Le traitement séparé d'un appareil électroménager permet d'éviter, pour l'environne ment et la santé, les retombées négatives qui pourraient découler d'un traitement incorrect et permet de récupérer les matériaux qui le composent dans le but d'une économie importante en termes d'énergie et de ressources.

INHALT

Ihre Dunstabzugshaube

Einführung 4

Sicherheit

Achtung! 5

Gebrauch

Bedienung 7

Pflege

Reinigen 14
Fettfilter 14
Aktivkohlefilter 16

Installation

Allgemein 17
Elektroanschluss 18
Einbaumaße 19

Anlagen

Entsorgung 27

Einführung

Nach der Lektüre dieser Gebrauchsanleitung werden Sie die Vorzüge dieses Geräts schnell zu schätzen wissen. Bitte lesen Sie auch die Sicherheitshinweise und die Empfehlungen zur Instandhaltung des Geräts.

Bewahren Sie die Gebrauchsanleitung und Installationsanweisungen auf.
Für spätere Benutzer könnten Sie von Vorteil sein.

Achtung!

Lassen Sie das Gerät durch einen anerkannten Installateur anschließen (Siehe das Kapitel “Installation”). Schließen Sie das Gerät nicht an das Stromnetz an, bevor die Installation vollständig abgeschlossen ist.

• Schließen Sie das Gerät gemäß den vor Ort geltenden Installationsvorschriften an.
• Aufgrund eventuell vorhandener scharfer Kanten empfehlen wir, bei der Montage der Dunstabzugshaube Arbeitshandschuhe zu tragen.
• Das Gerät wurde gemäß den aktuellsten Sicherheitsstandards gefertigt. Dennoch empfehlen wir, dass Personen mit psychischen oder motorischen Störungen oder geistigen Behinderungen das Gerät nicht ohne Aufsicht bedienen sollten. Dies gilt auch für Kinder.
• Verwenden Sie die Dunstabzugshaube nicht, wenn der Fettfilter nicht oder nicht korrekt angebracht ist!
• Lehnen Sie sich nicht gegen die Dunstabzugshaube.
• Die Dunstabzugshaube darf niemals als Abstellfläche verwendet werden, sofern dies nicht ausdrücklich angegeben wird.
• Sorgen Sie für ausreichende Belüftung, wenn Sie die Dunstabzugshaube zusammen mit einem Gaskochfeld verwenden.
• Die Luftabfuhr darf nicht an einen Abzugskanal angeschlossen werden, der auch für andere Geräte verwendet wird.
• Unter der Dunstabzugshaube darf nicht flambiert werden; reinigen Sie den Filter rechtzeitig. Beim Frittieren ist eine ständige Aufsicht erforderlich, um zu verhindern, dass heißes Fett in Brand gerät.
• Die Dunstabzugshaube muss regelmäßig (mindestens ein Mal pro Monat) innen und außen gereinigt werden. Wenn Sie diese Vorschrift nicht beachten und die Filter nicht vollständig reinigen oder ersetzen, kann dies zu Brandgefahr führen.
• Eine beschädigte Zuleitung muss vom Kundendienst des Herstellers oder gleichwertig qualifizierten Personen ausgetauscht werden, um Gefahren auszuschließen.
• Ziehen Sie den Stecker aus der Steckdose, bevor Sie die Lampen wechseln! Verwenden Sie ausschließlich die gleichen Lampen mit der angegebenen Wattzahl. Verwenden Sie die Dunstabzugshaube nur mit montierten Lampen, um das Risiko eines Stromschlags zu vermindern.
• Zugängliche Teile können beim Gebrauch mit Kochgeräten heiss werden.

Achtung!

- Die Fettfilter werden bei Verwendung des Geräts heiß. Warten Sie nach dem Kochen mindestens 30 Minuten vor der Reinigung.
- Bei Reperatur oder Reinigung des Geräts muss der Strom ausgeschaltet werden. Ziehen Sie den Stecker aus der Steckdose oder drehen Sie den Schalter im Stromkasten auf Null.
- Fett und Öl können bei Überhitzung Feuer fangen. Bleiben Sie während der Zubereitung von Speisen stets in der Nähe.
- Es wird keinerlei Haftung übernommen für Fehler, Schäden oder Brände des Gerätes, die durch Nichteinhaltung der in diesem Handbuch aufgeführten Anweisungen verschuldet wurden.

Bedienung

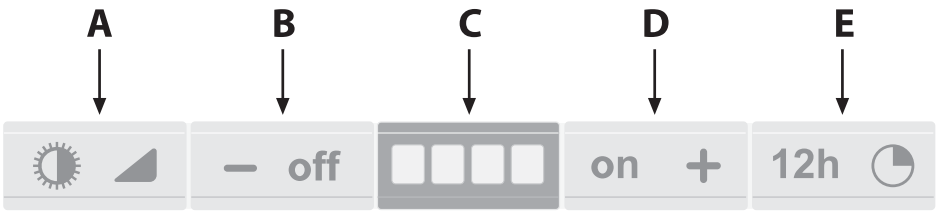

Achtung!

- Alle Aktivierungen und Deaktivierungen von Funktionsweisen oder Alarmen müssen mit ausgeschaltetem Motor und ausgeschalteten Lichtern erfolgen.
- Dieses Produkt ist mit einem akustischen Warngerät (Summer) ausgestattet. Bei jedem Drücken einer Taste ertönt zur Bestätigung ein akustisches Signal.
- Diese Funktion kann deaktiviert oder aktiviert werden, indem Sie gleichzeitig die Tasten ON und TIMER 5 Sekunden drücken.
- Falls Ihr Gerät in UMLUFTVERSION arbeitet, muss die Funktion zur Anzeige der eingefügten Aktivkohlefilter aktiviert werden (siehe diesbezüglichen Abschnitt).

Taste A

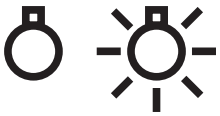

Licht (Softlight)
Einschalten:
Durch kurzes Drücken der Lichttaste schaltet sich das Licht bei maximaler Beleuchtungsstärke ein (Aktivierung der Schnellfunktion des Softlight).
Einstellen:
Durch anhaltenden Druck der Lichttaste kann die Beleuchtungsstärke von Maximum auf Minimum und umgekehrt eingestellt werden.
Ausschalten:
Durch schnelles Drücken der Lichttaste.

Taste B

OFF und Geschwindigkeitsreduzierung Einstellen:
Durch kurzes Drücken der Taste OFF wird die Geschwindigkeit des

Motors reduziert; auf dem Display fällt die Geschwindigkeit z. B. von Stufe 3 auf Stufe 2 ab.

Geschwindigkeit 3

Geschwindigkeit 2

Ausschalten:
Falls die Betriebsgeschwindigkeit des Motors auf Stufe 1 des Displays eingestellt ist, kann die Dunstabzugshaube durch kurzen Druck auf die Taste OFF ausgeschaltet werden.

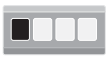
Geschwindigkeit 1

Falls die Taste OFF mindestens 2 Sekunden lang gedrückt wird, schaltet sich die Dunstabzugshaube - unabhängig davon, welche Motorgeschwindigkeit gewählt wurde - aus.

OFF

Display C

Display
Das Display kann abwechselnd GRÜNE LEDs (Anzeige der Motorgeschwindigkeit) und ROTE LEDs (Anzeige des Alarmstands) aufweisen (siehe Sonderfunktionen).

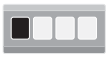
Geschwindigkeit 1

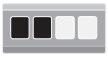
Geschwindigkeit 2

Geschwindigkeit 3

Geschwindigkeit 4

Taste D

ON und Geschwindigkeitserhöhung
Einschalten:
Zum Einschalten der Dunstabzugshaube genügt es, die Taste ON zu drücken.
Einstellen:
Durch kurzes Drücken der Taste ON wird die Motorgeschwindigkeit um jeweils eine Stufe erhöht.

1

2

3

4

Funktion INTENSIVGESCHWINDIGKEIT:
Indem Sie circa 2 Sekunden die Taste ON drücken, aktivieren Sie die Funktion INTENSIVGESCHWINDIGKEIT für 10 Minuten; anschließend kehrt die Dunstabzugshaube zu der zuvor eingestellten Geschwindigkeitsstufe zurück.
Ist die Funktion aktiv, leuchtet LED 4 auf.

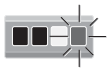

Um die Funktion vor Ablauf der 10 Minuten zu unterbrechen, erneut die Taste drücken.

Taste E

Timer
Betriebsweise:
Die Taste Timer regelt die Ansauggeschwindigkeit der Dunstabzugshaube ab dem Zeitpunkt ihrer Aktivierung für 10 MINUTEN; anschließend schaltet sich das Gerät aus.Aktivierung:
Zur Aktivierung der Funktion reicht ein kurzer Druck der Taste Timer. Sobald die Funktion aktiviert wurde, beginnt die LED der eingestellten Geschwindigkeit aufzublinken.

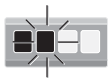

Bei eingeschalteten Lichtern reduzieren diese bei Beendigung der Funktion Timer automatisch die Beleuchtungsstärke um 30-40%.
Um die Funktion vor Beendigung der voreingestellten Zeit zu deaktivieren, reicht ein weiterer Druck der Taste Timer und das Gerät schaltet sich aus.
Achtung! Falls die Intensivgeschwindigkeit gewählt wurde, kann der Timer nicht aktiviert werden.

Funktion Clean Air:

Sonderfunktionen (Taste E):
Diese Funktion garantiert einen ständigen Luftaustausch in der Küche für maximal 12 Stunden.
Wird die Taste Timer 4 Sekunden bei ausgeschaltetem Gerät gedrückt, aktiviert sich die Funktion CLEAN AIR. Diese schaltet den Motor jede Stunde für 10 Minuten auf der ersten Geschwindigkeitsstufe ein; die LED 4 blinkt im Intervall - 1 Sekunde eingeschaltet, 2 Sekunden ausgeschaltet - auf.

Nach Ablauf dieser Zeit schaltet sich der Motor aus und auf dem Display leuchtet LED 4 im Dauermodus auf, bis nach weiteren 50 Minuten der Motor erneut für 10 Minuten startet und so weiter.

- Zum Deaktivieren der Funktion Clean air können Sie jede Taste mit Ausnahme der Licht-Tasten drücken.

Alarmanzeigen

Sättigung der Fett- und Aktivkohlefilter:
Wenn die LEDs auf dem Display Rot werden, müssen die Filter ausgewechselt oder gewaschen werden.

A - Fettfilter:
Falls auf dem Display LED 1 ROT aufleuchtet und zu blinken beginnt, bedeutet dies, dass 30 Betriebsstunden vergangen sind und die Fettfilter gewaschen werden müssen.

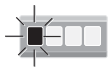

Für die Nullstellung des elektronischen Speichers die Taste OFF 5 Sekunden drücken, bis LED 1 nicht mehr aufblinkt.

B - Aktivkohlefilter:
Falls auf dem Display LED 2 ROT aufleuchtet und zu blinken beginnt, bedeutet dies, dass 120 Betriebsstunden vergangen sind und die Aktivkohlefilter ausgetauscht werden.

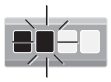

Für die Nullstellung des elektronischen Speichers die Taste OFF und ON gleichzeitig 5 Sekunden drücken, bis LED 2 nicht mehr aufblinkt.

Aktivierung der Anzeigefunktion für eingefügte Aktivkohlefilter: Durch gleichzeitiges Drücken der Tasten OFF und ON für 5 Sekunden wird die Anzeigefunktion der Aktivkohlefilter aktiviert: es ertönt ein akustisches Signal vom Summer und alle GRÜNEN LEDs schalten sich 1 Sekunde ein.

Deaktivierung der Anzeigefunktion eingefügte Filter:
Durch gleichzeitiges Drücken der Tasten OFF und TIMER für 5

Sekunden wird die Anzeigefunktion der Aktivkohlefilter deaktiviert: es ertönt ein akustisches Signal vom Summer und alle ROTEN LEDs schalten sich 1 Sekunde ein.

- Um zu überprüfen, ob der elektronische Speicher zur Anzeige der eingefügten Aktivkohlefilter aktiviert oder deaktiviert ist, gleichzeitig die Tasten LICHT und TIMER 5 Sekunden drücken: - falls die Funktion aktiviert ist, leuchten auf dem Display 3 Sekunden alle LEDs GRÜN auf.
- falls die Funktion deaktiviert ist, leuchten auf dem Display 3 Sekunden alle LEDs ROT auf.

Achtung!

- Überprüfen Sie, dass die Summer-Funktion nicht deaktiviert wurde (siehe Hinweise am Anfang der Anweisungen zu diesem Bedienelement).

Bedienung

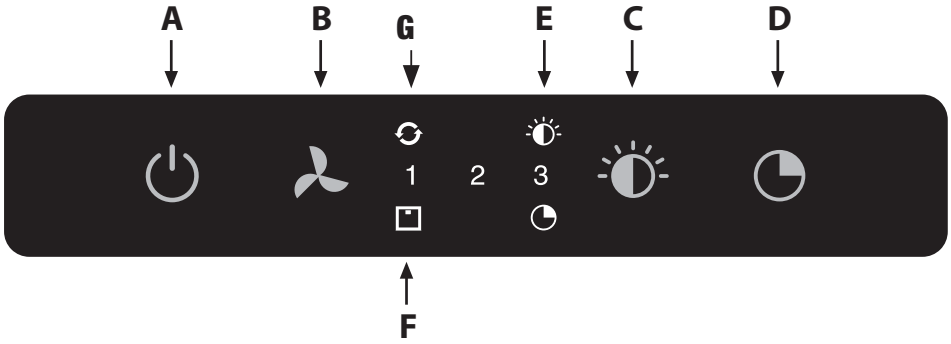

Taste A

Die Einschalt-/Ausschalttaste schaltet die gesamte Dunstabzugshaube (Motor und Lichter) ein und aus. Durch Betätigung der Taste läuft der Motor auf Geschwindigkeitsstufe 1 an.

Taste B

Aus der OFF-Position für die 1. Geschwindigkeitsstufe einmal drücken, für die 2. Stufe zweimal und für die 3. Stufe dreimal. Um die Intensivgeschwindigkeit einzufügen, die Taste 5 Sekunden drücken, unabhängig davon, in welchen Zustand sich die Dunstabzugshaube befindet. Bei jeder Geschwindigkeit leuchtet ausschließlich die Led zur eingestellten Geschwindigkeit auf. Die Intensivgeschwindigkeit wird von der aufleuchtenden Led der Geschwindigkeitsstufe 3 angezeigt. Die Intensivgeschwindigkeit dauert 10 Min., anschließend kehrt die Dunstabzugshaube zu der letzten eingestellten Geschwindigkeit zurück. Um die Intensivgeschwindigkeit auszuschalten, drücken Sie die Taste Power (die Dunstabzugshaube schaltet sich aus); oder drücken Sie die Taste Fan speed, woraufhin die Geschwindigkeit zu der zuvor eingestellten Stufe zurückkehrt. Geschwindigkeit der Dunstabzugshaube mit zyklischem Verlauf.

Taste C

Licht
Die Lichtstufen sind drei: Hoch, mittel, niedrig. Aus ausgeschalteter Stellung den Schalter einmal für die hohe Lichtstufe drücken; zweimal für die mittlere Stufe, dreimal für die niedrige Stufe und viermal, um die Lichter auszuschalten. Die Lichtstufe hat einen zyklischen Verlauf: hoch, mittel, niedrig, ausgeschaltet.

Taste D

Timer
Mit jeder eingeschalteten Geschwindigkeit (ausgenommen Intensivgeschwindigkeit) wird bei Drücken der Taste die Timer-Funktion für 15 Min. aktiviert. Bei Beendigung des Count-Downs schaltet sich die Dunstabzugshaube aus (Motor und eventuell eingeschaltete Lichter).

Anzeigeleuchte E

Die Anzeigeleuchte Lichter leuchtet auf, wenn die Lichter, unabhängig von ihrer Beleuchtungsstärke, eingeschaltet sind.

Anzeigeleuchte F

Nach 30 Betriebsstunden leuchtet die Led der Anzeigeleuchte Filter auf (ohne Blinkmodus) und zeigt an, dass die Fettfilter gewaschen werden müssen. Die Nullstellung der Funktion (bei ausgeschalteter Dunstabzugshaube) erfolgt, indem die Taste Fan speed 5 Sek. gedrückt wird. Daraufhin schaltet sich die Led der Filteranzeige aus und die 30h-Einstellung beginnt erneut bei Null.
Nach 120h blinkt die Led im Dauermodus auf. Dies bedeutet, dass die Kohlefilter ausgetauscht werden müssen (falls eingebaut). Die Nullstellung der Funktion (bei ausgeschalteter Dunstabzugshaube) erfolgt, indem die Taste Fan speed 5 Sek. gedrückt wird. Daraufhin schaltet sich die Led der Anzeige aus und die Einstellung beginnt erneut bei Null.

Anzeigeleuchte G

Bei ausgeschalteter Dunstabzugshaube 5 Sek. die Taste Power (1) drücken, um die Funktion Clean air zu aktivieren. Diese schaltet den Motor auf der 1. Geschwindigkeitsstufe für 10 Min. pro Stunde ein. Die Anzeigeleuchte leuchtet im Dauermodus auf, die Led der 1. Geschwindigkeitsstufe leuchtet kurz auf. In den verbleibenden 50 Min. blinkt die Anzeigeleuchte. Die Funktion kann durch Drücken einer beliebigen Taste (mit Ausnahme der Lichter) deaktiviert werden.

Reinigen

Achtung! Vor jeder Reinigung und Pflege ist die Dunstabzugshaube durch Ziehen des Netzsteckers oder Ausschalten der Sicherung stromlos zu machen. Die Dunstabzugshaube muss sowohl innen als auch außen häufig gereinigt werden (etwa in denselben Intervallen, wie die Wartung der Fettfilter). Keine Produkte verwenden, die Scheuermittel enthalten. **Keinen alkohol verwenden!**

Achtung! Nichtbeachtung dieser Anweisungen zur Reinigung des Gerätes und zum Wechsel bzw. zur Reinigung der Filter kann zum Brand führen. Diese Anweisungen sind unbedingt zu beachten! Der Hersteller übernimmt keine Haftung für irgendwelche Schäden am Haube oder Brandschäden, die auf eine unsachgemäße Wartung oder Nichteinhaltung der oben angeführten Sicherheitsvorschriften zurückzuführen sind.

Dunstabzugshaube
Die Dunstabzugshaube können Sie mit Seifenlauge und einem weichen Tuch reinigen, danach mit klarem Wasser nachspülen. Gebrauchen Sie keine agressiven Putzmittel, wie z. B. Soda. Der Lack der Dunstabzugshaube bleibt gut, wenn Sie ihn ab und zu mit Wachs einreiben.

Rostfreie Hauben
Nicht mit einem Scheuerschwamm oder anderen Scheuermitteln behandeln. Nachbehandeln mit Stahlreiniger und in Strukturrichtung des Edelstahls putzen.

Fettfilter
Dieser muss einmal monatlich gewaschen werden (oder wenn das Sättigungs-anzeigesystem der Filter – sofern bei dem jeweiligen Modell vorgesehen – dies anzeigt). Das kann mit einem milden Waschmittel von Hand, oder in der Spülmaschine bei niedriger Temperatur und einem Kurzspülgang erfolgen. Setzen Sie die Fettfilter mit den Öffnungen nach unten in den Geschirrspüler, so dass das Wasser herauslaufen kann. Der Aluminiumfilter wird durch die Reinigungsmittel stumpf, das ist normal.

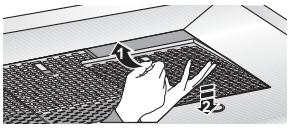

Filterkassette herausnehmen

1 Schalten Sie die Klappe und Beleuchtung aus.
2 Drücken Sie den Filter bei der Aussparung nach hinten und klappen Sie die Vorderseite herunter.
3 Nehmen Sie den Filter aus der Haube heraus.

Reinigung

Sie können die Filter im Geschirrspüler reinigen. Lassen Sie die Filter gut abtropfen, bevor sie wieder eingesetzt werden.

Die Filter können auch mit der Hand gereinigt werden.
Reinigen Sie die Filter in einer Spüllauge und spülen Sie diese dann ab. Lassen Sie die Filter gut abtropfen. Die Unterseite der Dunstabzugshaube kann mit einem milden Reinigungs-mittel und einem feuchten Tuch gereinigt werden. Mit Haushalts-Papiertuch oder einem trocknen Tuch trockenreiben.

Filterkassette wieder einsetzen

Der Filter ist mit dem Schließmechanismus an der seite einzusetzen. Öffnen Sie den Schließmechanismus. Die Stifte an der seite des Filters gleiten dadurch nach innen. Halten Sie beim Einsetzen des Filters den Schließmechanismus in dieser Position.

1 Drücken Sie die Stifte an der seite des Filters in die dafür bestimmten Öffnungen an der seite der Dunstabzugshaube.
2 Klappen Sie den Filter nach oben.
3 Lassen Sie den Schließmechanismus los. Die Stifte an der seite des Filters kommen heraus und gleiten in die dafür bestimmten Öffnungen an der seite der Dunstabzugshaube.
Der Filter ist jetzt wieder eingesetzt.

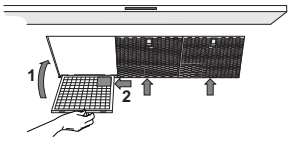

Achtung!

Die Fettfilter wieder in ihrer ursprünglichen Position einsetzen (siehe Abb.).
Die korrekte Position der Fettfilter sorgt für eine perfekte Ansaugleistung.

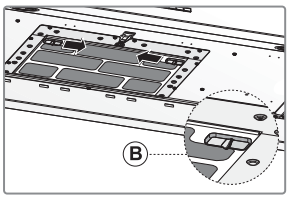

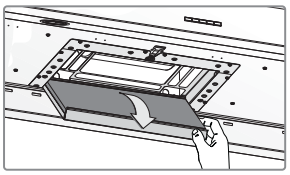

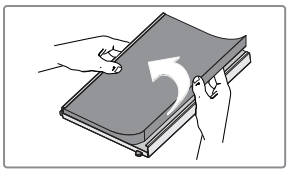

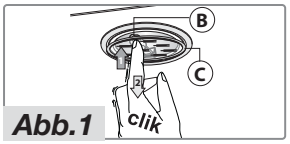

Abb.1

Abb.2

Aktivkohlefilter:
Die Aktivkohlefilter dienen dazu, die Luft, die in die Umgebung zurückgeleitet wird zu reinigen; sie haben die Aufgabe, die unangenehmen Gerüche, die während des Garvorgangs entstehen, zu beseitigen. Die regenerierbaren Aktivkohlefilter müssen per Hand mit neutralen, nicht scheuernden Reinigungsmitteln gewaschen werden oder man gibt ihn in die Spülmaschine bei einer Temperatur, die 65°C nicht überschreiten darf (der Waschzyklus muss ohne Geschirr vollendet werden). Das überschüssige Wasser entfernen ohne den Filter dabei zu beschädigen, die Bauteile aus Kunststoff entfernen und das Vlies im Ofen mindestens 15 Minuten lang circa bei einer Temperatur von max. 100°C trockenen. Um den regenerierbaren Aktivkohlefilter wirkungsvoll zu erhalten, muss diese Operation alle 2 Monate wiederholt werden. Max. alle drei Monate muss ein Auswechseln vorgenommen werden bzw. jedes Mal, wenn das Vlies beschädigt ist. **Vor der Montage des Antifett-Filters und des regenerierbaren Aktivkohlefilters ist es unbedingt nötig sicherzustellen, dass diese gut getrocknet sind.** Beziehen Sie, um die Dunstabzugshaube von der Abluftversion zur Filterversion umzuformen, bei Ihrem Händler die Aktivkohlefilter und befolgen Sie die Einbauhinweise.

Wechsel der Aktivkohlefilter:
Für den Wechsel der Aktivkohlefilter müssen zuerst die Fettfilter herausgenommen und dann die zwei seitlichen Tasten B des Aktivkohlefilters nach innen gedrückt werden. Den Filter zur Entnahme nach unten ziehen. Zum erneuten Einsetzen des Teils in umgekehrter Reihenfolge verfahren.

Für den Wechsel der Halogenlampen **B** auf das Deckglas **C** drücken; siehe Abb.1.
Achtung: Durch Halogenlampen derselben Bauart ersetzen. Diese nicht mit bloßen Händen berühren; nach dem Wechseln das Deckglas **C** wieder verschließen; siehe Abb.2.

Achtung!
Sollte es sich beim Gerät um die Version mit LED-Lampen handeln, wenden Sie sich für den Eingriff an einen Fachtechniker.

Allgemein

Der Anschluß dieses Gerätes an das Lichtnetz muß durch einen anerkannten Installateur geschehen, der die Sicherheitsvorschriften gut kennt und anwendet.

Wir erklären dass unsere Produkte den geltenden Europäischen Richtlinien, Entscheidungen und Verordnungen und den Anforderungen der genannten Normen erfüllen verwiesen.

Wichtig zu wissen:

- Der Abstand zwischen dem niedrigsten Punkt der Dunstabzugshaube und einem Gaskochfeld muss mindestens 65 cm betragen. Bei einer elektrischen Kochplatte, einer Induktionskochplatte oder einem Keramikfeld muss dieser Abstand mindestens 55 cm sein.

- Die Abluftführung darf nur an einen zentralen mechanischen Abzugskanal angeschlossen werden.

- Denken Sie an die örtlichen Vorschriften bezüglich Entlüftung von Gasgeräte.

- Je kürzer das Abluftrohr und je weniger Krümmungen es hat, um so besser ist die Wirkung der Dunstabzugshaube.

- Kontrollieren Sie, bevor Sie zu bohren beginnen, ob in der Mauer keine Installationsleitung(en) vorhanden ist/sind.

- Der Durchmesser des Anschlussrohrs der Dunstabzugshaube beträgt 120, 125 oder 150 mm. Das Abzugsrohr sollte denselben Durchmesser haben.

- Das gelieferte Installationsmaterial für diese Dunstabzugshaube ist für Stahlbeton und Ziegelmauern geeignet. Für manche Mauertypen sind spezielle Dübel und Schrauben erforderlich.

Anschlüss

Elektroanschluss für Modell: WS7011MAM, WS9011MAM, WS9011AAM, WS9011NAM, WS9011UAM, WS9092MAM, WS9092AAM, WS9092NAM, WS1011LAM, WS1211MAM, WS1292MAM, WS1511MAM.
Die Küchenhaube gehört zur Geräteklasse II, daher muss keine der Leitungen geerdet werden.

Kontrollieren Sie, dass die Spannung Ihres Hausanschlusses mit dem auf dem Typenschild angegebenen übereinstimmt. Der Anschluss an das Stromnetz ist folgendermassen durchzuführen:
BRAUN = Phase **L**
BLAU = Phase **N**.

Elektroanschluss für Modell: WS9011TAM, WS9011MAX, WS1211MAX.
Dieses Gerät gehört der Schutzklasse I an und muss somit geerdet werden.
Der Anschluss an das Stromnetz wird folgendermaßen ausgeführt:
BRAUN = **L** Außenleiter
BLAU = **N** Neutralleiter
GELB/GRÜN = ⏚ Schutzleiter.
Der Neutralleiter muss an die Klemme mit dem Symbol **N** angeschlossen werden, während der **GELB/GRÜNE** Leiter an die Erdungsklemme mit dem Symbol ⏚ angeschlossen werden muss.
Vergewissern Sie sich beim elektrischen Anschluss, dass die Steckdose geerdet ist.

Diese Dunstabzugshaube ist mit einem Stecker versehen. Installieren Sie die Dunstabzugshaube so, dass der Stecker erreichbar ist.

Achtung:
Wenn Sie einen festen Anschluß anbringen möchten, sorgen Sie bitte dafür, daß in der Zuführungsleitung ein omnipolarer Schalter mit einem Kontaktabstand von mindestens 3 mm angebracht wird.

Einbaumaße

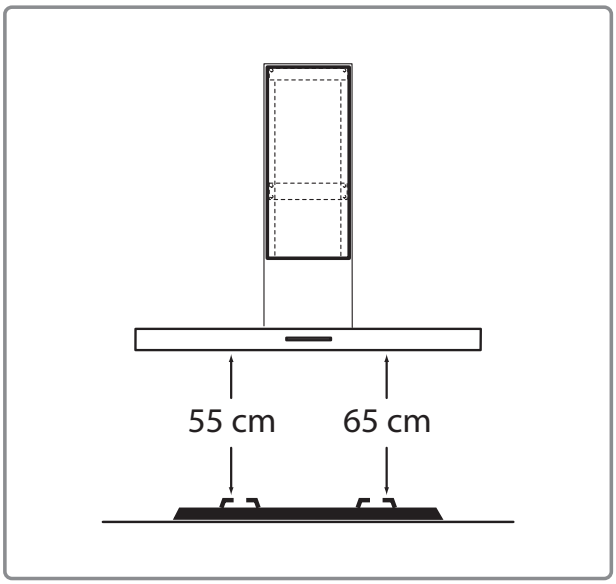

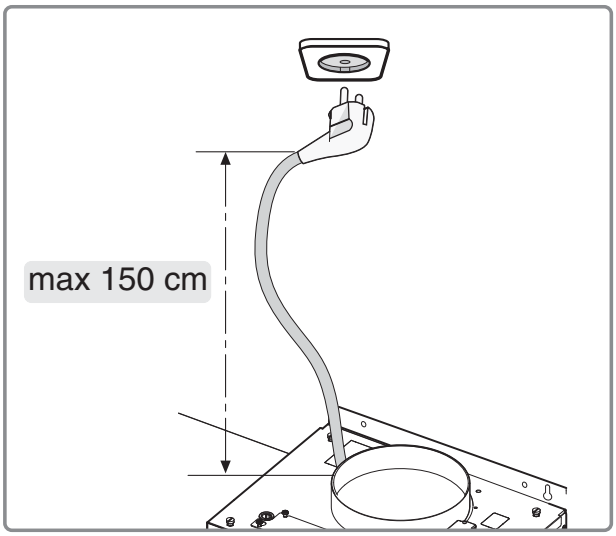

Bauart:

WS7011MAM
WS9011MAM
WS9011AAM
WS9011NAM
WS9011MAX
WS9011UAM
WS9011TAM
WS9092MAM
WS9092AAM
WS9092NAM
WS1011LAM
WS1211MAX
WS1211MAM
WS1292MAM
WS1511MAM

Erforderlicher Abstand:
Der Abstand zwischen dem Gaskochfeld und dem niedrigsten Punkt der Abzugshaube muss mindestens 65 cm betragen. Bei einem elektrischen Kochfeld, einem Keramikfeld oder einem Induktionskochfeld muss dieser Abstand mindestens 55 cm sein.

Für die Installation dieses Geräts sind zwei Personen erforderlich.

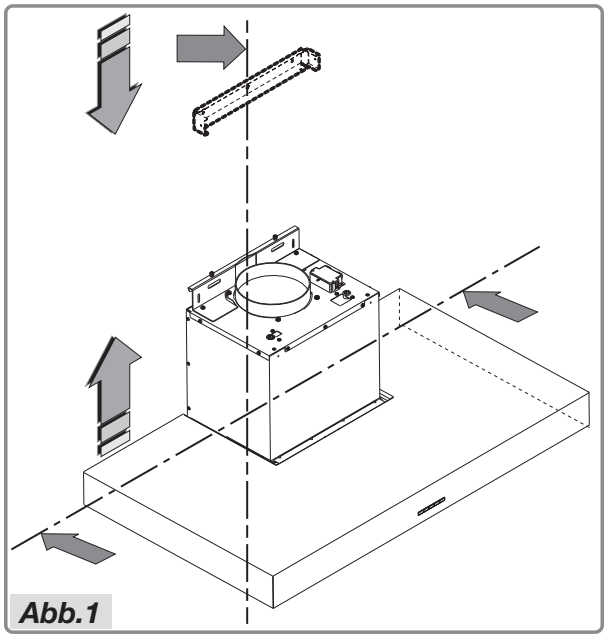

- Zeichnen Sie die Unterseite der Abzugshaube an der Wand vor und berücksichtigen Sie dabei deren Mindestabstand zur Kochfläche.

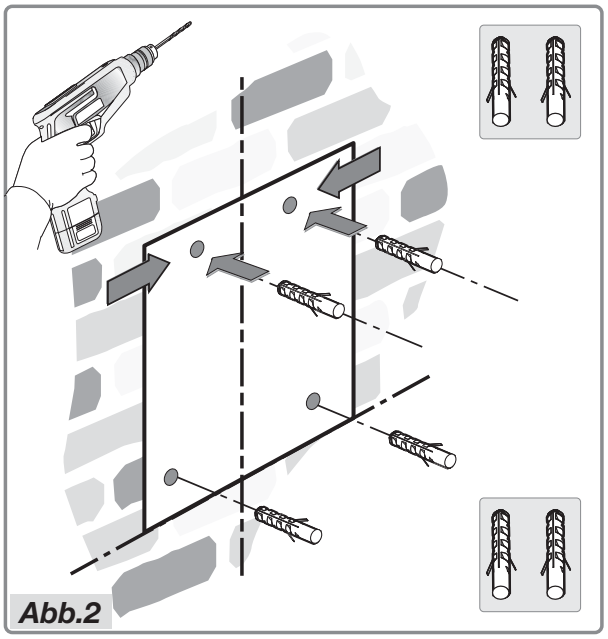

- Bringen Sie die Bohrschablone an der Wand an und vergewissern Sie sich, dass sie sich auf einer Linie mit der Vorzeichnung an der Wand befindet. Markieren Sie die Position der Löcher und bohren Sie diese (Abb.2).

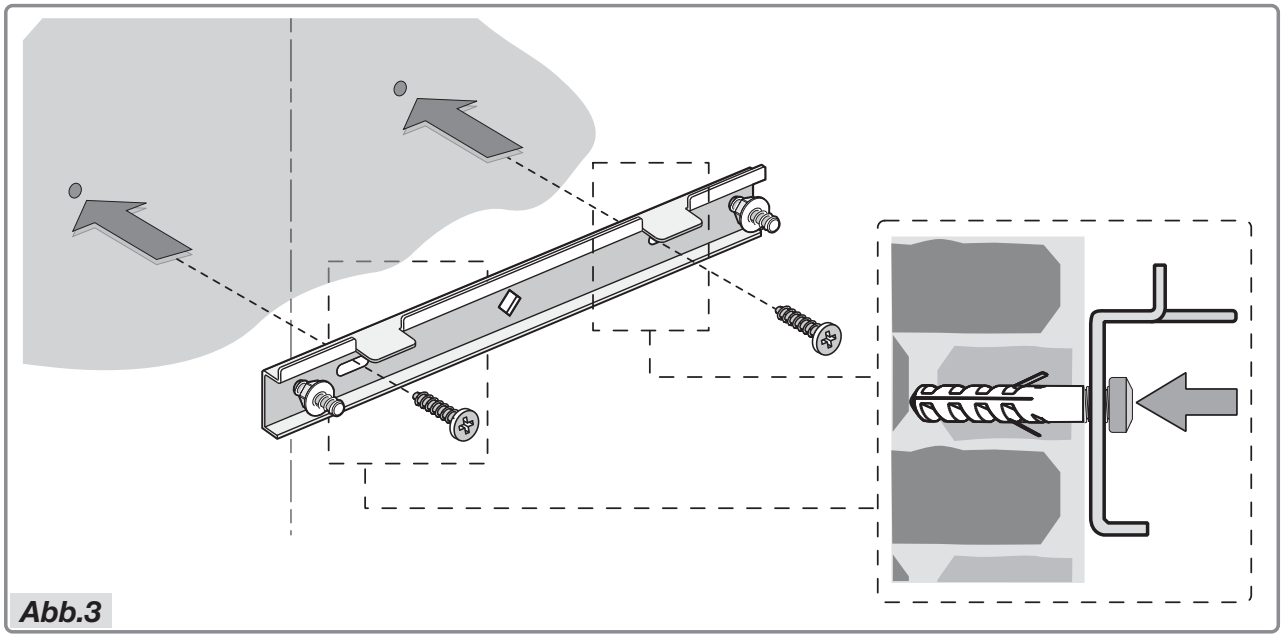

- Befestigen Sie den Bügel mit den zwei (mitgelieferten) Schrauben an der Wand.
Verwenden Sie für die Installation Schrauben und Spanndübel, die für die Wandbeschaffenheit angemessen sind (z.B. Stahlbeton, Gipskartonplatte usw.). Wenn die Schrauben und Dübel zum Lieferumfang der Abzugshaube gehören, prüfen Sie vor deren Verwendung, dass diese für die Art der Wand, an der das Gerät eingebaut werden soll, geeignet sind.

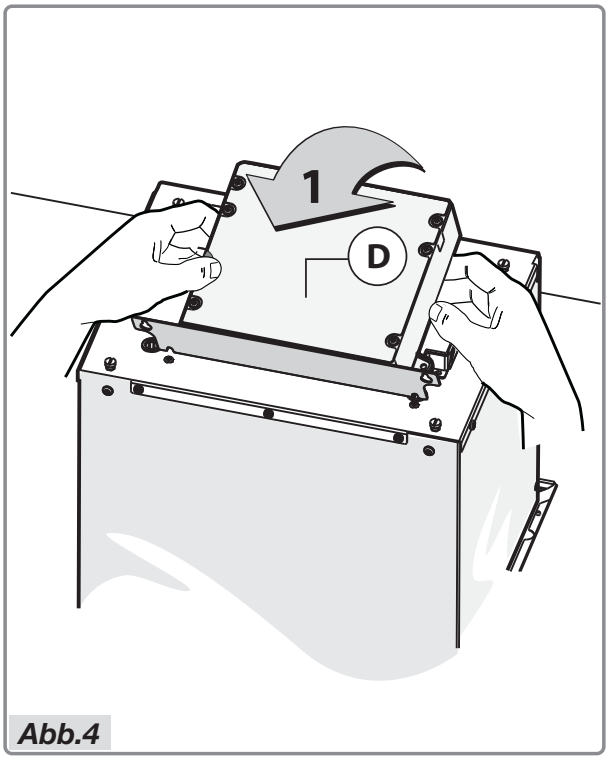

Abb.4

- Befestigen Sie vor der Installation der Abzugshaube den Schaltkasten **D**.
- Heben Sie den Schaltkasten an (Abb.4).

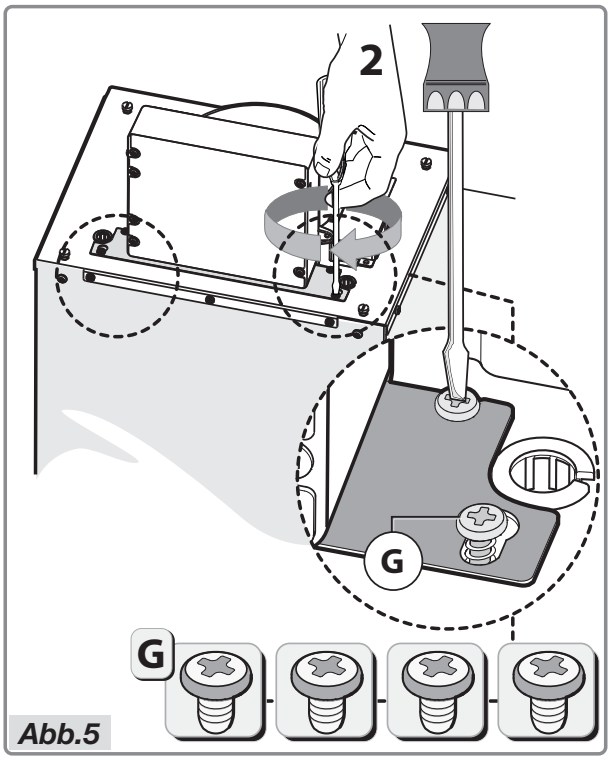

Abb.5

- Sie den Bügel mit den 4 Schrauben **G** direkt in der Buchse an und ziehen Sie diese fest; siehe Abb.5.

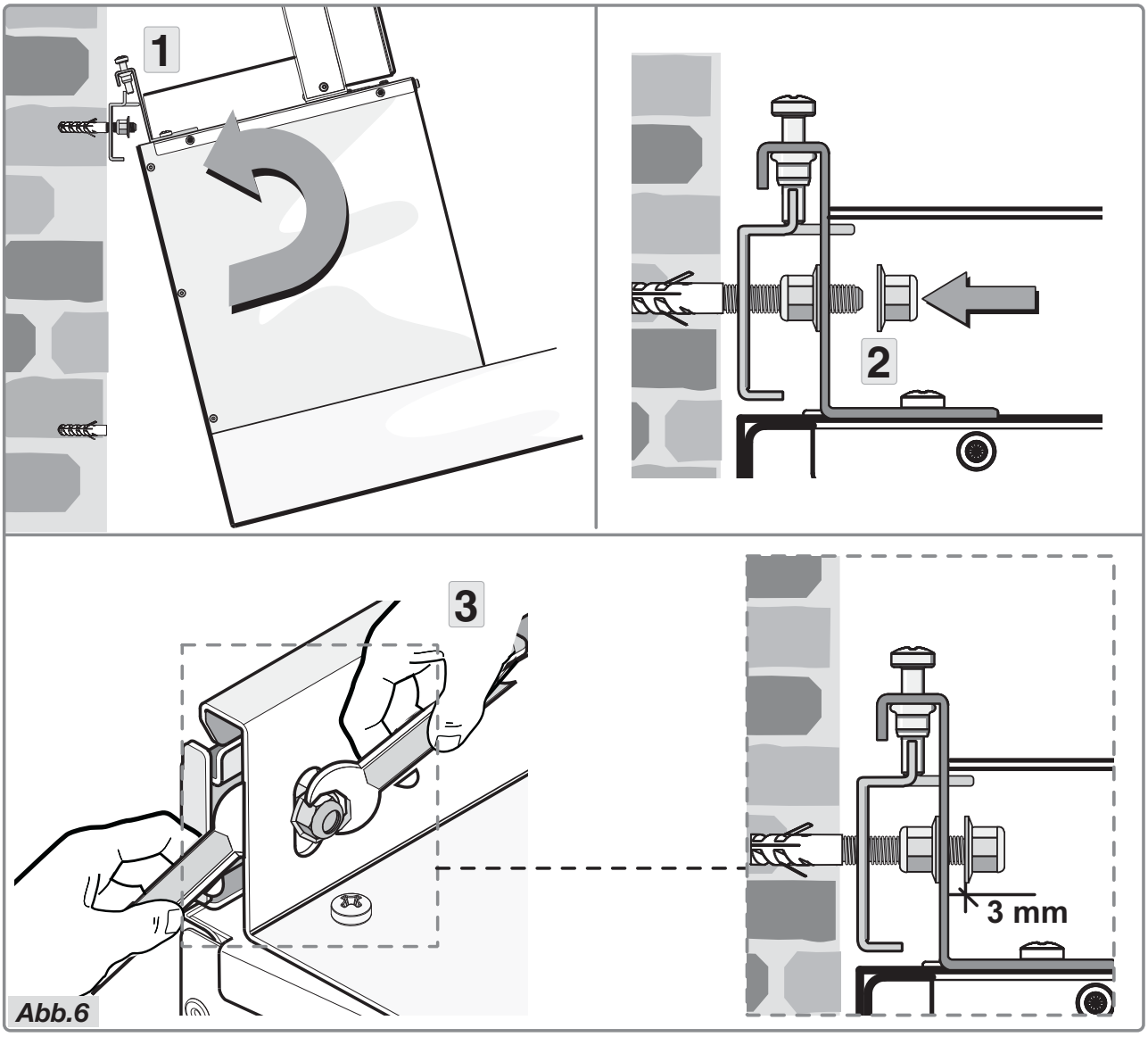

Abb.6

- Kippen Sie die Abzugshaube leicht und haken Sie diese am Bügel ein (Abb.6 Schritt 1).
- Befestigen Sie die Konstruktion am Bügel, indem Sie die Muttern auf die Schrauben setzen (Abb.6 Schritt 2).
- Halten Sie mit einer Hand den Schraubenschlüssel, und ziehen Sie mit der anderen Hand die Mutter mit einem zweiten Schraubenschlüssel an (Abb.6 Schritt 3). Der Abstand zwischen der Mutter und dem Bügel sollte mindestens 3 mm betragen.

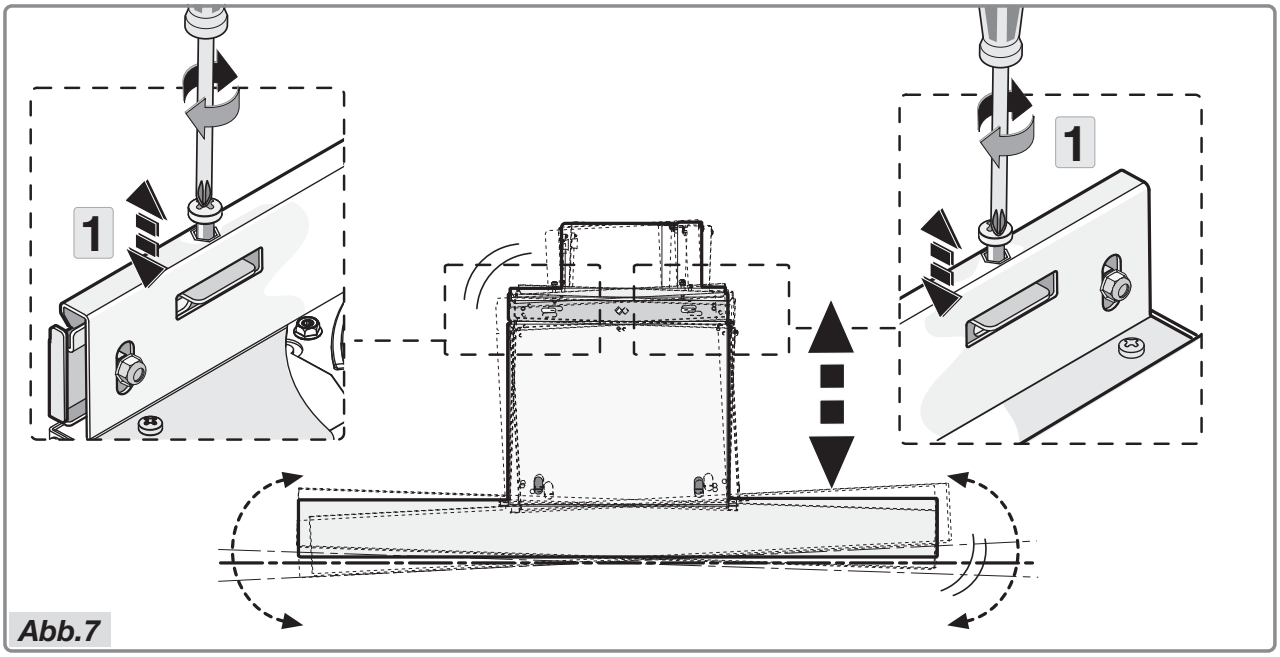

Abb.7

- Richten Sie das Gerät waagerecht aus, indem Sie die zwei Justierschrauben entsprechend einstellen (Abb.7 Schritt 1).

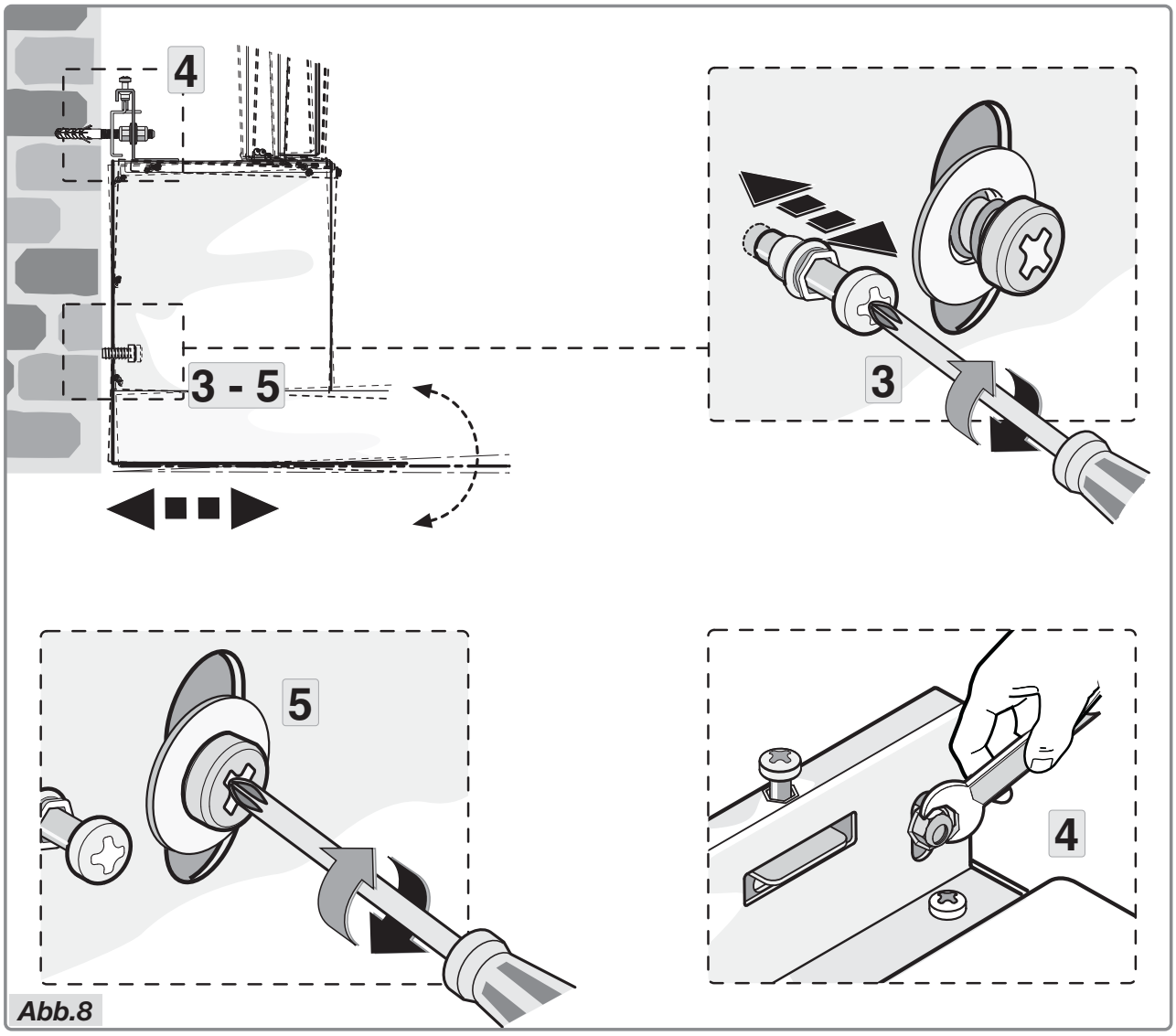

Abb.8

- Richten Sie das Gerät waagerecht aus, indem Sie die zwei Justierschrauben in der Nähe der Sicherheitsbohrungen entsprechend einstellen (Abb.8 Schritt 3).
- Ziehen Sie nach der Ausrichtung der Abzugshaube sowohl die Schrauben der Abb.8 Schritt 4 als auch die Sicherheitsschrauben ganz an (Abb.8 Schritt 5).

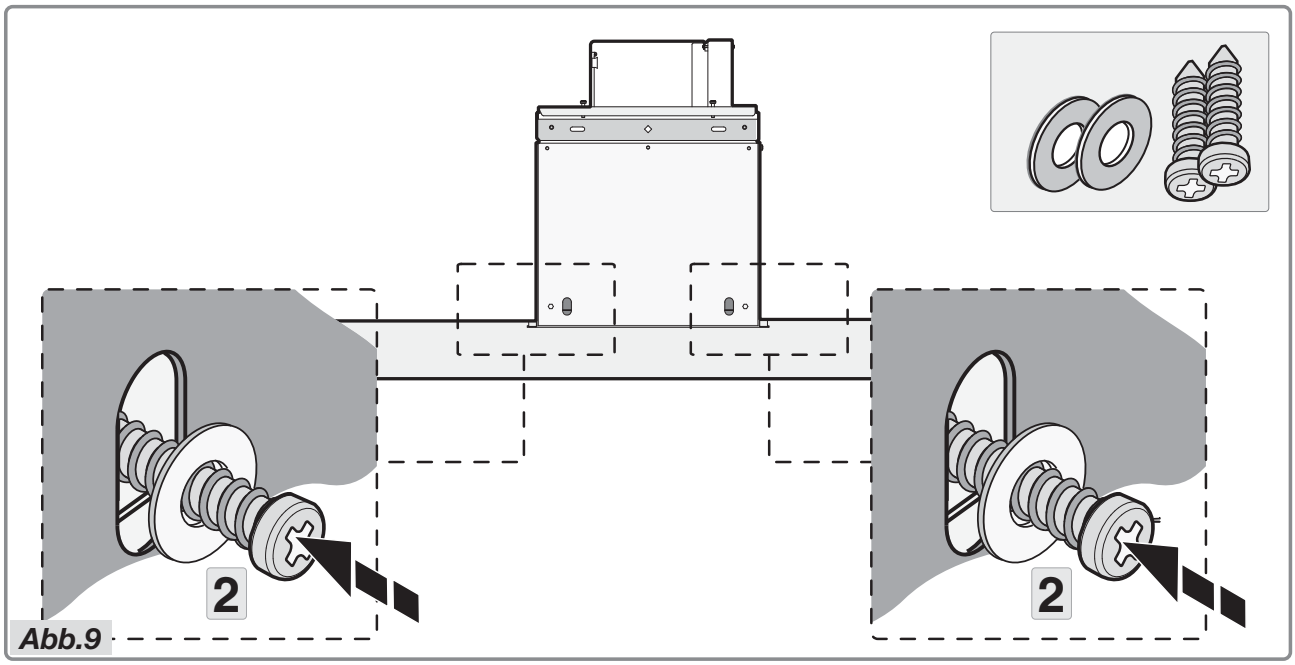

Abb.9

- Befestigen Sie das Gerät mit den zwei mitgelieferten Schrauben und den zwei Unterlegscheiben endgültig (Abb.9 Schritt 2).

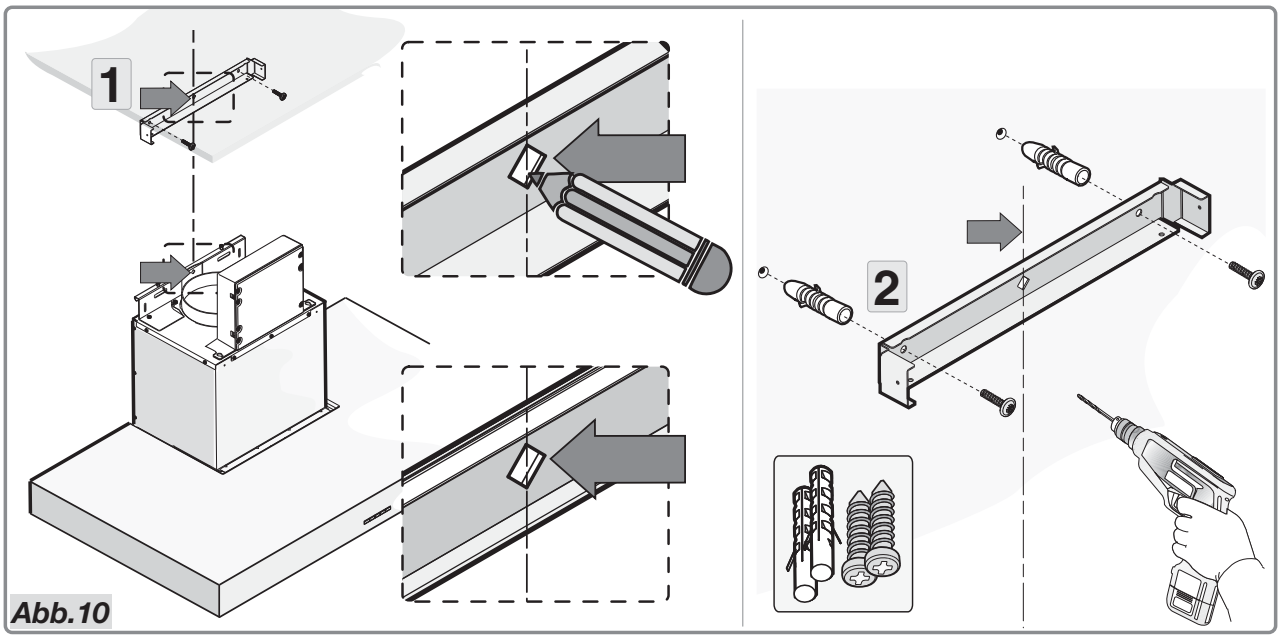

Abb.10

- Bringen Sie den Bügel unter Berücksichtigung der Messungen aus Abb.1 an und befestigen Sie ihn mit den mitgelieferten Schrauben und Dübeln (Abb.10).

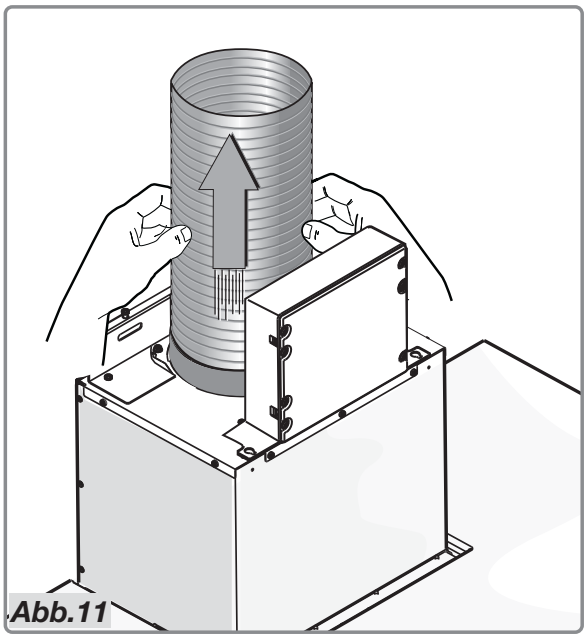
Abb.11

- Verbinden Sie den Flansch mit einem flexiblen Rohr an der Luftabzugsöffnung (Abb.11).

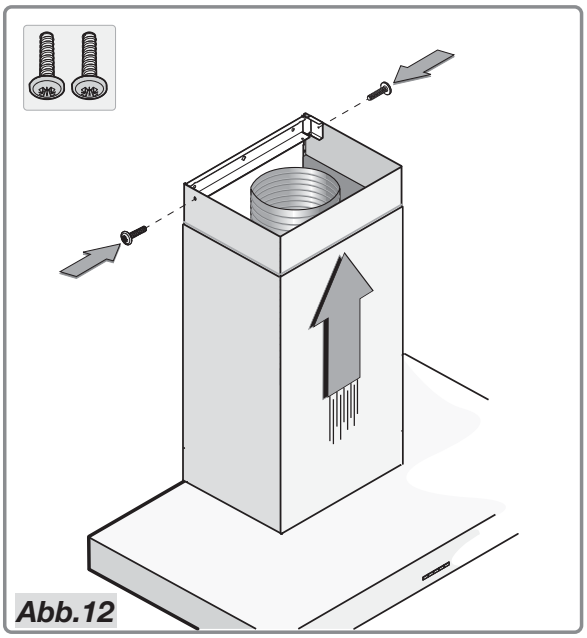
Abb.12

- Setzen Sie das Oberteil der dekorativen Verkleidung in dessen Unterteil und bringen Sie diese auf der Abzugshaube an. Schieben Sie die dekorative Verkleidung bis zum Bügel und befestigen Sie diese mit den zwei Schrauben (Abb.12).

Entsorgung

Entsorgung Gerät und Verpackung
Bei der Herstellung dieses Gerätes wurden dauerhafte Werkstoffe verwendet. Dieses Gerät ist am Ende seiner Nutzzeit ordnungsgemäß und gemäß den behördlichen Vorschriften zu entsorgen. Sie erhalten hierzu Informationen bei den zuständigen behörden. Die Verpackung des Gerätes ist wiederverwendbar.

Verwendet können sein:
- Pappe;
- Polyethylenfolie (PE);
- CFK-freies Polystyrol (PS-Hartschaum).

Diese Werkstoffe sind ordnungsgemäß und gemäß den behördlichen Vorschriften zu entsorgen.

Zur Erinnerung an die Verpflichtung, die Elektrohaushaltsgeräte getrennt zu beseitigen, ist das Produkt mit einer Mülltonne, die durchgestrichen ist, gekennzeichnet. Dies bedeutet das am Ende seiner Nutzzeit das Produkt nicht zusammen mit dem Siedlungsabfall beseitigt werden darf. Es kann zu den eigens von den städtischen Behörden eingerichteten Sammelstellen oder zu den Fachhändlern, die einen Rücknahmeservice anbieten, gebracht werden.

Die getrennte Entsorgung eines Haushaltsgerätes vermeidet mögliche negative Auswirkungen auf die Umwelt und die menschliche Gesundheit, die durch eine nicht vorschriftsmäßige Entsorgung bedingt sind. Zudem ermöglicht wird die Wiederverwertung der Materialien, aus denen sich das Gerät zusammensetzt, was wiederum eine bedeutende Einsparung an Energie und Ressourcen mit sich bringt.

CONTENT

Your cooker hood

Introduction 4

Safety

Attention 5

Use

Controls 7

Maintenance

Cleaning 14
Metal grease filters 14
Active carbon filters 16

Installation

General 17
Electrical connection 18
Building in dimensions 19

Appendice

Disposal 27

Introduction

When you have read these instructions for use, you will quickly be aware of all the facilities the appliance can offer you. You can read about safety and how you should look after the appliance.

Keep the instructions for use and the installation instructions. Any later user of this appliance could benefit from them.

Attention!

Make sure the appliance is installed by an authorised installer (see "Installation" chapter). Do not connect the appliance to the flow network before completing the installation.

- Connect the appliance in accordance with the applicable regulations in your area.
- We advise you to wear protective work gloves during the installation of the cooker hood due to possible sharp edges.
- The appliance has been manufactured in accordance with the latest safety standards. However we do advise that mentally handicapped, disabled or retarded individuals do not use this appliance without the proper supervision of a competent person.
  The same applies to children.
- Never use the cooker hood when the grease filter has not been properly installed!
- Do not lean against the cooker hood.
- The hood must **never** be used as a support surface unless specifically indicated.
- Make sure there is sufficient circulation when you use the cooker hood on a gas hub.
- The exhaust exit must never be connected to a smoke duct which is also used for other heating appliances.
- Never flambé under the cooker hood and always clean the filters on time. Frying needs to be done under constant supervision to prevent the heated fat from catching fire.
- The cooker hood needs to be cleaned regularly (at least once a month) on the inside as well as on the outside. When the filters are insufficiently cleaned or replaced, this will result in a fire hazard.
- If the connection cable becomes damaged, it should be replaced by the manufacturer's service department or by a person with equivalent qualifications, in order to prevent dangerous situations from arising.
- Accessible parts may become hot when used with cooking appliances.
- First disconnect the appliance from the socket when you replace the lights!
- Only use identical lamps with the wattage indicated. Only use the cooker hood with lamps installed to reduce the risk of electrical shock.

Attention!

- The grease filters become hot during operation. Wait a minimum of 30 minutes after cooking before cleaning it.
- The main current must be switched off during reparation or cleaning. Remove the plug from the mains current or turn the switch in the meter cupboard to zero.
- Grease and oil are flammable when they are overheated. Stay in the vicinity of the cooker when preparing food.
- We will not accept any responsibility for any faults, damage or fires caused to the appliance as a result of the non-observance of the instructions included in this manual.

Controls

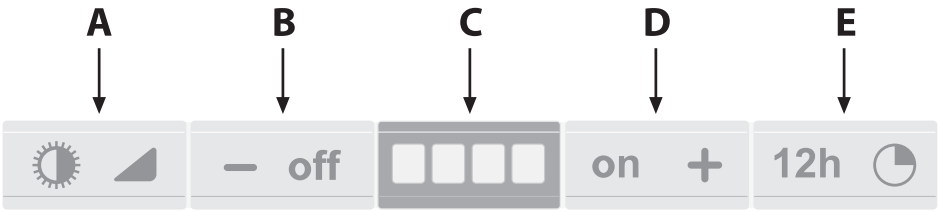

Warning!

- When activating or deactivating the operations or the alarm, the motor and lights must be switched off.
- This product is supplied with an acoustic indicator (buzzer). Each time any button is pressed, this is confirmed by an acoustic indicator.
- This function can be deactivated or activated, by simultaneously pressing the ON and TIMER buttons for five seconds.
- If your product is a FILTER version, it is necessary to activate the active carbon filters indicator function which you find in the paragraph regarding this function.

Button A

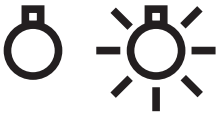

Light (Softlight)
Starting:
A brief pressure on the light button will turn on the light at the maximum intensity, activating the fast softlight function.
Adjustment:
By keeping the light button pressed, the intensity can be adjusted from maximum to minimum and viceversa.
Switching off: Quick pressure of the light button.

Button B

OFF and Speed reduction
Adjustment:
A brief pressure of the OFF button will reduce the motor speed. For example the indication on the display goes from speed 3 to speed 2.

speed 3 speed 2

Switching off:

If the operating speed of the motor is set on level 1 of the display, a brief pressure of the OFF button will switch off the hood.

speed 1

If the OFF button is pressed for at least 2 seconds, regardless from the selected motor speed, the hood will switch off.

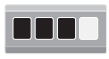

OFF

Display C

Display
The display can alternate GREEN LEDs which indicate the motor speed, with RED LEDs which indicate the alarm status (See special functions).

speed 1 speed 2 speed 3 speed 4

Button D

ON and Speed Increase
Starting:
In order to turn on the hood press button ON.
Adjustment:
A brief pressure of the ON button will increase the speed of the motor a step at a time.

1 2 3 4

INTENSIVE speed function:
If the ON button is kept pressed for about 2 seconds, the INTENSIVE speed function is activated for 10 minutes; after this time, the previously set speed will be restored.
When the function is active LED 4 will flash

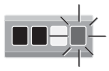

If you want to interrupt it before the 10 minutes have expired press the button again.

Button E

Timer
Operation:
The Timer button times the aspiration speed of the hood when it is activated for 10 MINUTES. After this time has elapsed the appliance will switch off.
Activation:
In order to activate the function apply a light pressure to the Timer button.
When the function is active the LED indicator of the set speed starts flashing.

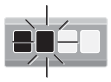

When the lights are on, at the end of the Timer function, these automatically reduce the light intensity by 30-40%.
In order to deactivate the function, before the predetermined time, a further pressure of the Timer button, will switch off the appliance.
Warning! If the intensive speed is operating, the Timer cannot be activated.

Clean Air function

Special Functions (Button E) Clean Air function:
This function guarantees the continuous recycling of the air in the kitchen for a maximum of 12 hours. By keeping the Timer button pressed for 4 seconds, when the appliance is switched off, the “CLEAN AIR” function is activated. This turns on the motor for 10 minutes every hour at the first speed; LED 4 flashes with an interval of 1 second ON and 2 seconds OFF. After this time the motor is switched off and LED 4 remains fixed on the display; after another 50 seconds the motor starts again for another 10 minutes and so on.
- In order to deactivate the “clean air” function press any button except for the lights one.

Alarm indicators

Active carbon/grease filter saturation:
When the LEDs on the display turn Red this means that the filters must be replaced or washed.

A – Anti grease filters:
When on the display the LED 1 is RED and starts flashing, it means that the hood has been running for 30 hours and that the anti-grease filters have to be cleaned.

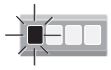

In order to reset the electronic memory press the OFF button for 5 seconds until LED 1 stops flashing.

B – Active Carbon filters:
When on the display the LED 2 is RED and starts flashing, it means that the hood has been running for 120 hours and that the active carbon filters have to be cleaned or replaced.

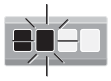

In order to reset the electronic memory press the OFF button for 5 seconds until LED 2 stops flashing.

Activation of the function for the indication of inserted active carbon filters:
By pressing simultaneously the OFF and ON buttons for 5 seconds the active carbon filters indicator function is activated with an acoustic indicator of the Buzzer and the switching on for 1 second of all GREEN LEDs.

Deactivation of the inserted filters indicator function:
By pressing simultaneously the OFF and TIMER buttons for 5 seconds the active carbon filters indicator function is deactivated with an acoustic indicator of the Buzzer and the switching on for 1 second of all RED LEDs.

- In order to check if the electronic memory has been activated or deactivated on the active carbon filters indicators, press simultaneously the buttons LIGHT and TIMER for 5 seconds.

- if the function is active, the screen will display all the GREEN LEDs for 3 seconds.
- if the function is not active, the screen will display all the RED LEDs for 3 seconds.

Warning!

- Check that the Buzzer function has not been deactivated (see the warning at the beginning of the instructions of this control).

Controls

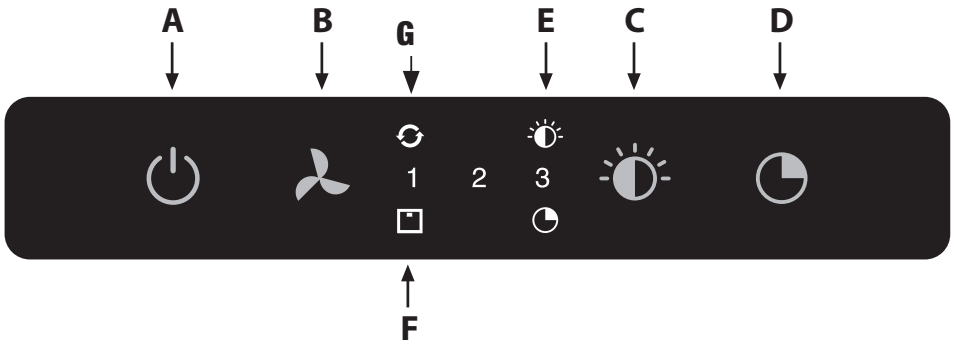

Button A

The on / off button switches on and off the whole hood (motor and lights).
By pressing the button the motor starts at 1st speed.

Button B

From the OFF position, press once for the 1st speed, twice for the 2nd speed and three times for the 3rd speed. In order to activate the intensive speed, press the button for 5 seconds regardless of the status of the hood. For each speed only the led indicating the set speed will turn on. The intensive speed is indicated by the flashing of the led indicating speed 3. The duration of the intensive speed is 10 minutes; after this time the hood goes back to the last set speed. In order to remove the intensive speed press the power button and the hood will switch off, or press the Fan speed button and the speed goes back to the previously set one. Speed of the hood with cyclic trend.

Button C

Light
There are three light levels: high, medium, low.
From the off position press once for the high level, twice for the medium level, three times for the low level and four times to turn the lights off.
The level of the lights has a cyclic trend: High, medium, low, off.

Button D

Timer
With any type of speed (excluding the intensive speed), by pressing the

button, the timer function is activated for 15 minutes. After this time has elapsed the hood will turn off (motor and any light on).

Indicator E

Lights indicator
The lights indicator will switch on when the lights are on at any level.

Indicator F

Filters indicator
After 30 minutes of operation, the led of the filters indicator will switch on, not flashing indicating that the anti-grease filters have to be washed. To reset the function (with the hood off), press the Fan speed button for 5 seconds. After this operation, the led of the filters indicator turns off and the setting of the 30 hours starts again from the beginning. After 120 hours the led will flash continuously. This means that the carbon filters have to be replaced (if present). To reset the function (with hood off) press the Fan speed button for 5 seconds. After this operation, the led of the indicator turns off and the setting starts again from the beginning.

Indicator G

With the hood off, press the Power button (1) for 5 seconds to activate the clean air function. This will switch on the motor at speed 1 for 10 minutes every hour. The light indicator will switch on without flashing and the led of the 1st speed will switch on. In the remaining 50 minutes the light indicator will flash. The function can be deactivated by pressing any button except for the lights one.

Cleaning

Attention! Before performing any maintenance operation, isolate the hood from the electrical supply by switching off at the connector and removing the connector fuse. Or if the appliance has been connected through a plug and socket, then the plug must be removed from the socket.

The cooker hood should be cleaned regularly (at least with the same frequency with which you carry out maintenance of the fat filters) internally and externally. Do not use abrasive products. **Do not use alcohol!**

Attention! Failure to carry out the basic cleaning recommendations of the cooker hood and replacement of the filters may cause fire risks. Therefore, we recommend oserving these instructions. The manufacturer declines all responsibility for any damage to the motor or any fire damage linked to inappropriate maintenance or failure to observe the above safety recommendations.

Cooker hood
Clean the cooker hood with soapy water and a soft cloth. Then wipe with clean water to rinse. Do not use aggressive cleaning agents such as soda. The cooker hood paintwork will stay looking nice if you wax it occasionally.

Stainless steel cooker hoods
Do not use any sort of scourer. Treat with a stainless steel care product and polish with the structure of the stainless steel.

Metal grease filters
These must be cleaned once a month (or when the filter saturation indication system – if envisaged on the model in possession – indicates this necessity) using non aggressive detergents, either by hand or in the dishwasher, which must be set to a low temperature and a short cycle. The openings must be placed downwards to let the water run out of the filters. The cleaning agents will make the aluminium filter turn dull, this is normal.

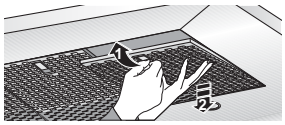

Removing filter cassette

1. Switch off the motor and lighting.
2. Using the recess, press the filter backwards and tip it downwards at the front.
3. Remove the filter from the hood.

Cleaning

You can clean the filters in the dishwasher. Allow them to dry fully before reinstalling them in the hood.

The filters may also be cleaned by hand.
Clean the filters in water and washing-up liquid and rinse them. Allow the filters to dry fully. The underside of the extractor hood can be cleaned with a mild cleaning agent and a moist cloth. Then dry it off with kitchen towel or a dry cloth.

Reinstalling filter cassette

The filter has to be installed with the locking mechanism to the side. Open the locking mechanism. This pulls the projections to the side of the filter inwards. When installing the filters hold the locking mechanism in this position.

1. Push the projections at the side of the filter into the openings provided for this purpose at the side of the extractor hood.
2. Hinge the filter upwards.
3. Release the locking mechanism. The projections at the side of the filter move outwards into the openings provided for this purpose at the side of the extractor hood.
   The filter is now correctly positioned.

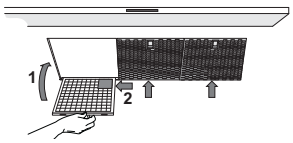

Attention!

Make sure you install the antigrease filters back in their original position (see figure).
The antigrease filters have to be fitted correctly in place to ensure perfectly efficient suction.

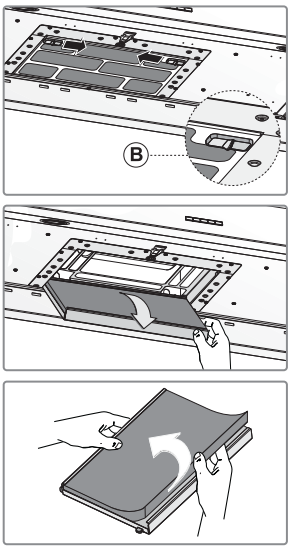

Active carbon filters:
The **active carbon filters** are used to purify the air that is sent back into the room and its function is to mitigate the unpleasant odours produced by cooking. Regenerable active charcoal filters must be washed by hand, with non abrasive neutral detergents, or in the dishwasher at a maximum temperature of 65°C (the washing cycle must be complete without dishware). Remove excess water without damaging the filter, remove the stainless steel casing, and let the mat dry in the oven for at least 15 minutes approximately at a maximum temperature of 100°C. To keep the regenerable charcoal filter functioning efficient this operation must be repeated when the indicator starts flashing. The charcoal mat must be replaced at least every 3 years or when the mat is damaged. **Before remounting the anti-grease filters and the regenerable active charcoal filters it is important that they are completely dry.** To transform the hood from a ducting version into a filtering version, ask your dealer for the charcoal filters and follow the installation instructions.

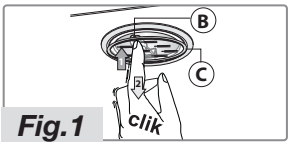

Fig.1

Fig.2

Substitution of active carbon filters:
To replace the active carbon filters you must remove the antigrease filters and then, press the two buttons on the side **B** of the active carbon filter into the interior. To remove the filter pull it down. To reassemble the part, simply perform the procedure in reverse.

To replace a halogen bulb **B**, press the glass cover **C** as shown in figure 1. **Attention:** Replace the halogen bulb with one of the exact same type. Do not touch a halogen bulb with bare hands, and make sure you put the glass cover **C** (figure 2) back in place after replacing the bulb.

Attention!
If instead the hood is fitted with LED bulbs, these have to be replaced by a specialized technician. Do not attempt to replace LED bulbs yourself.

General

This appliance should be connected to the power supply by a qualified technician who is familiar with, and works according to the correct safety regulations.
We declare that our products meet the applicable European Directives, Decisions and Regulations and the requirements listed in the standards referenced.

Important that you know:

- The minimum distance between the supporting surface for the cooking vessels on the gashob and the lowest part of the range hood must be not less than 65 cm. For use with an electric, ceramic or induction hob, this distance must be at least 55 cm.

- If the cooker hood is to be fitted to an existing duct no other appliances, such as a geyser or heater, may be connected to that same duct.

- Consider local regulations with respect to the ventilation of gas appliances.

- The shorter the duct, and the fewer the bends in it, the better the cooker hood will work.

- Before you start drilling check that there are no installation cables present.

- The connecting pipe for the cooker hood has a diameter of 120, 125 or 150 mm. It is best also to use a flue pipe of the same diameter.

- The installation material supplied with this range hood is designed for fixing to reinforced concrete or masonry walls. For some types of walls you may need special plugs and screws.

Connection

Electric connection for model: WS7011MAM, WS9011MAM, WS9011AAM, WS9011NAM, WS9011UAM, WS9092MAM, WS9092AAM, WS9092NAM, WS1011LAM, WS1211MAM, WS1292MAM, WS1511MAM.
The appliance has been manufactured as a class II, therefore no earth cable is necessary.

Make sure the supply voltage ratings correspond with those stated on the appliance data plate. The connection to the mains is carried out as follows:
BROWN = phase **L**
BLUE = phase **N**.

Electric connection for model: WS9011TAM, WS9011MAX, WS1211MAX.
This appliance is manufactured in class I, it must therefore be connected to the earth system.
- Connection to the power mains must be carried out as follows:

BROWN = Phase **L**
BLUE = **N** neutral
YELLOW/GREEN = ⏚ earth.
The neutral cable is to be connected to the clamp with symbol N while the YELLOW/GREEN cable is to be connected to the clamp next to the earthing symbol ⏚.
During the electrical connection make sure that the electrical socket is equipped with earth connection.

This hood has been provided with a power plug. When installing the hood, make sure that this plug remains accessible. We recommend installing the wall socket out of view, behind the chimney cover.

Attention:
If you want to make a fixed connection, ensure that a multi-pole switch with a distance between contacts of 3 mm is installed in the supply cable.

Building in dimensions

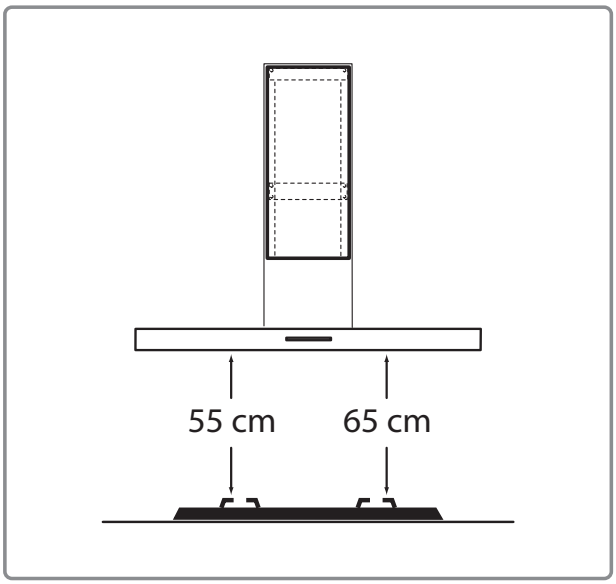

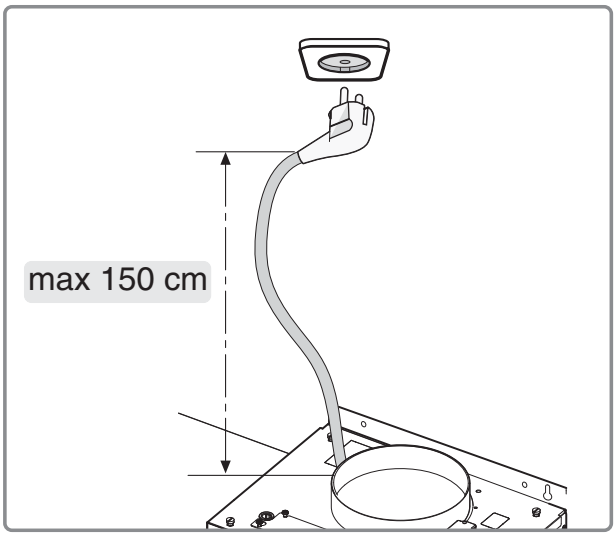

Type:

WS7011MAM
WS9011MAM
WS9011AAM
WS9011NAM
WS9011MAX
WS9011UAM
WS9011TAM
WS9092MAM
WS9092AAM
WS9092NAM
WS1011LAM
WS1211MAX
WS1211MAM
WS1292MAM
WS1511MAM

Clearance required:
The minimum distance between the supporting surface for the cooking vessels on the gashob and the lowest part of the range hood must be not less than 65 cm. For use with an electric, ceramic or induction hob, this distance must be at least 55 cm.

You are advised to install this product with the help of a second person.

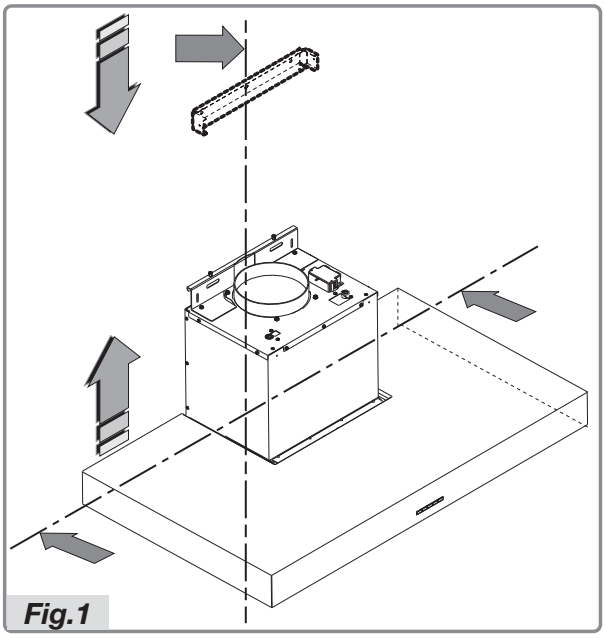

- Mark the bottom side of the hood on the wall, taking into account the minimum distance between this and the cooker top.

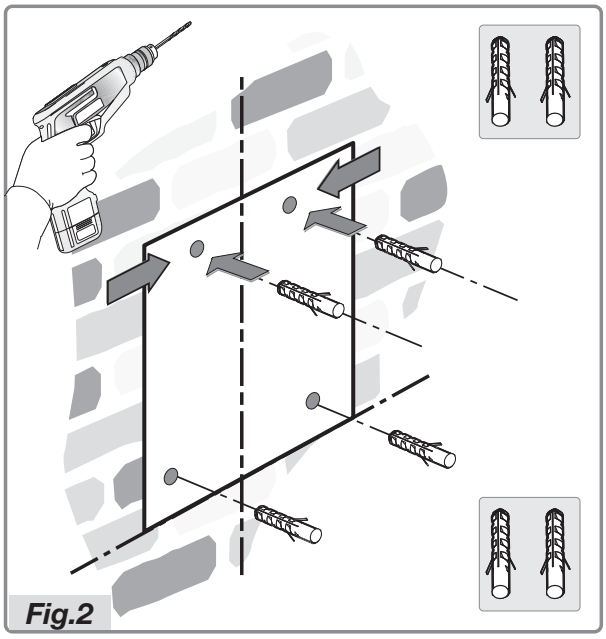

- Put the template on the wall, making sure the line coincides with the one previously marked on the wall. Mark the position of the holes and drill these (Fig.2).

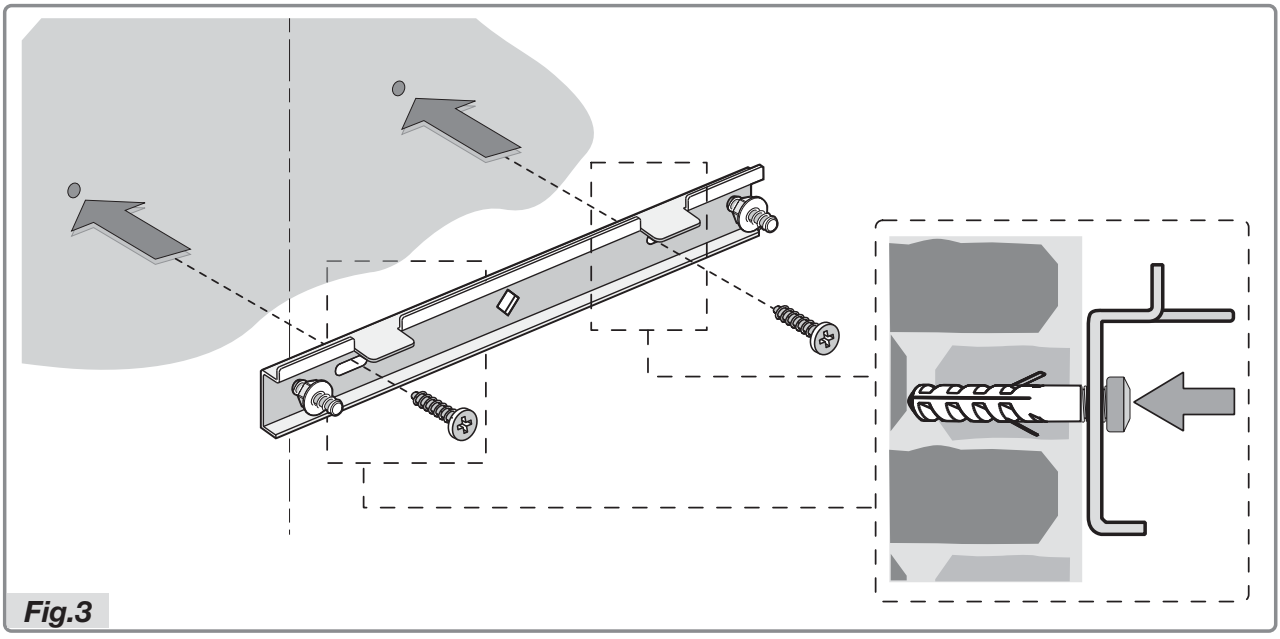

- Put the bracket on the wall and fasten it with the two screws (provided).
For the mounting work, use screws and expansion dowels suited to the type of wall (e.g. reinforced concrete, plasterboard, etc.). If screws and dowels are provided with the hood, make sure beforehand that these are suitable for the type of wall on which the hood is to be mounted.

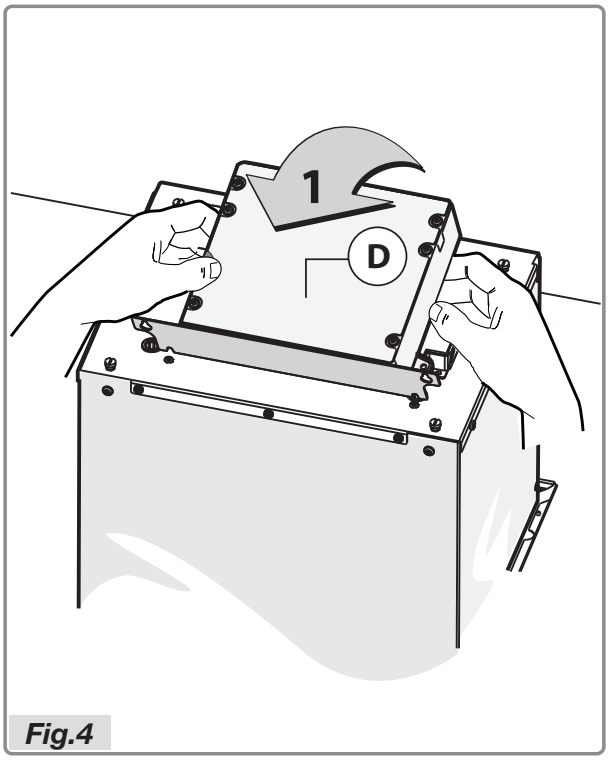

Fig.4

- Before installing the hood, fasten the electrical box **D**.
- Lift the electrical box (Fig.4).

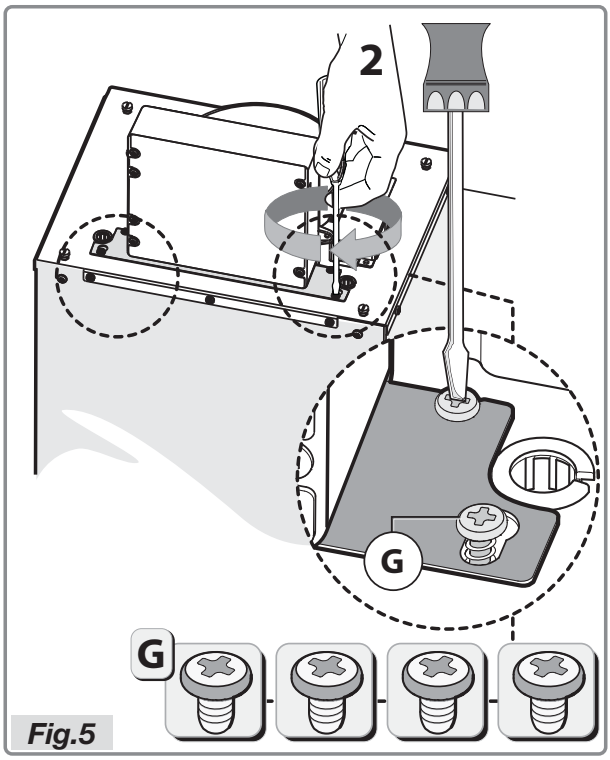

Fig.5

- Position the bracket in line with the four screws **G** already in the bushing and do them up as shown in Figure 5.

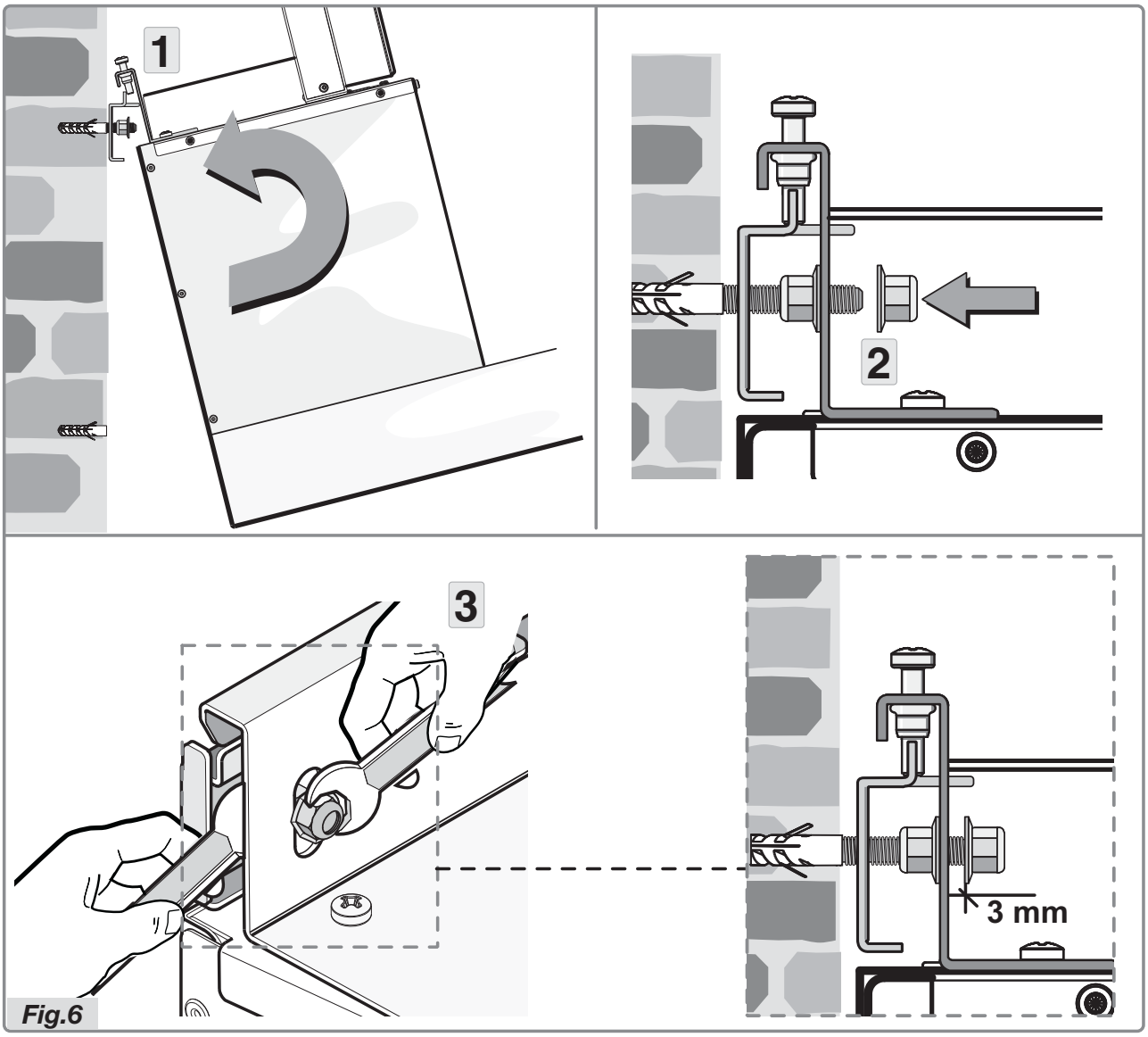

Fig.6

- Tilt the hood slightly and hook it to the bracket as shown (figure 6 step 1).
- Position the structure and fasten it on the bracket, inserting the nut in the screw (figure 6 step 2).
- Hold the suitable spanner in one hand and, with the other hand, pull the nut using a second spanner (figure 6 step 3). The distance between the nut and the bracket should be a minimum of 3 mm.

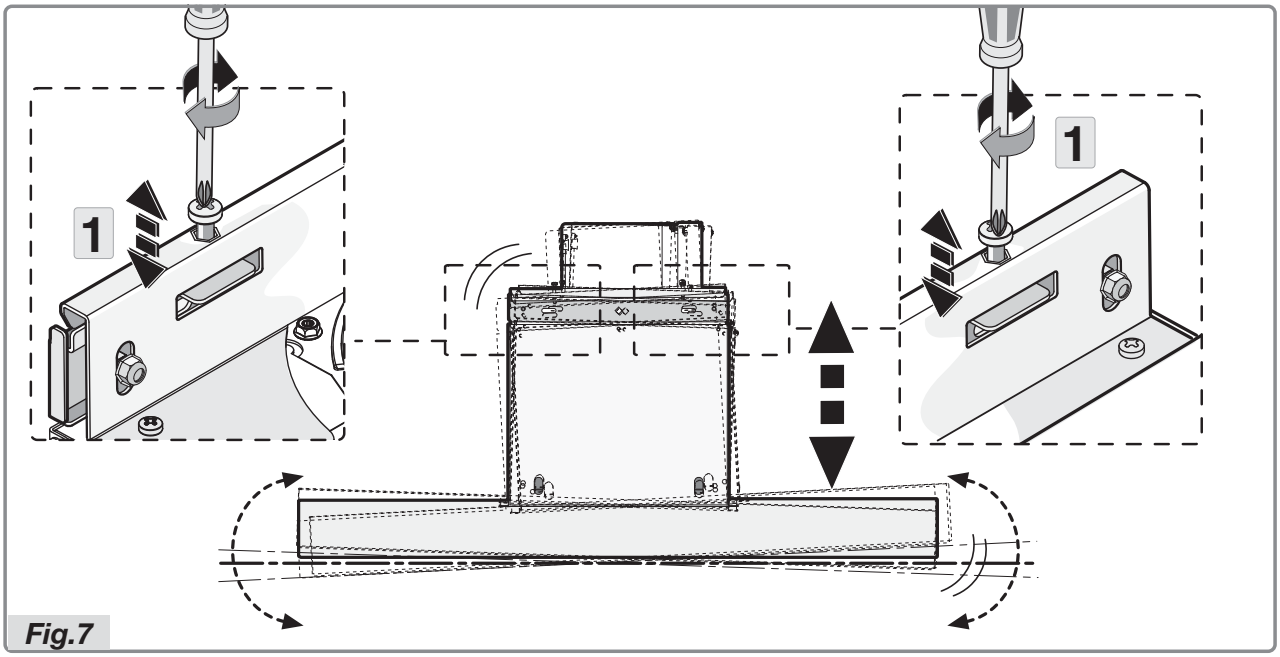

Fig.7

- Align the device horizontally, adjusting the two levelling screws accordingly (figure 7 step 1).

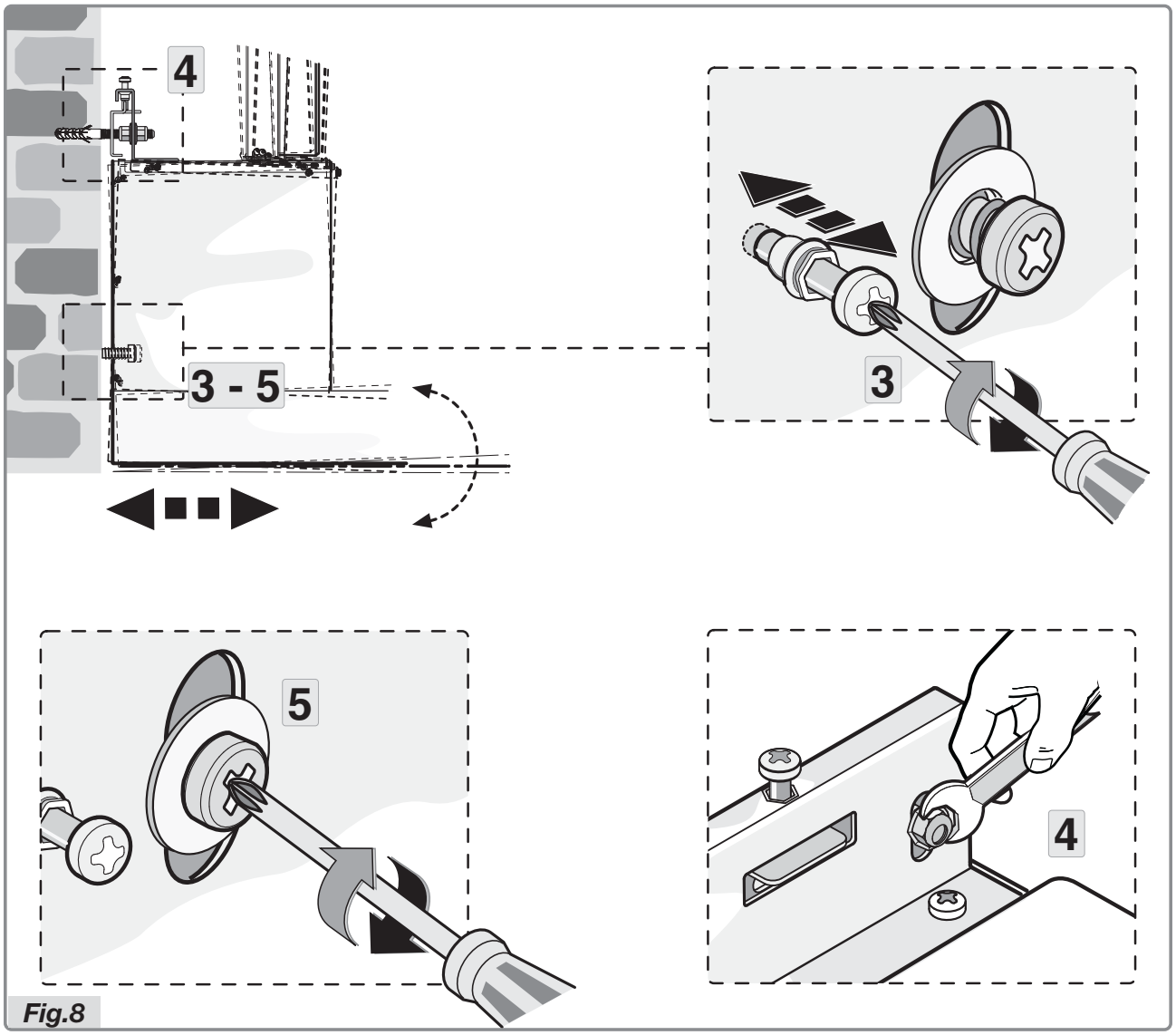

Fig.8

- Align the device horizontally adjusting the two levelling screws near the safety holes (Fig.8 step 3).
- After levelling the hood, fully tighten the screws shown in figure 8 step 4, as well as the safety screws (Fig.8 step 5).

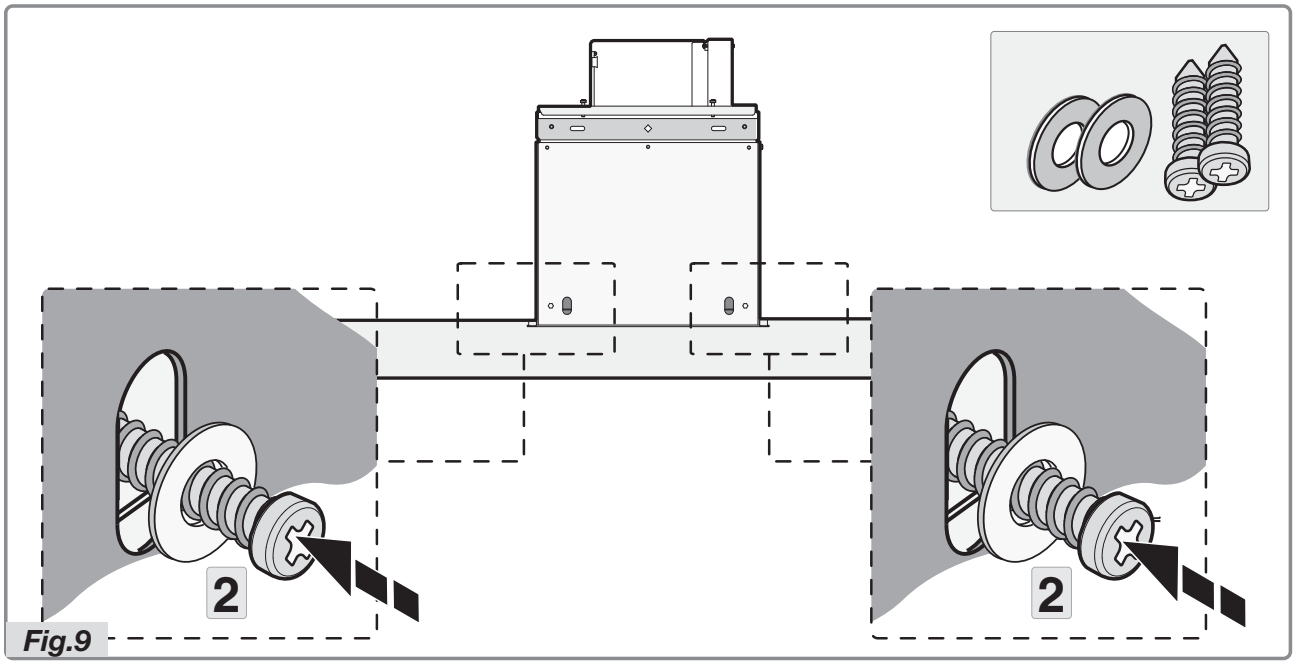

Fig.9

- Fasten the structure definitively with the two screws and two washers provided (figure 9 step 2).

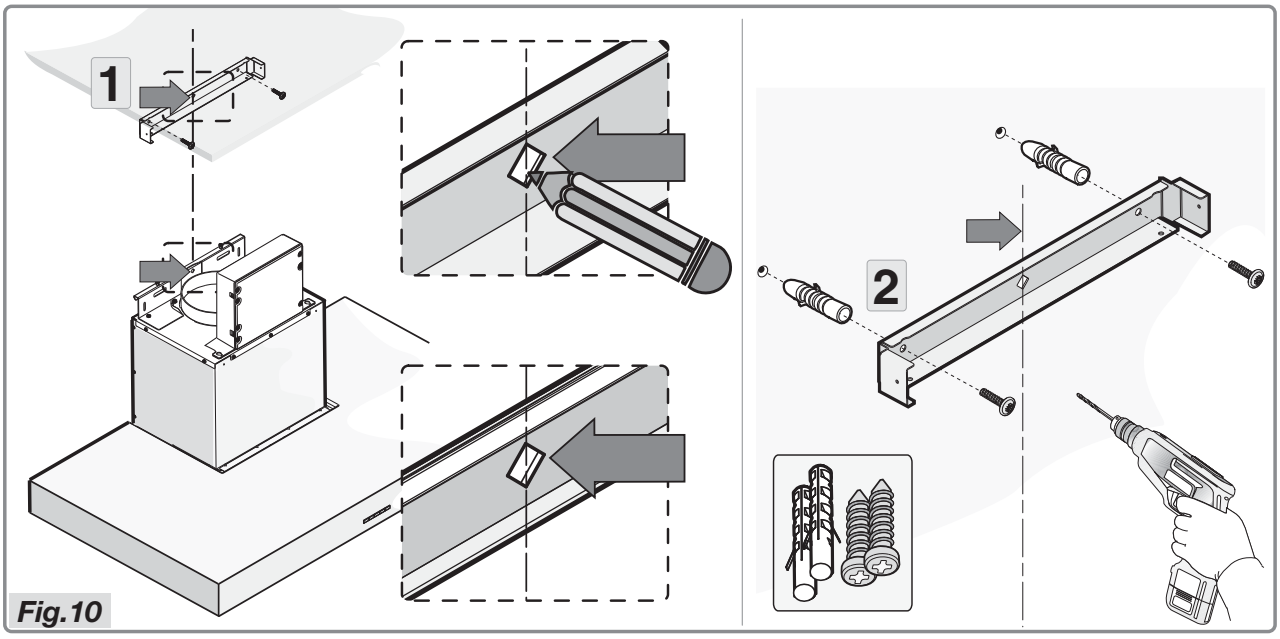

Fig.10

- Position the bracket with reference to the measurements in figure 1 and fasten it in place with the screws and dowels provided (Fig.10).

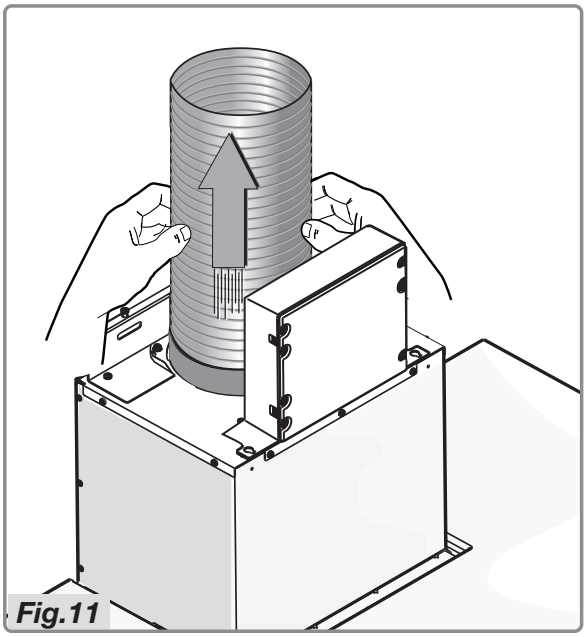
Fig.11

- Connect the flange to the air evacuation hole with a flexible pipe (Fig.11).

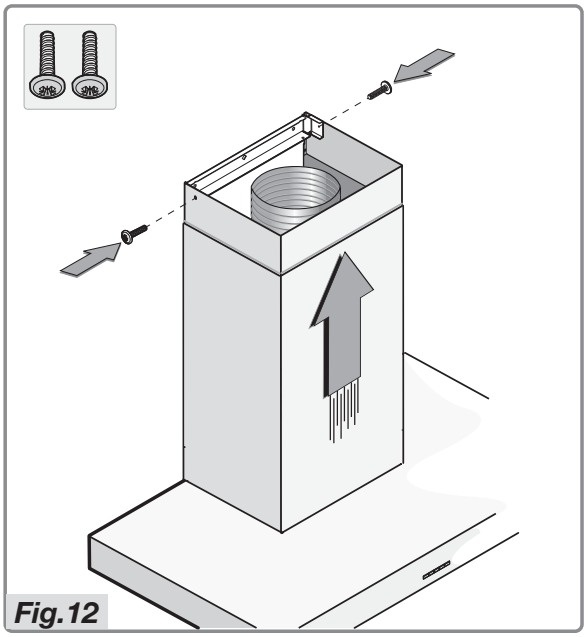
Fig.12

- Insert the top decorative chimney in the bottom decorative chimney and place them on the body of the hood. Slide the top decorative chimney as far as the bracket and fasten it with the two screws (Fig.12).

Disposal

Disposal of appliance and packaging
By ensuring this product is disposed of correctly, you will help prevent potential negative consequences for the environment and human health, which could otherwise be caused by inappropriate waste handling of this product. The local authorities can provide you with the relevant information.

The packaging of this appliance is recyclable. It could have been made from:

- cardboard;
- polythene foil (PE);
- CFK-free polystyrene (PS-hard foam).

You need to dispose of these materials responsibly in accordance with official regulations.

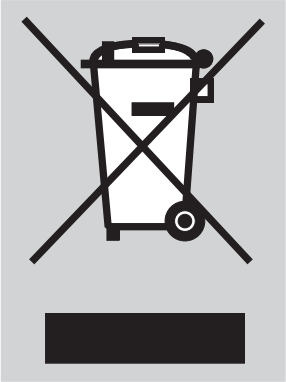

To draw attention to the fact that the segregated processing of electric household appliances is compulsory, this appliance carries the symbol of a crossed-out dustbin. This means that at the end of its working life, you may not dispose of the appliance as household refuse. Instead, you should hand it in at a special refuse collection centre run by the local authority or at a dealer's providing this service.

Segregated processing of household appliances avoids any negative effects on the environment and public health that might otherwise occur.
It enables the recovery of the materials used in the production of this appliance, thus realising considerable savings in terms of raw materials and energy.

3LIK0876