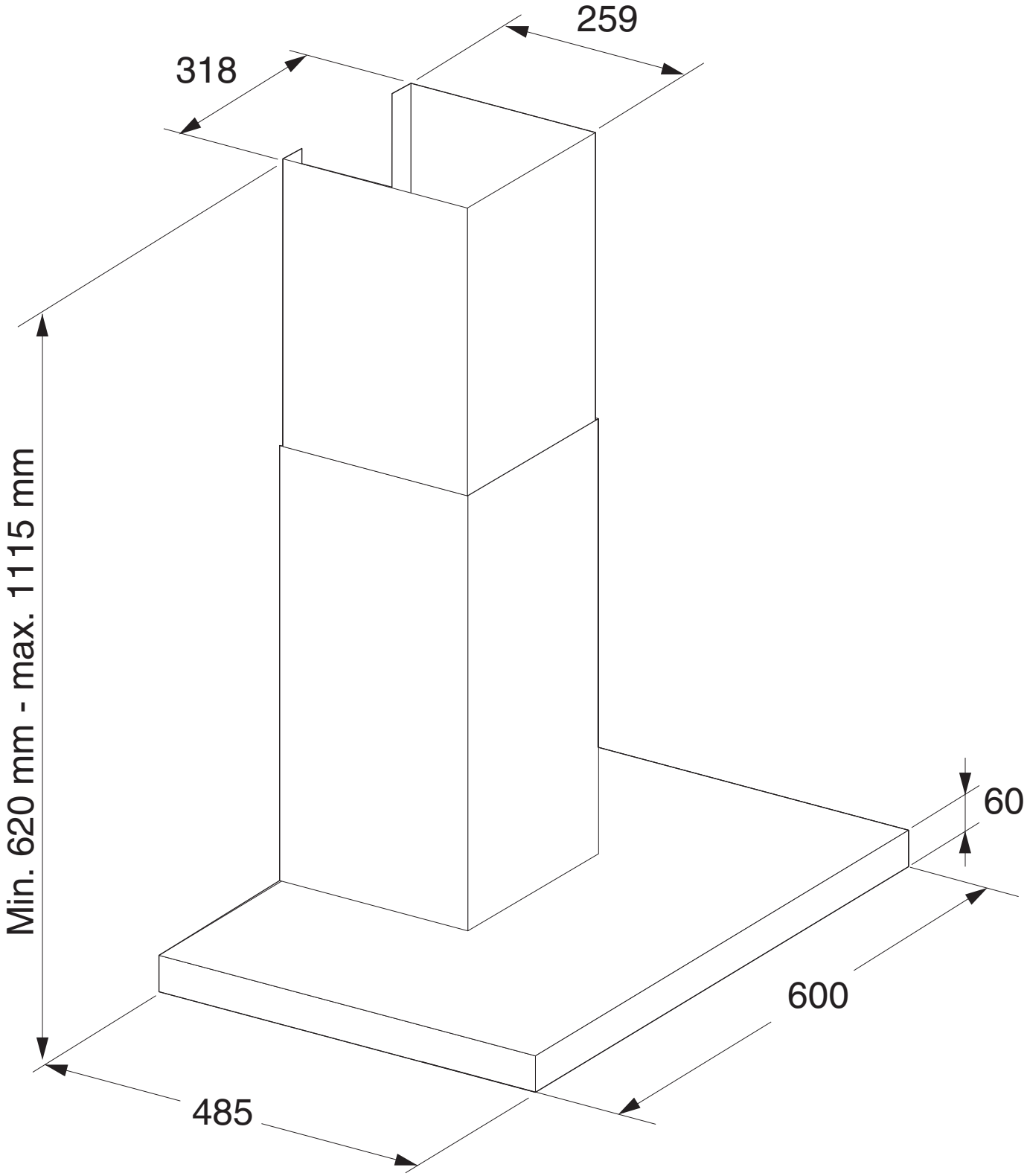
259
318
Min. 620 mm - max. 1115 mm
60
600
485