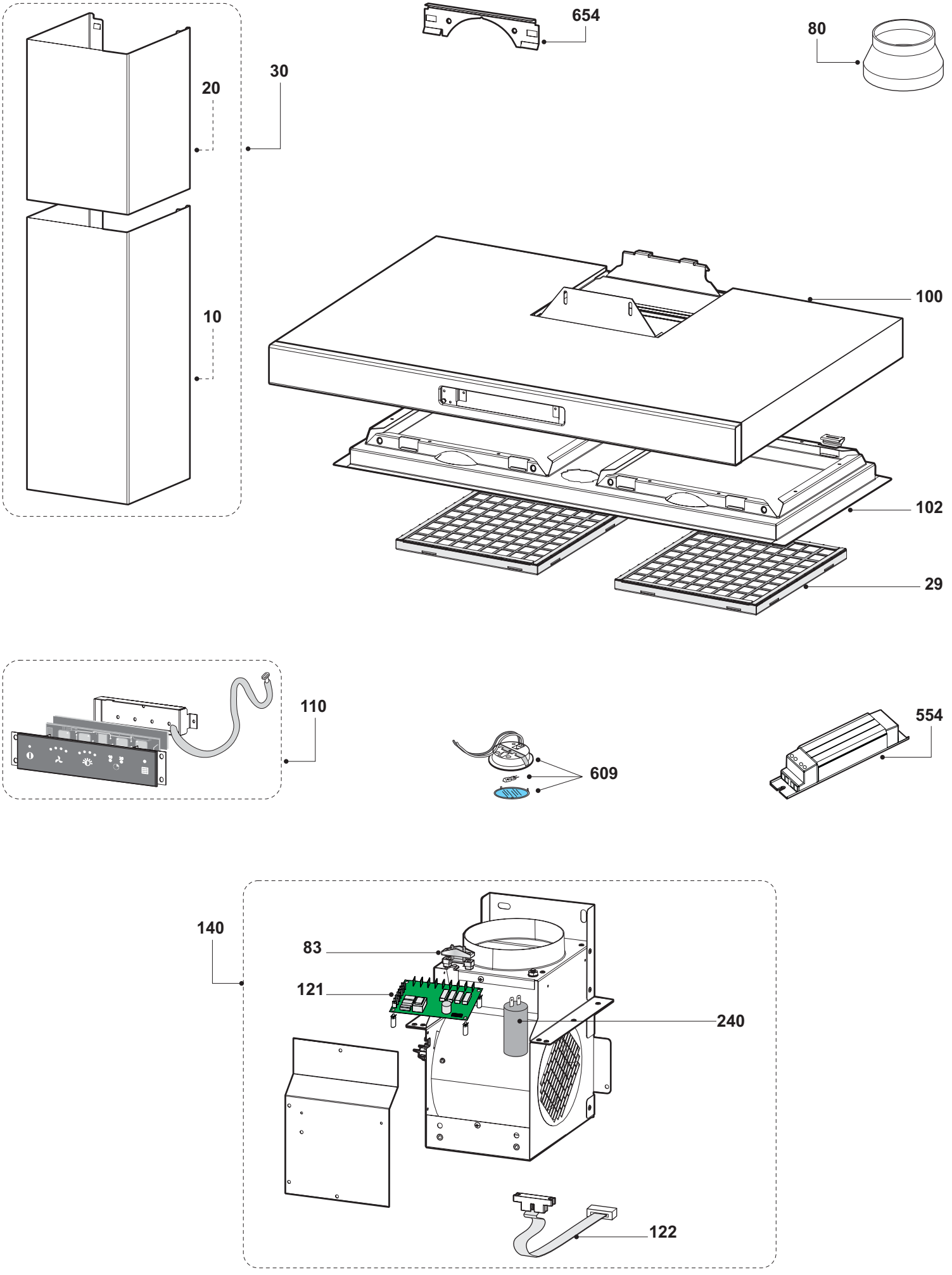
654
80
30
20
10
100
102
29
110
609
554
140
83
121
240
122