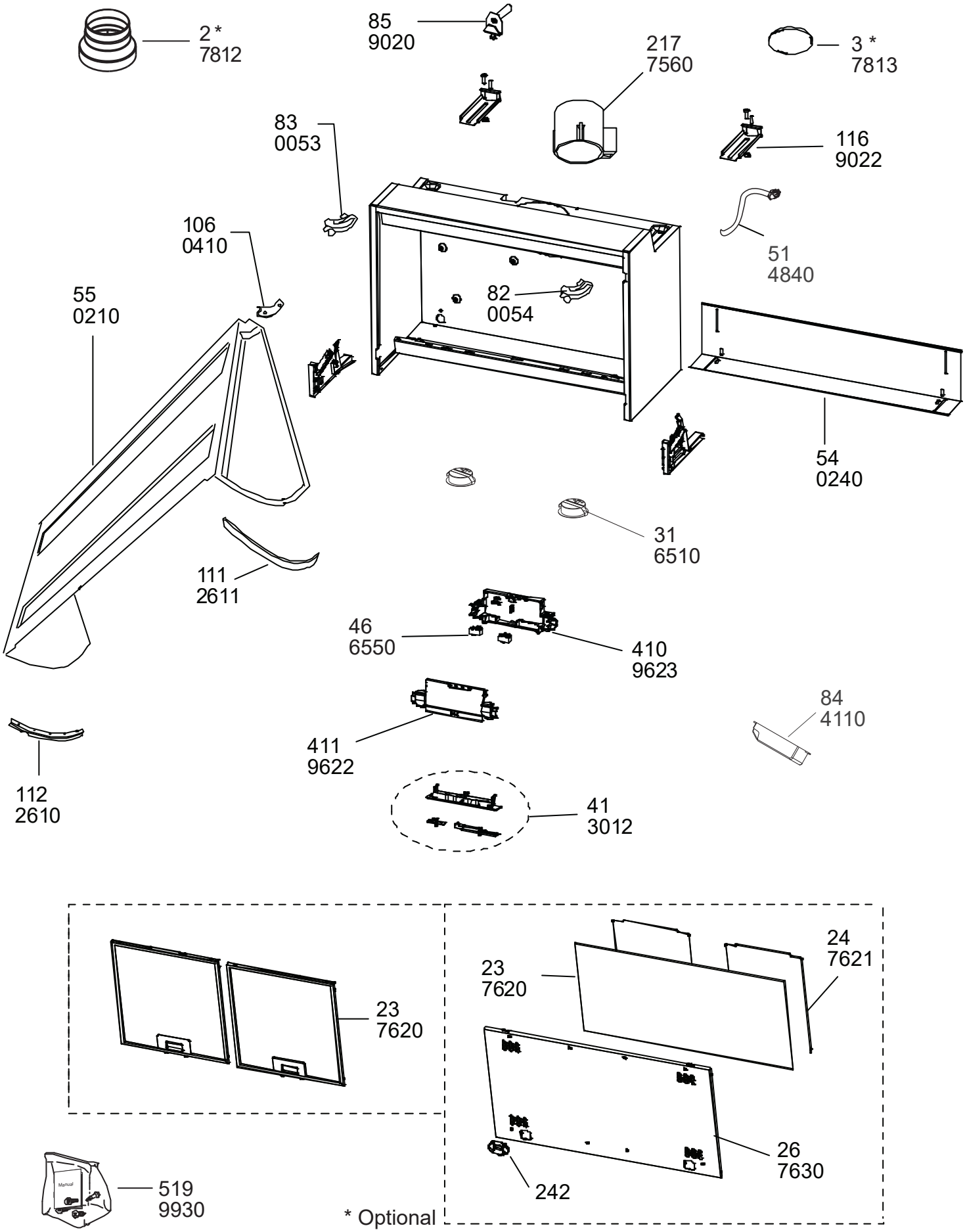
2 *
7812
85
9020
217
7560
3 *
7813
83
0053
116
9022
106
0410
51
4840
55
0210
82
0054
54
0240
31
6510
111
2611
46
6550
410
9623
84
4110
411
9622
112
2610
41
3012
23
7620
23
7620
24
7621
26
7630
242
519
9930
* Optional