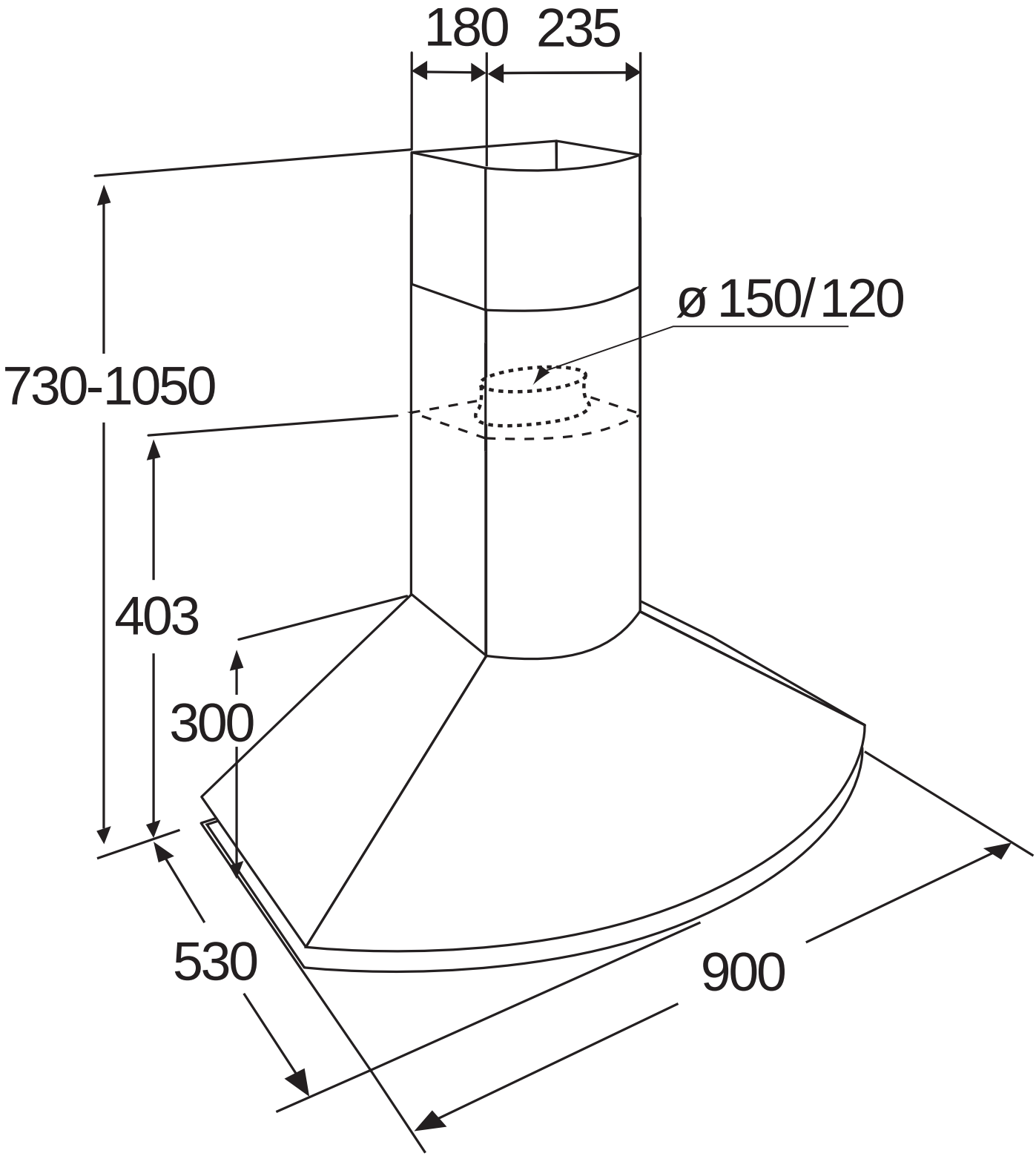
180
235
ø 150/120
730-1050
403
300
530
900