Art. No.: 496673 Rev. 01 We reserve the right to make changes.
496673 un (01-15)

A

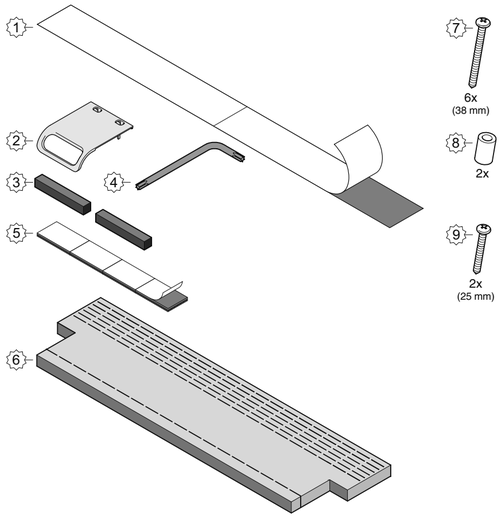

* = **DE** Nur bei bestimmten Modellen.
EN Only certain models.
FR Uniquement pour certains modèles.
NL Alleen bepaalde modellen.

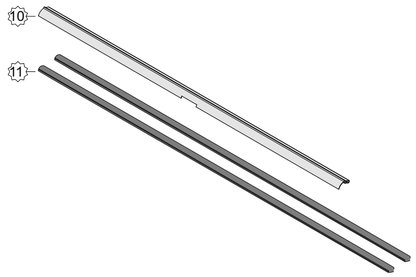

1

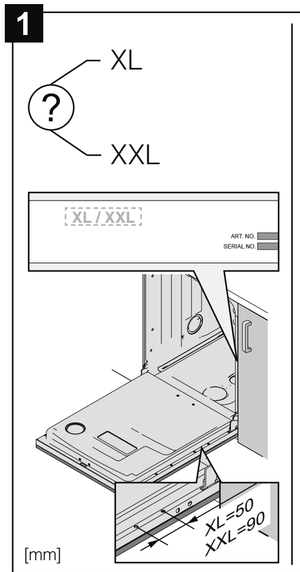

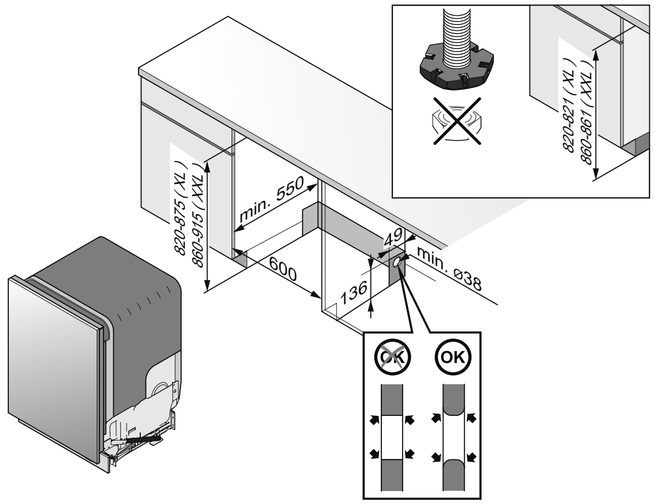

2

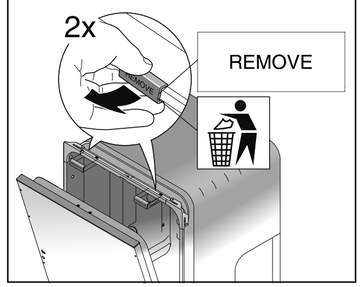

3

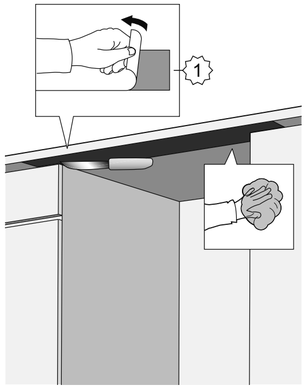

4 *

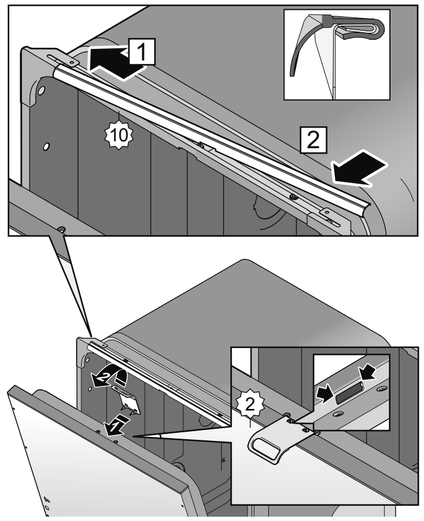

5

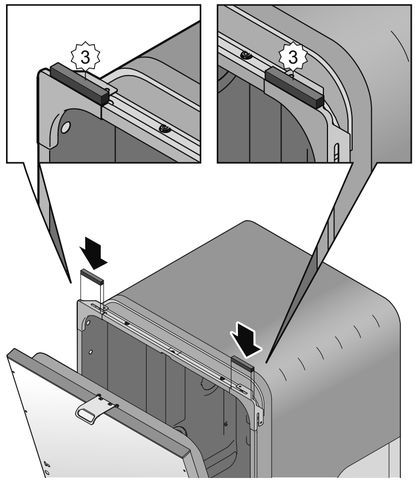

6

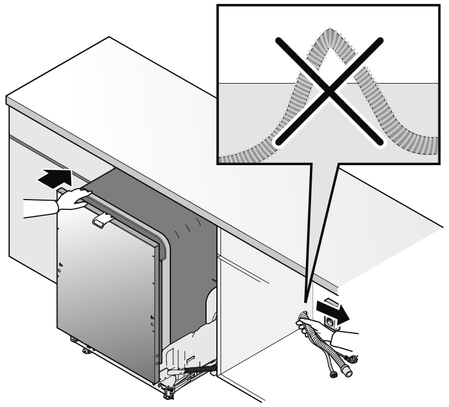

7

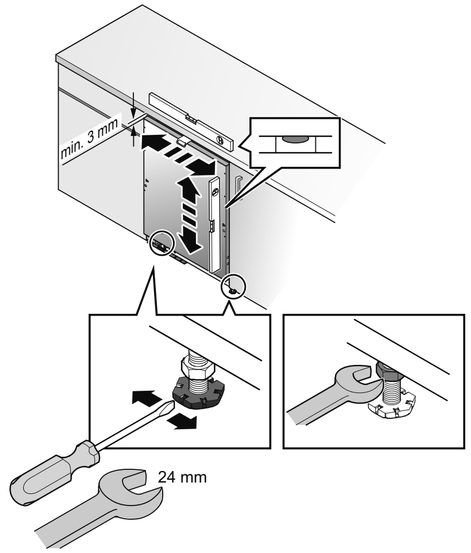

8

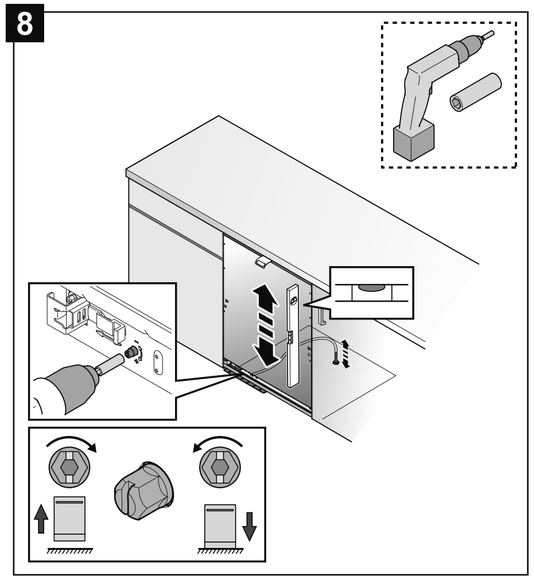

9

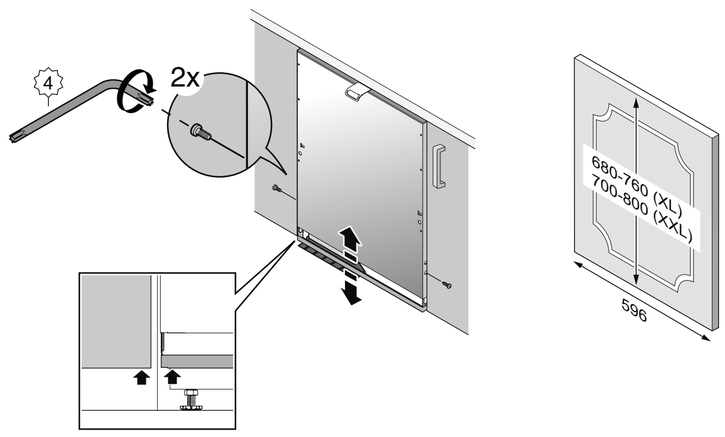

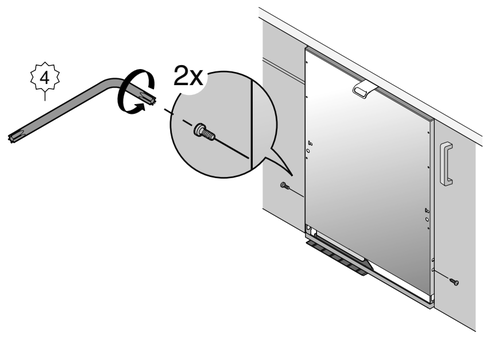

10

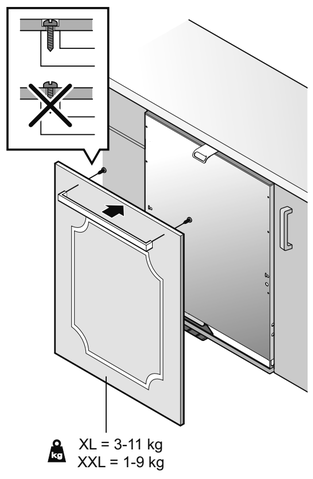

11

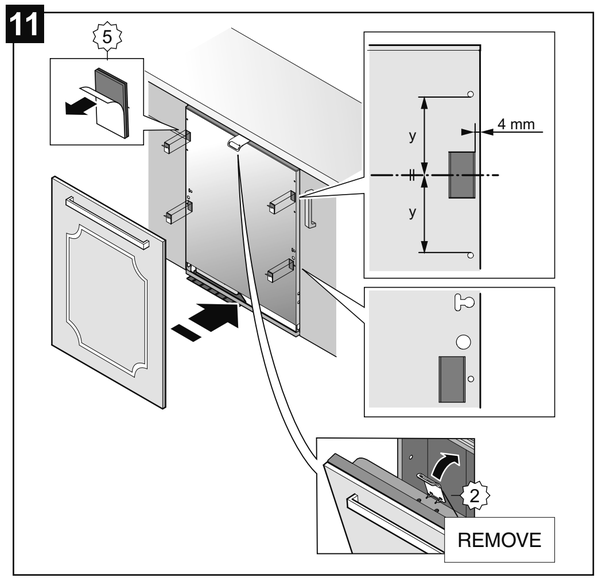

12

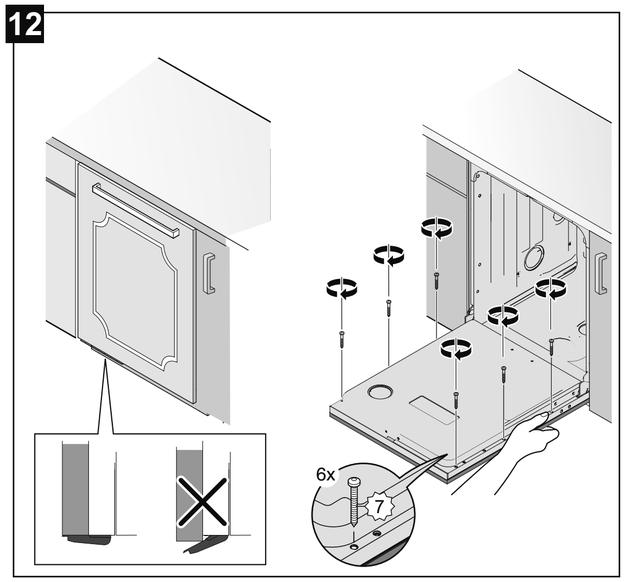

13

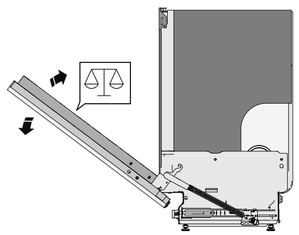

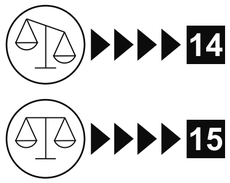

14

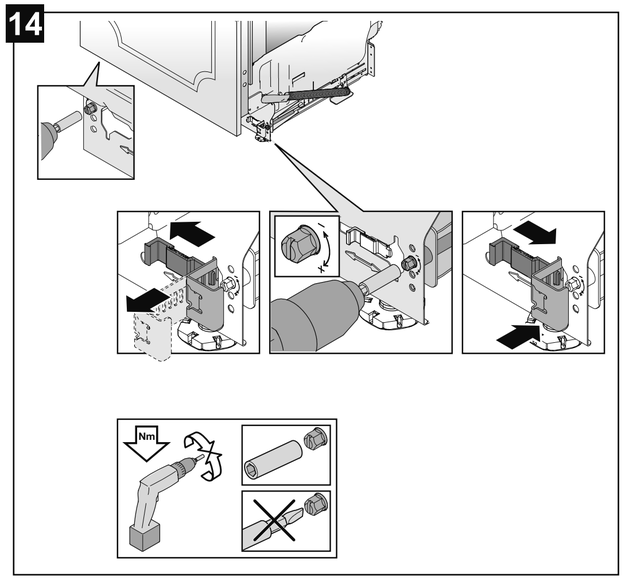

15

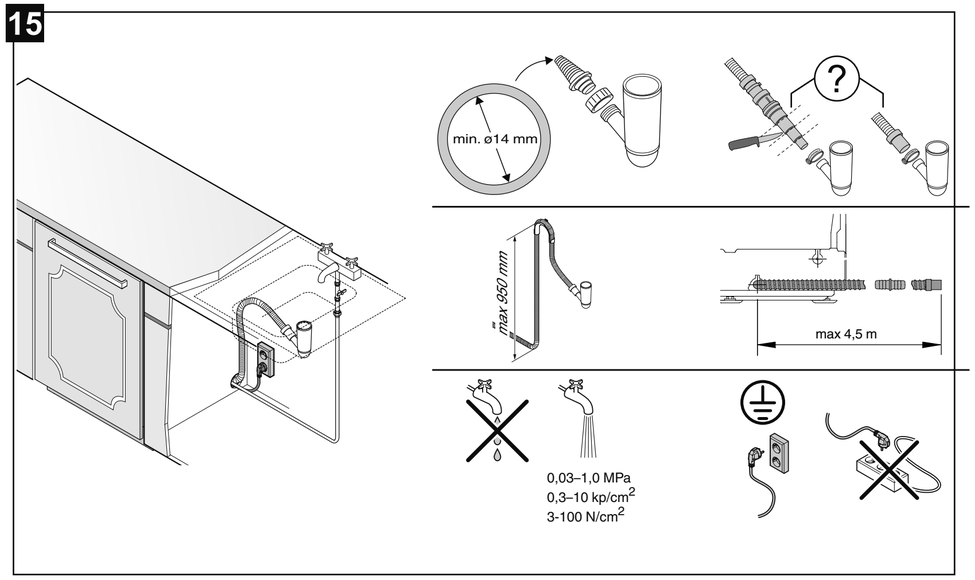

16

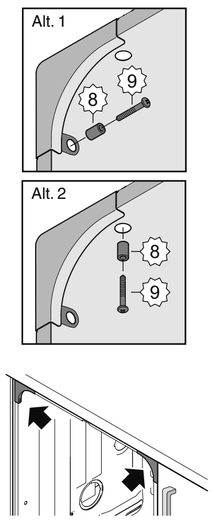

17

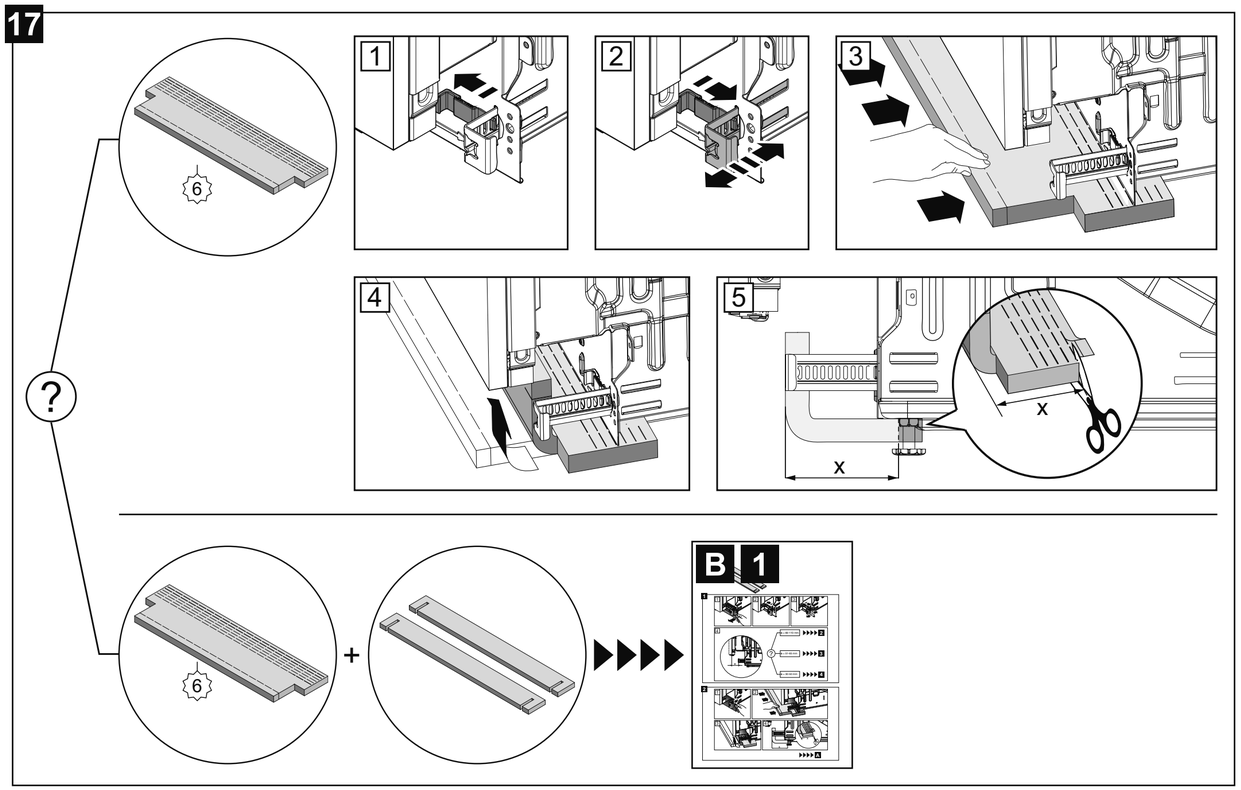

18

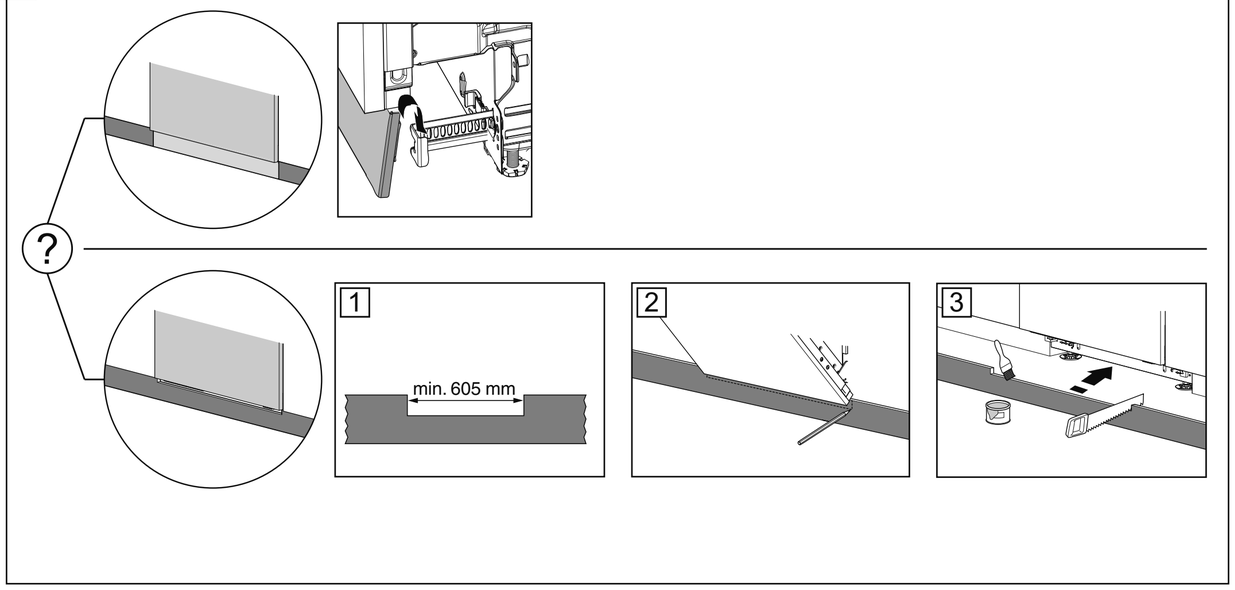
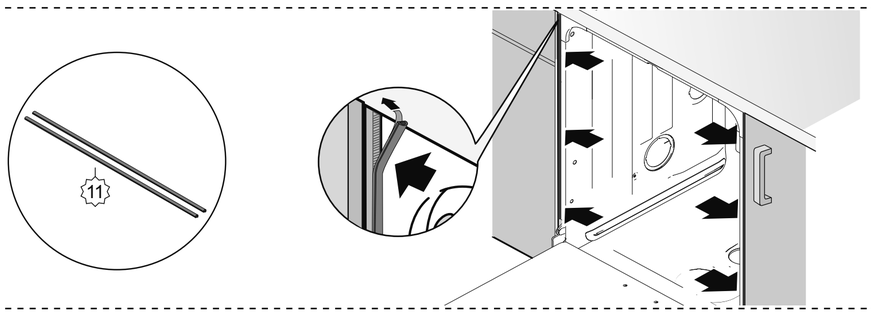
19 *