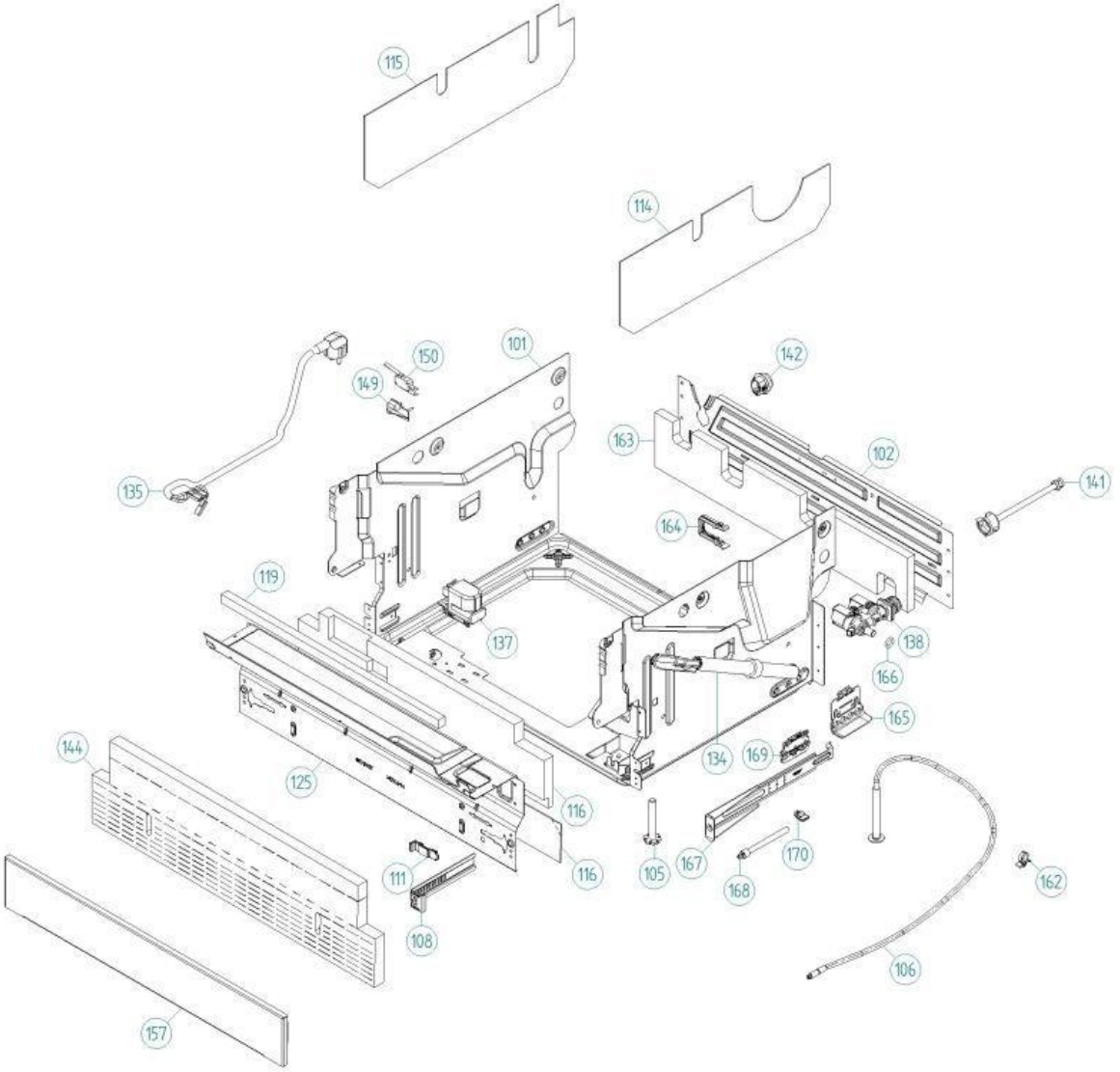
115
114
101
150
149
142
163
102
141
135
164
119
137
138
166
165
144
125
134
169
116
116
105
167
170
162
111
168
108
106
157

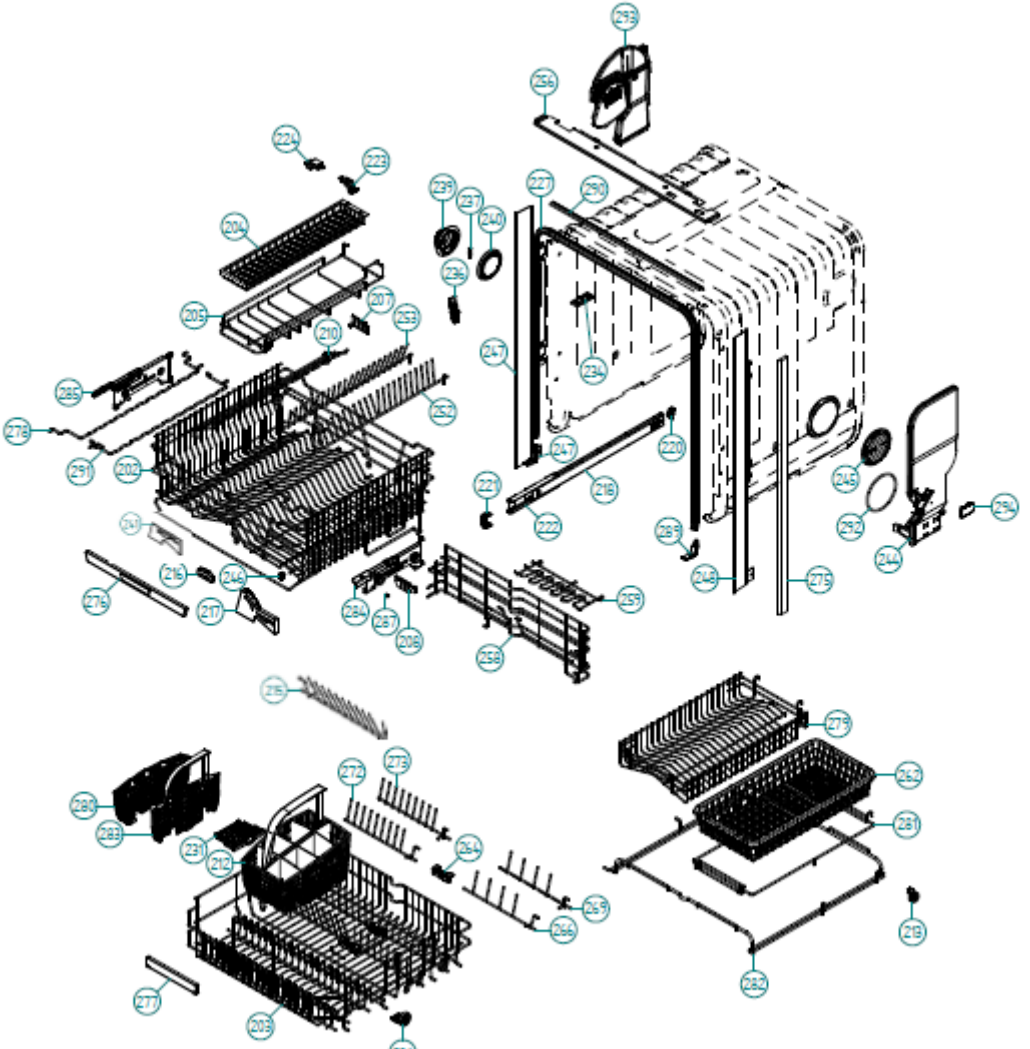
293
256
224
223
239
237
240
227
290
204
236
205
207
210
253
247
234
285
252
278
291
202
247
220
221
218
245
292
294
222
283
244
216
246
248
275
276
217
284
287
208
259
258
275
279
262
272
273
288
283
231
212
264
281
269
266
219
282
277
203
206

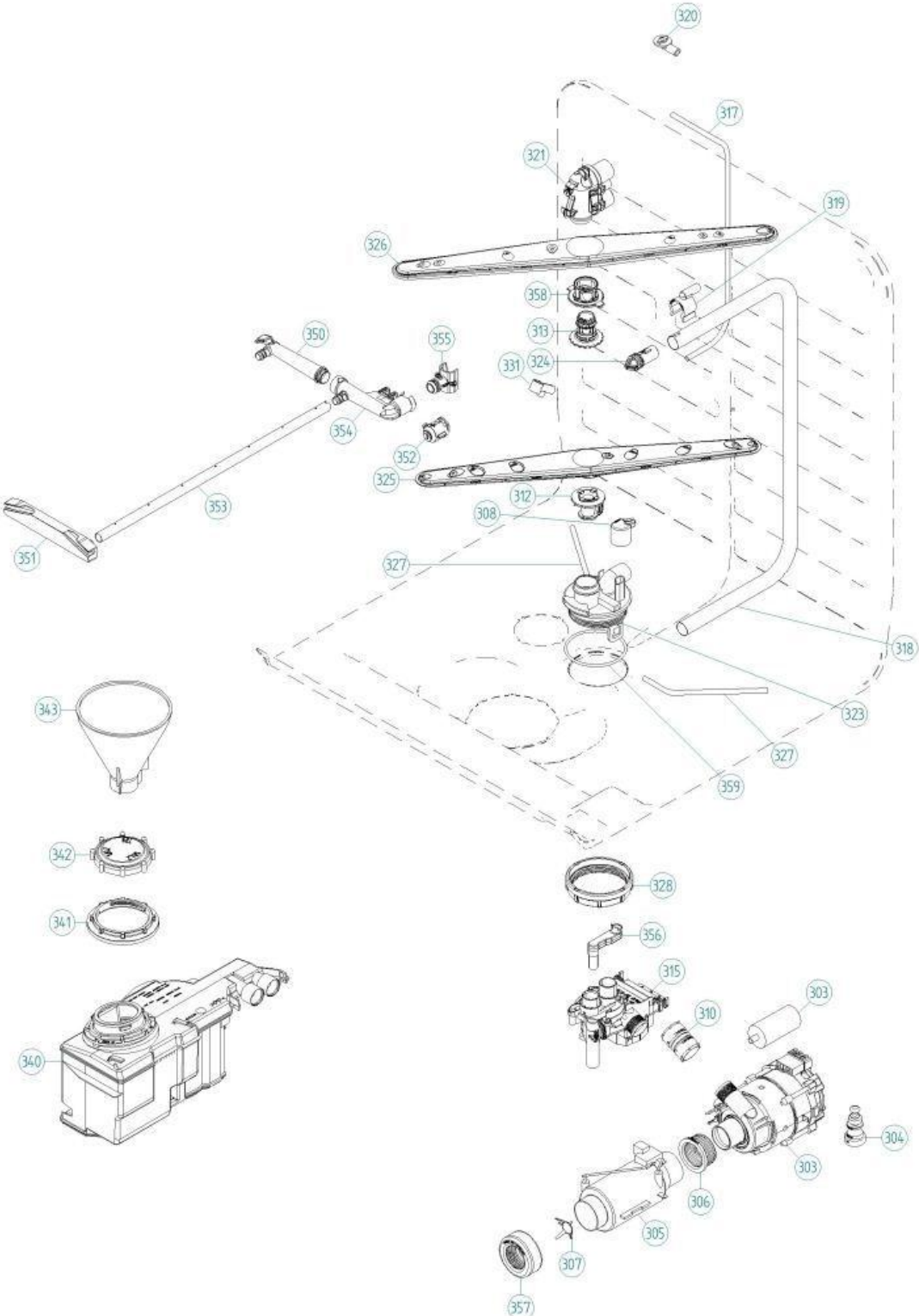
320
317
321
319
326
358
313
350
355
331
324
354
352
325
353
312
308
351
327
318
343
323
327
359
342
328
341
356
315
303
310
340
304
303
306
305
307
357

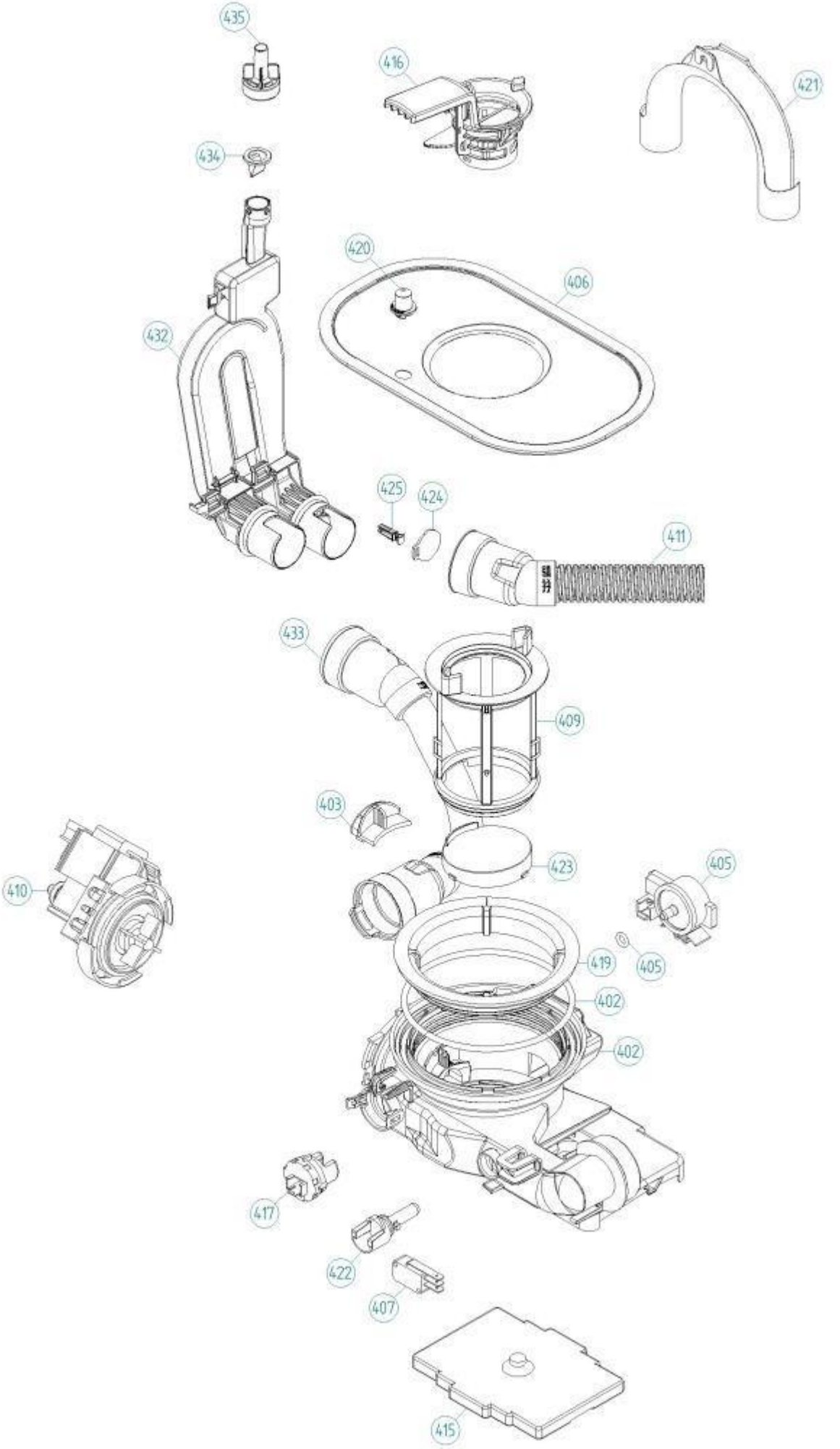
435
416
421
434
420
406
432
425
424
411
433
409
403
423
405
410
419
405
402
402
417
422
407
415

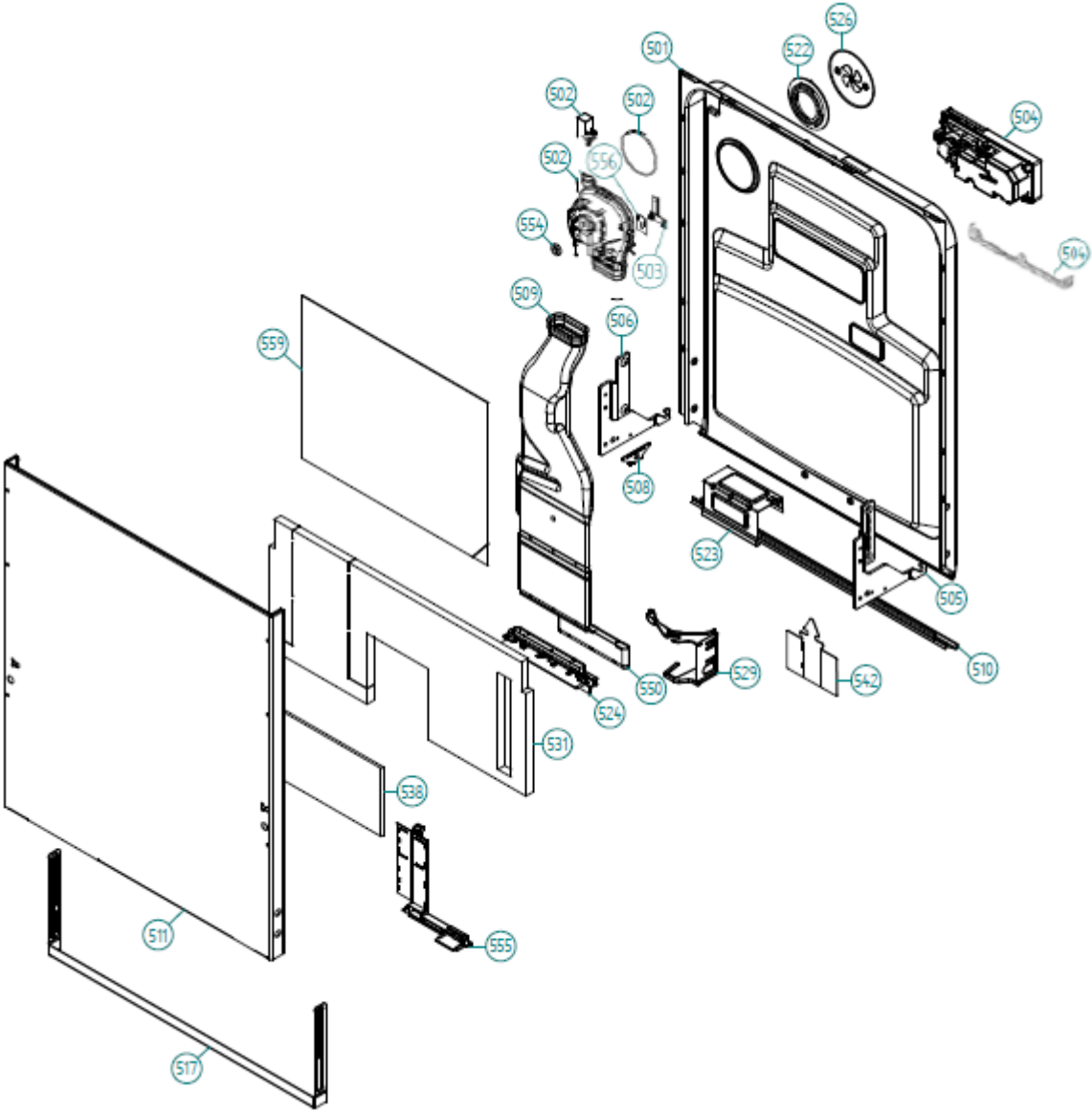
526
501
522
502
502
504
502
556
554
503
504
509
506
559
508
523
505
510
550
529
542
524
531
538
511
555
517

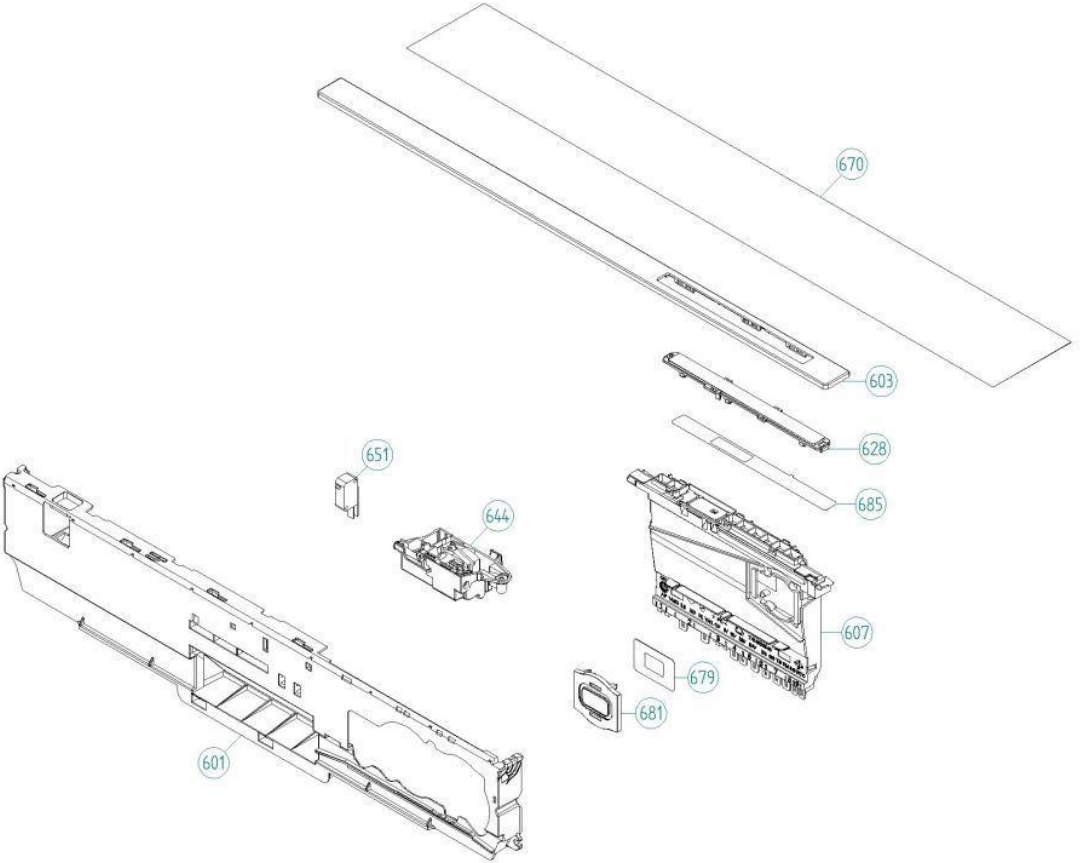
670
603
628
685
651
644
607
679
681
601