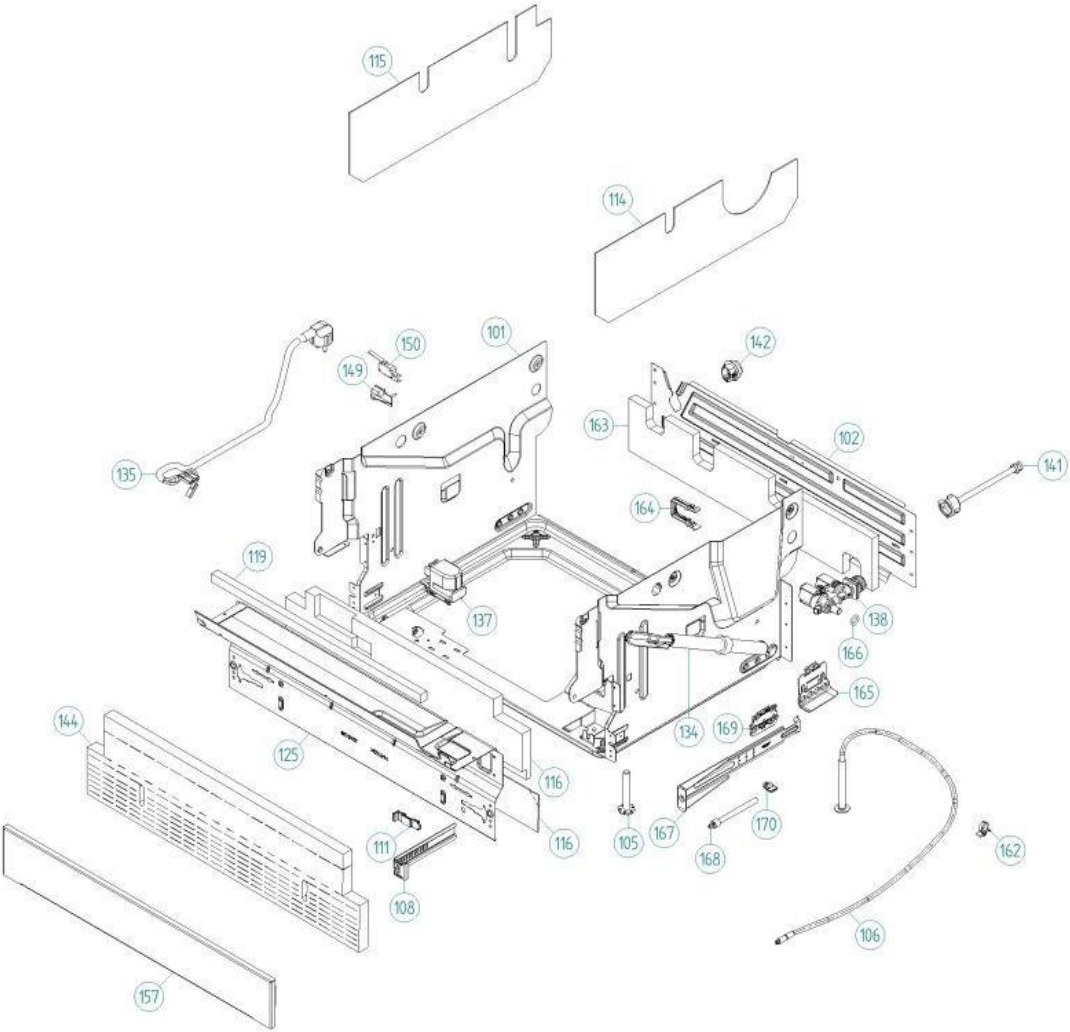
115
114
150
101
149
142
163
102
135
141
164
119
137
138
166
165
144
134
169
125
116
116
105
167
170
111
168
162
108
106
157

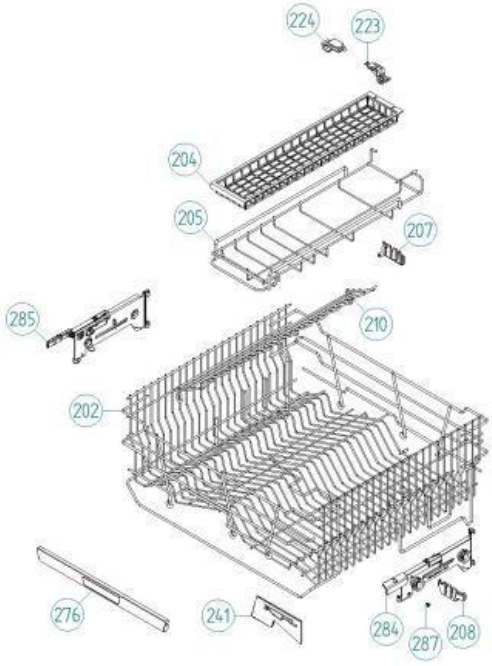
224
223
204
205
207
285
210
202
276
241
284
287
208

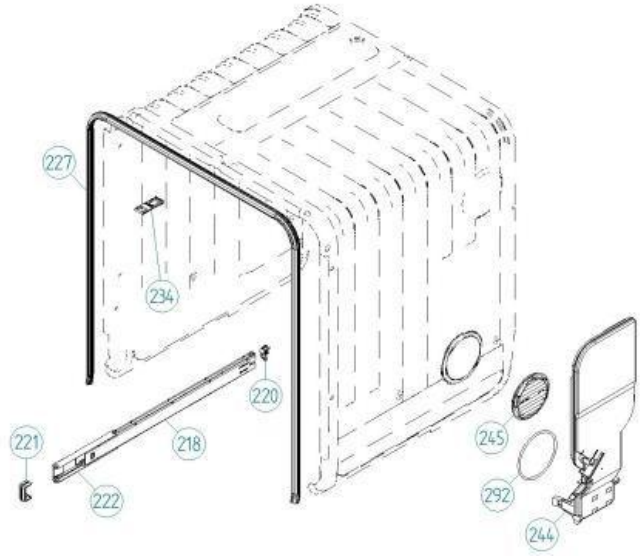
227
234
220
221
218
222
245
292
244

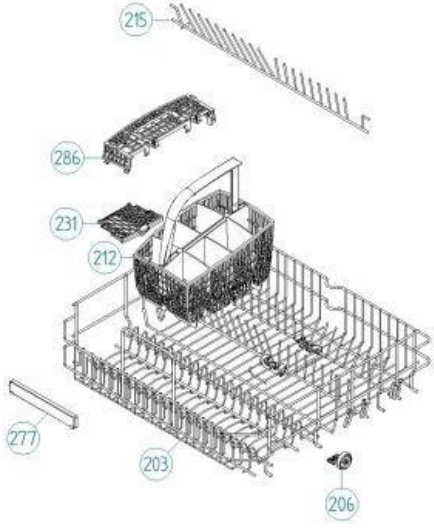
215
286
231
212
277
203
206

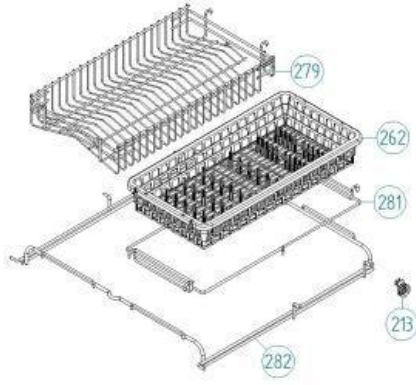
279
262
281
213
282

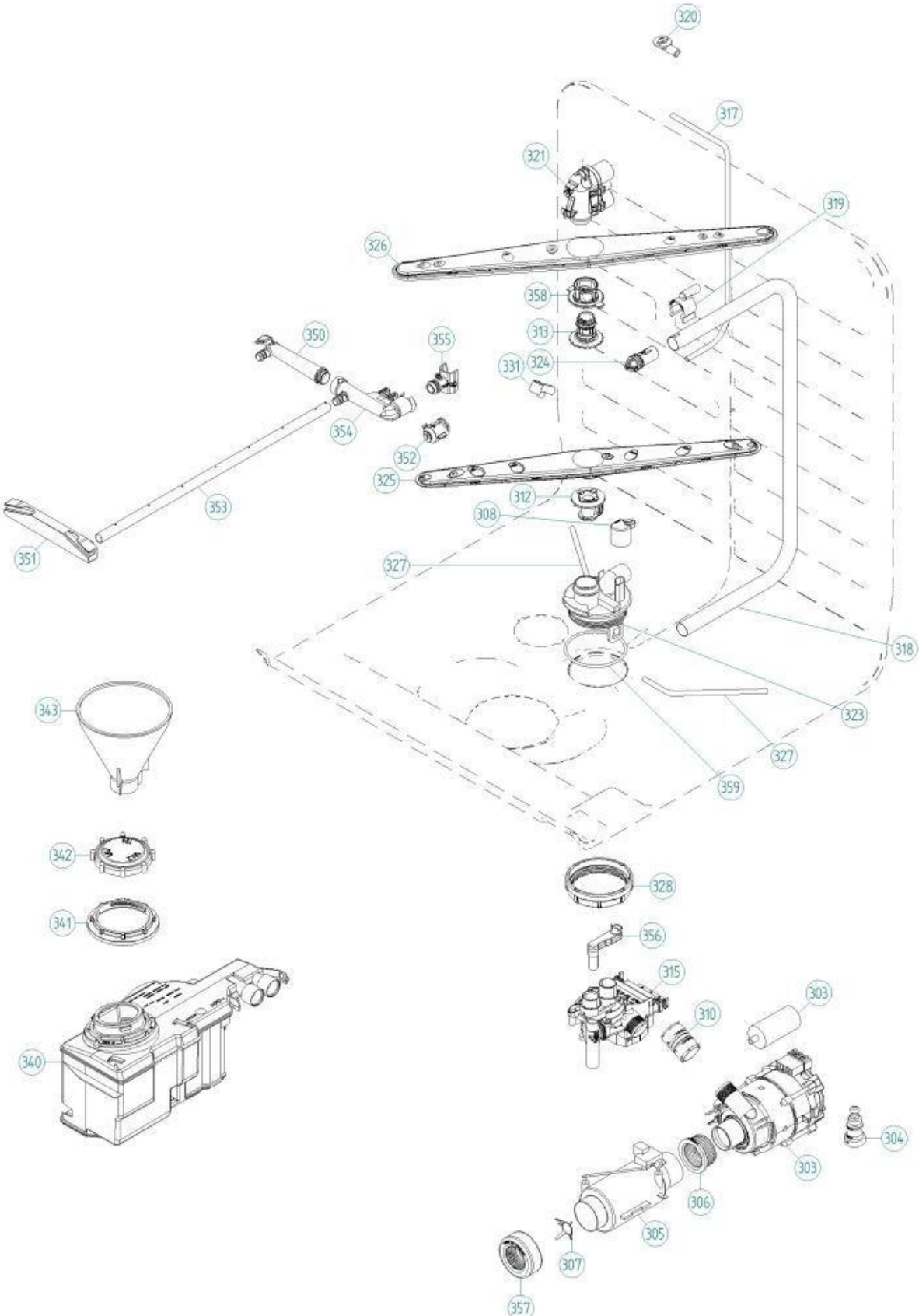
320
317
321
319
326
358
313
350
355
331
324
354
352
325
353
312
308
351
327
318
343
323
327
359
342
328
341
356
315
303
310
340
304
303
306
305
307
357

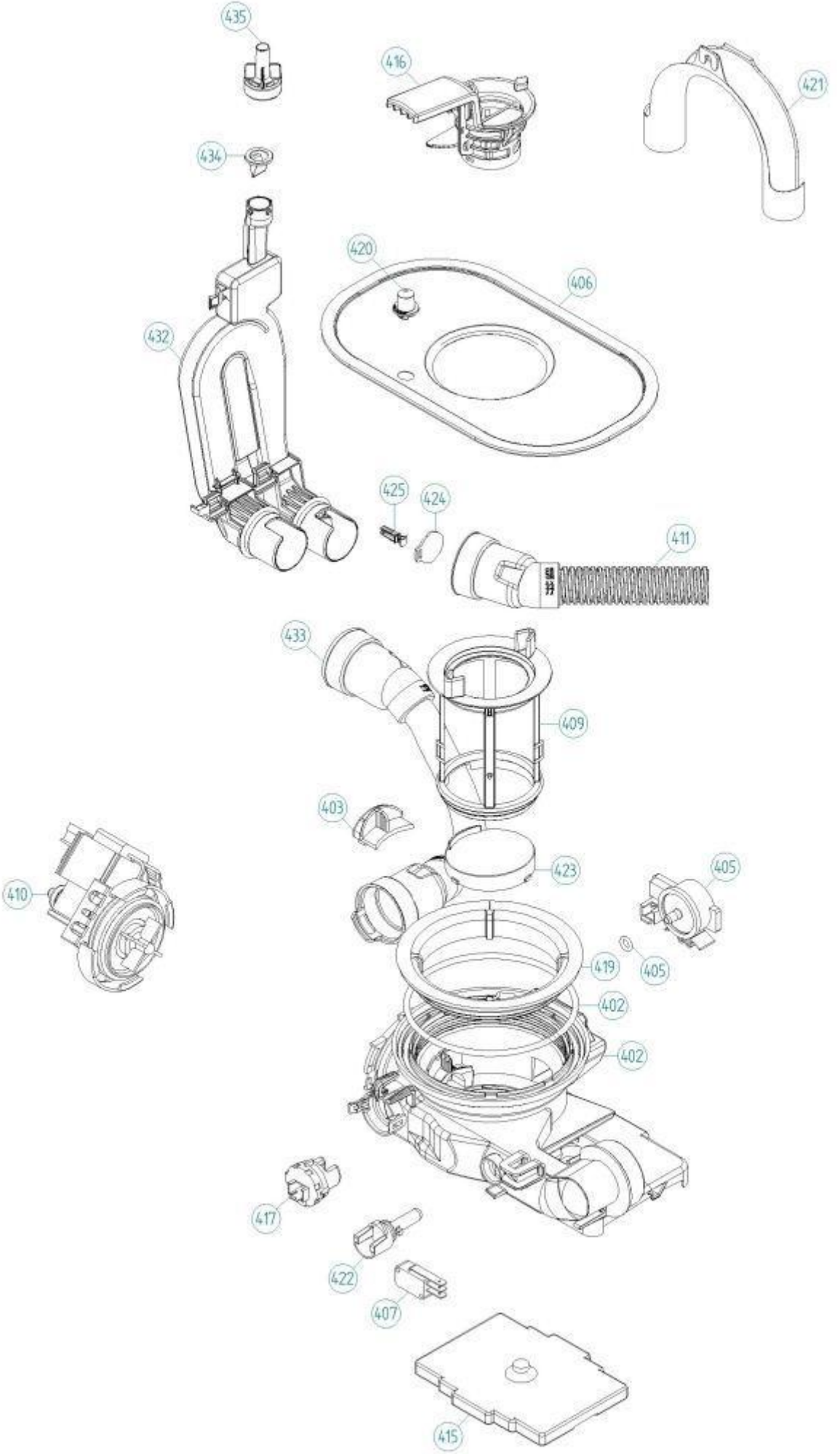
435
416
421
434
420
406
432
425
424
411
433
409
403
423
405
410
405
419
402
402
417
422
407
415

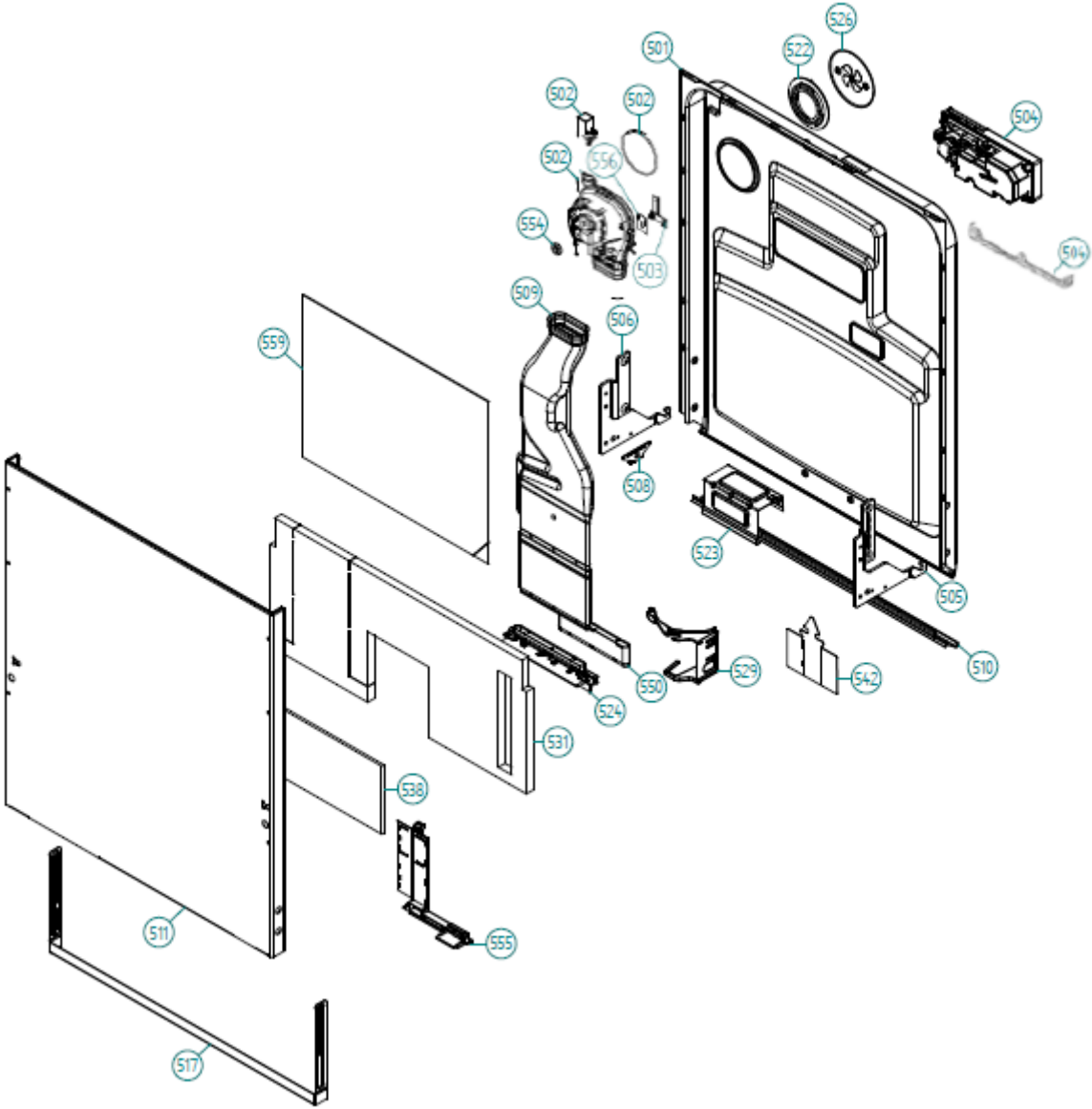
501
502
502
502
503
504
504
505
506
508
509
510
511
517
522
523
524
526
529
531
538
542
550
554
555
556
559

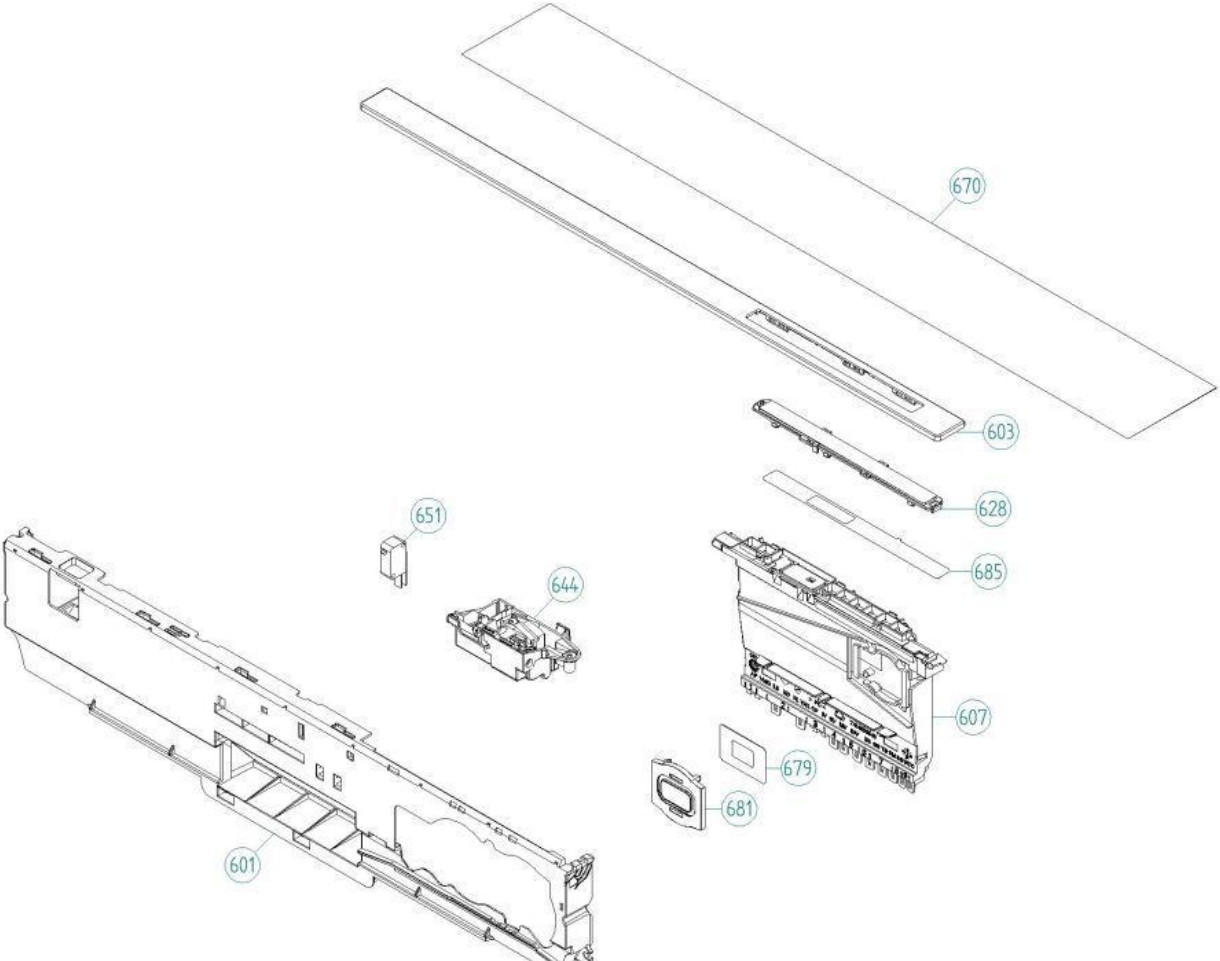
670
603
628
685
651
644
607
679
681
601