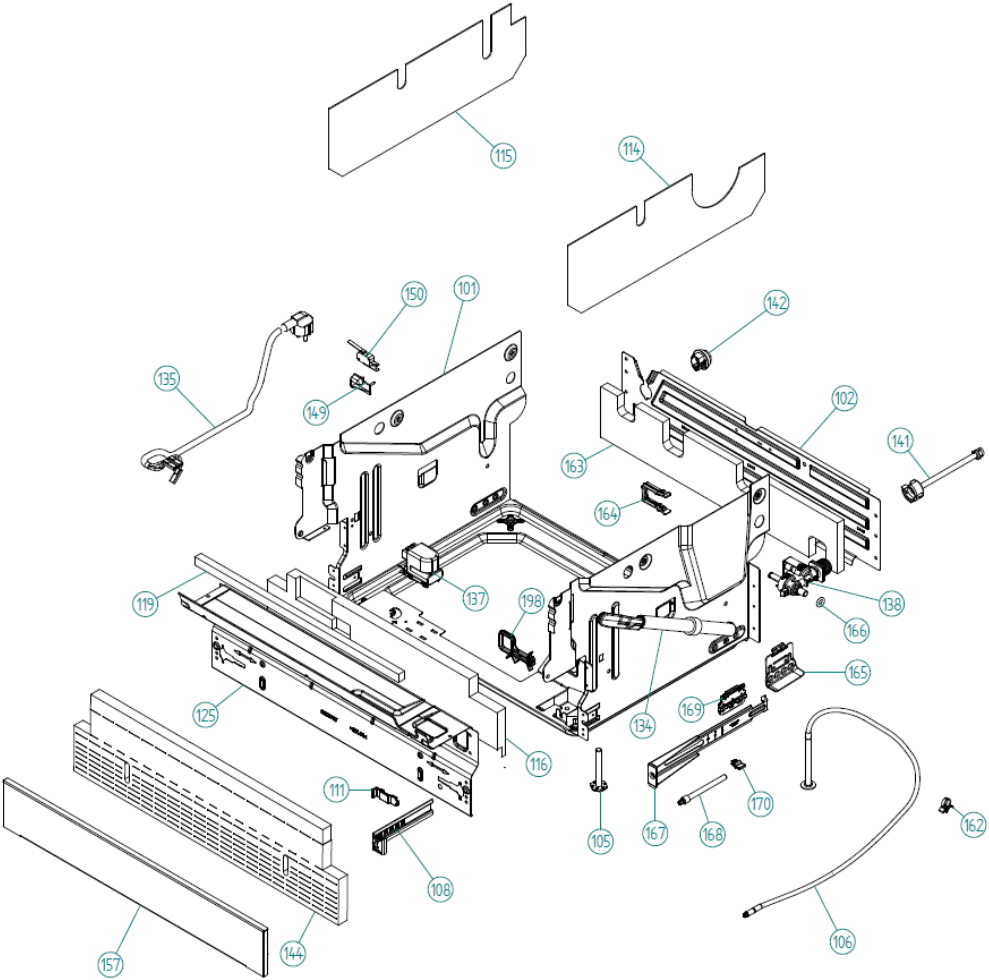
115
114
150
101
142
135
149
102
141
163
164
119
137
198
138
166
165
125
134
169
116
111
170
105
167
168
162
108
106
157
144

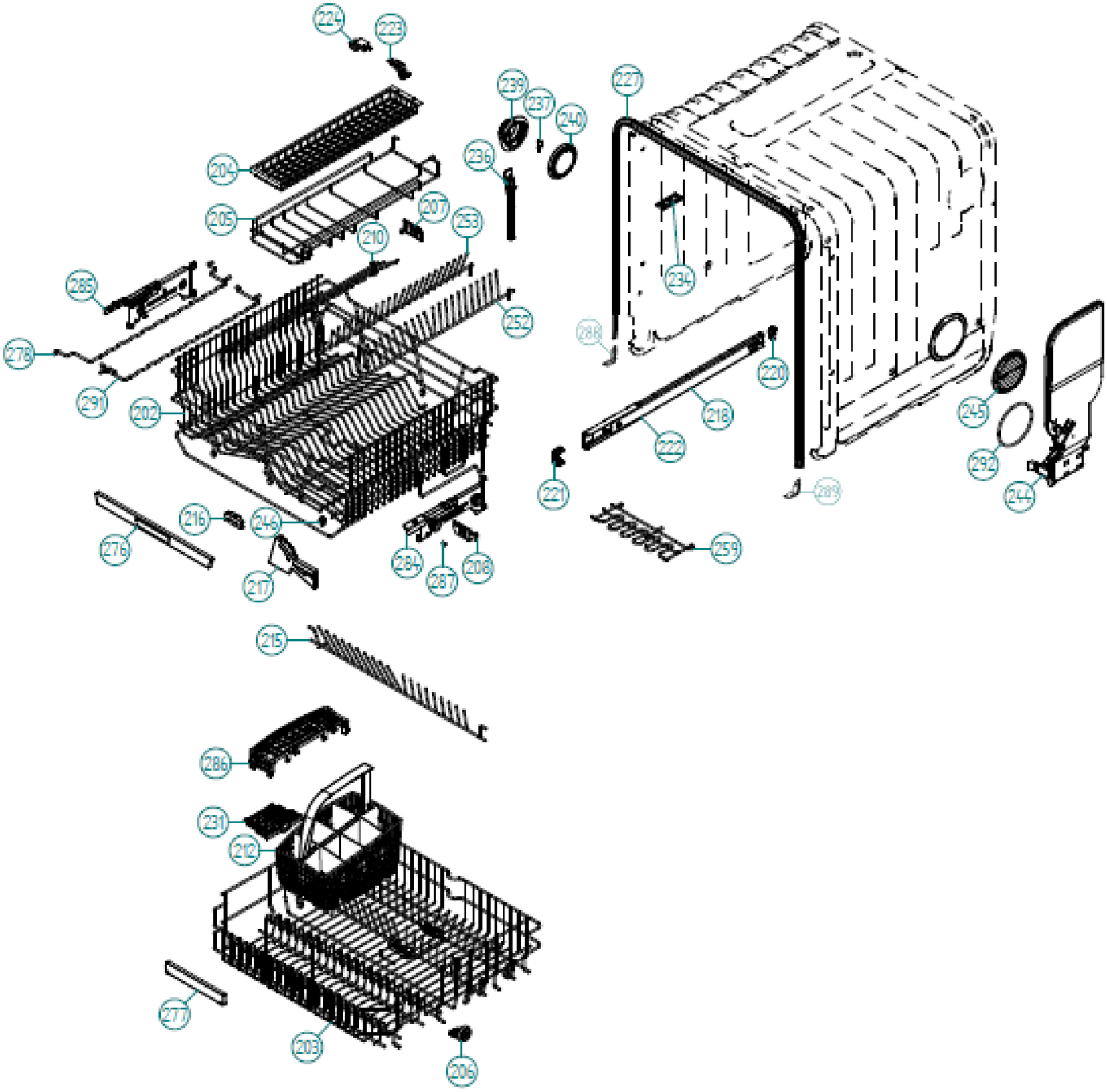
224
223
239
237
240
227
236
204
205
207
210
253
234
285
252
278
288
220
291
202
218
245
222
292
221
289
244
216
246
276
259
284
287
208
217
215
286
231
212
277
203
206

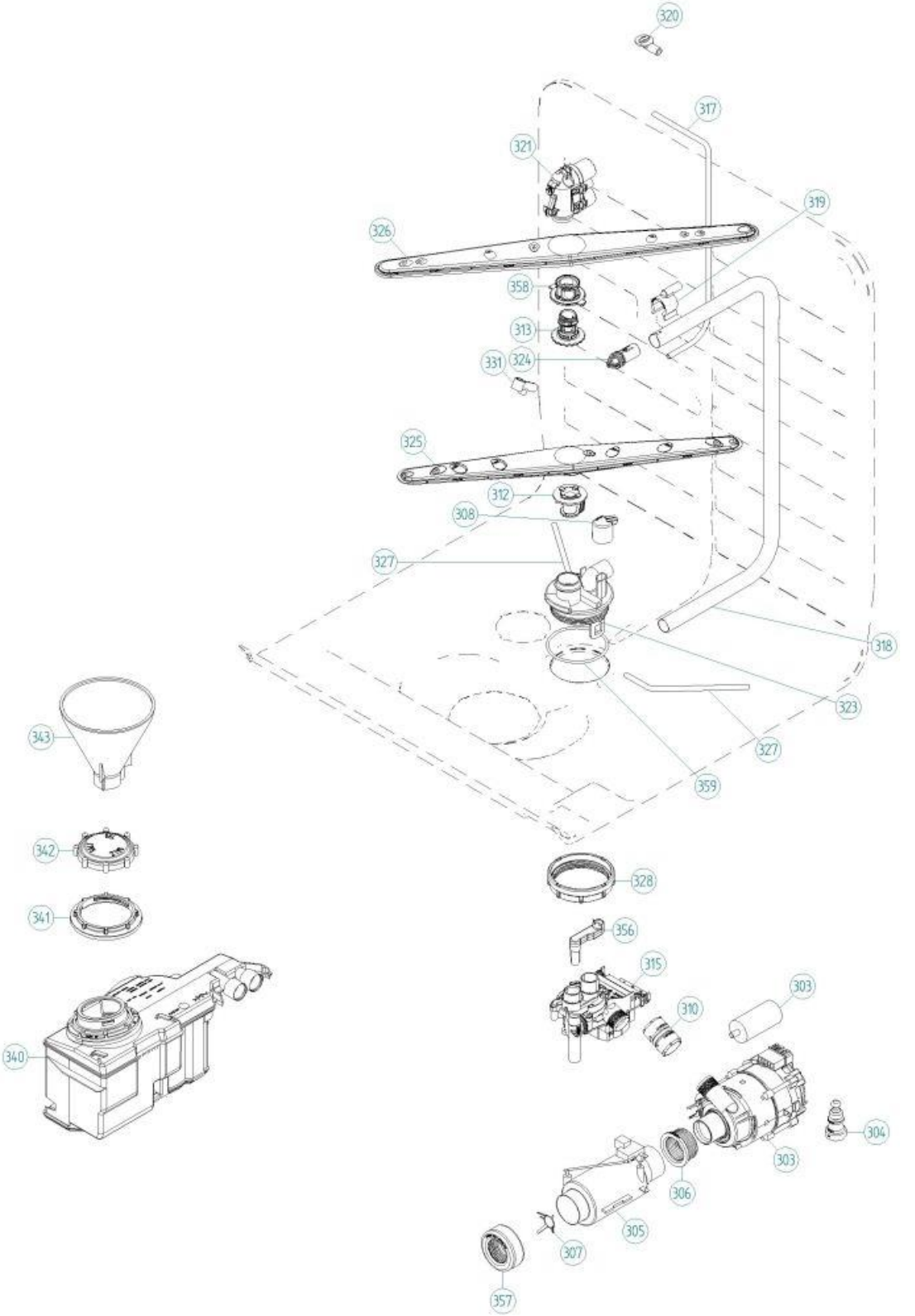
320
317
321
319
326
358
313
331
324
325
312
308
327
318
323
327
359
343
342
341
340
328
356
315
310
303
304
303
306
305
307
357

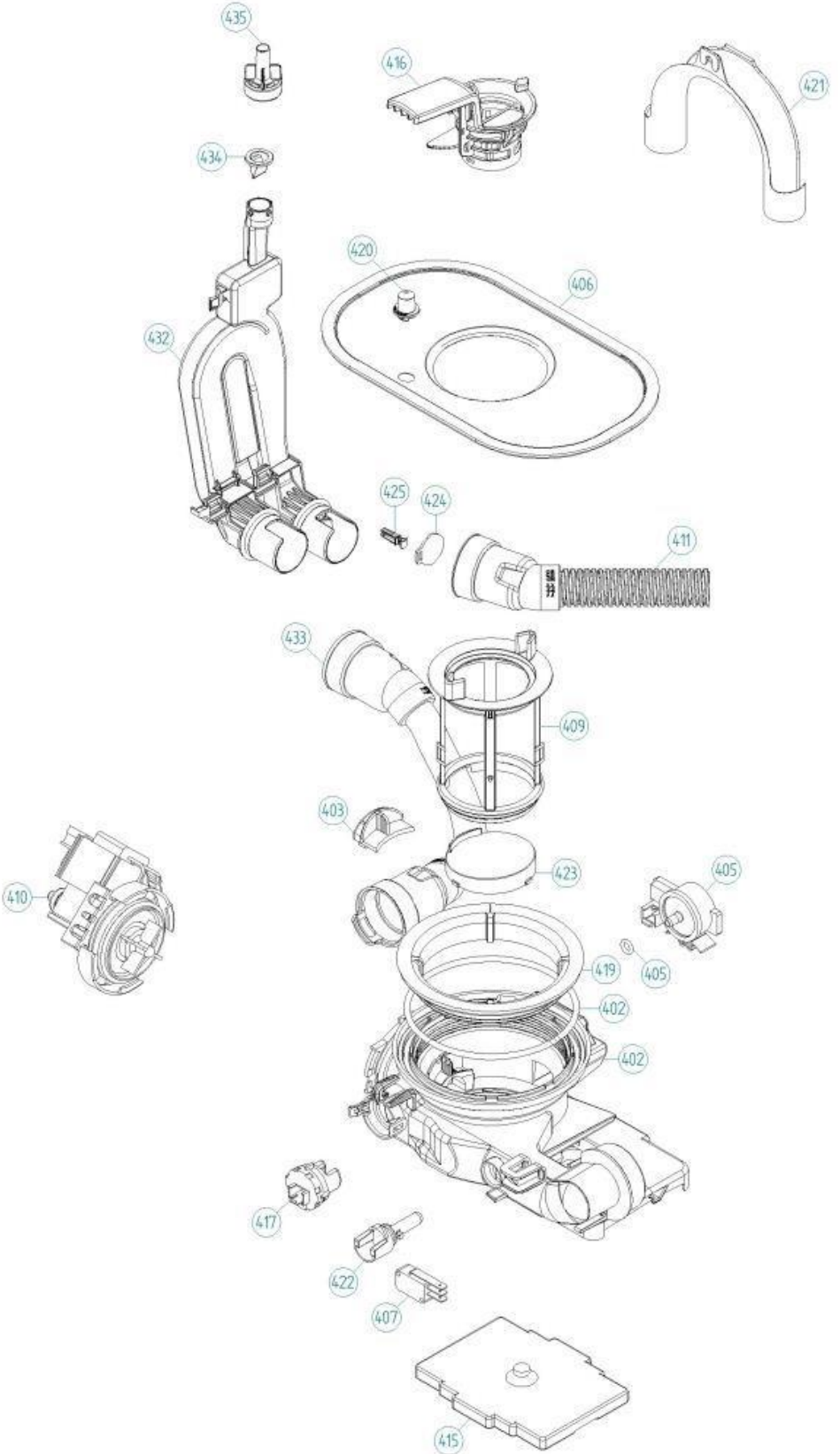
435
416
421
434
420
406
432
425
424
411
433
409
403
423
405
410
419
405
402
402
417
422
407
415

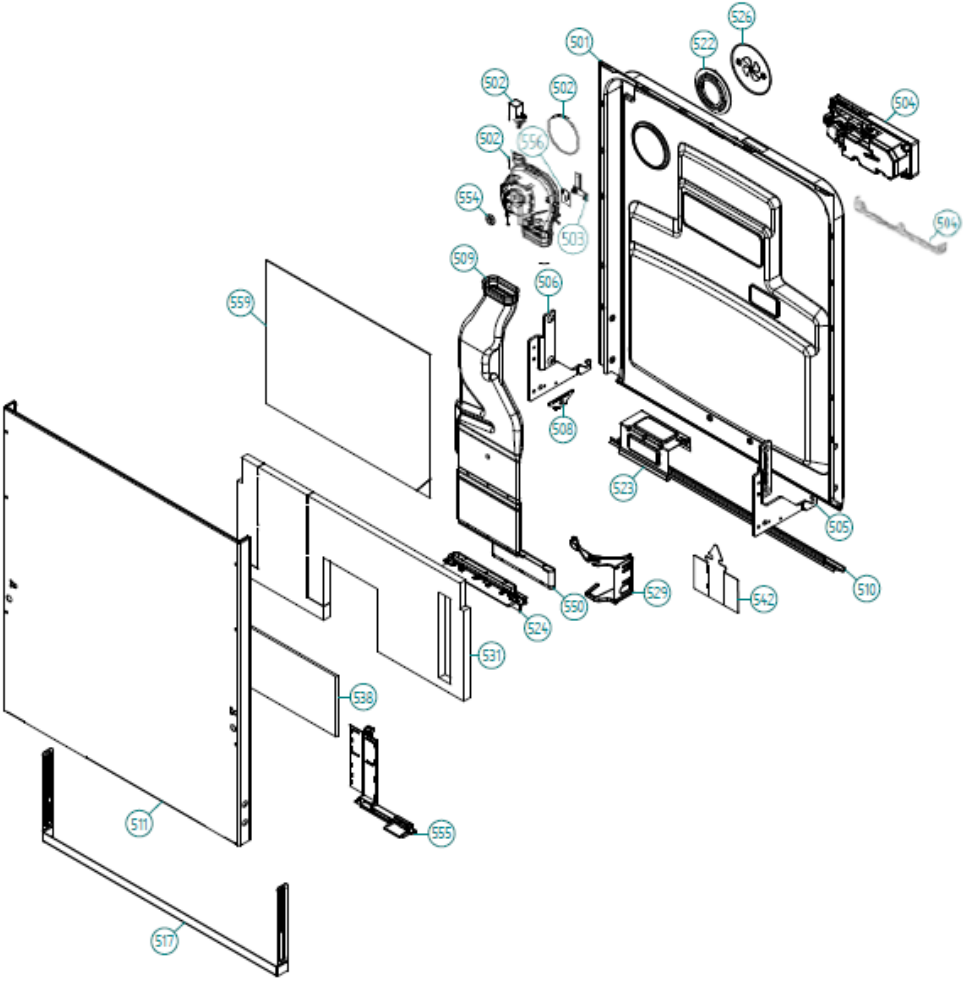
526
501
522
502
502
504
502
556
554
503
504
509
506
559
508
523
505
510
550
529
542
524
531
538
511
555
517

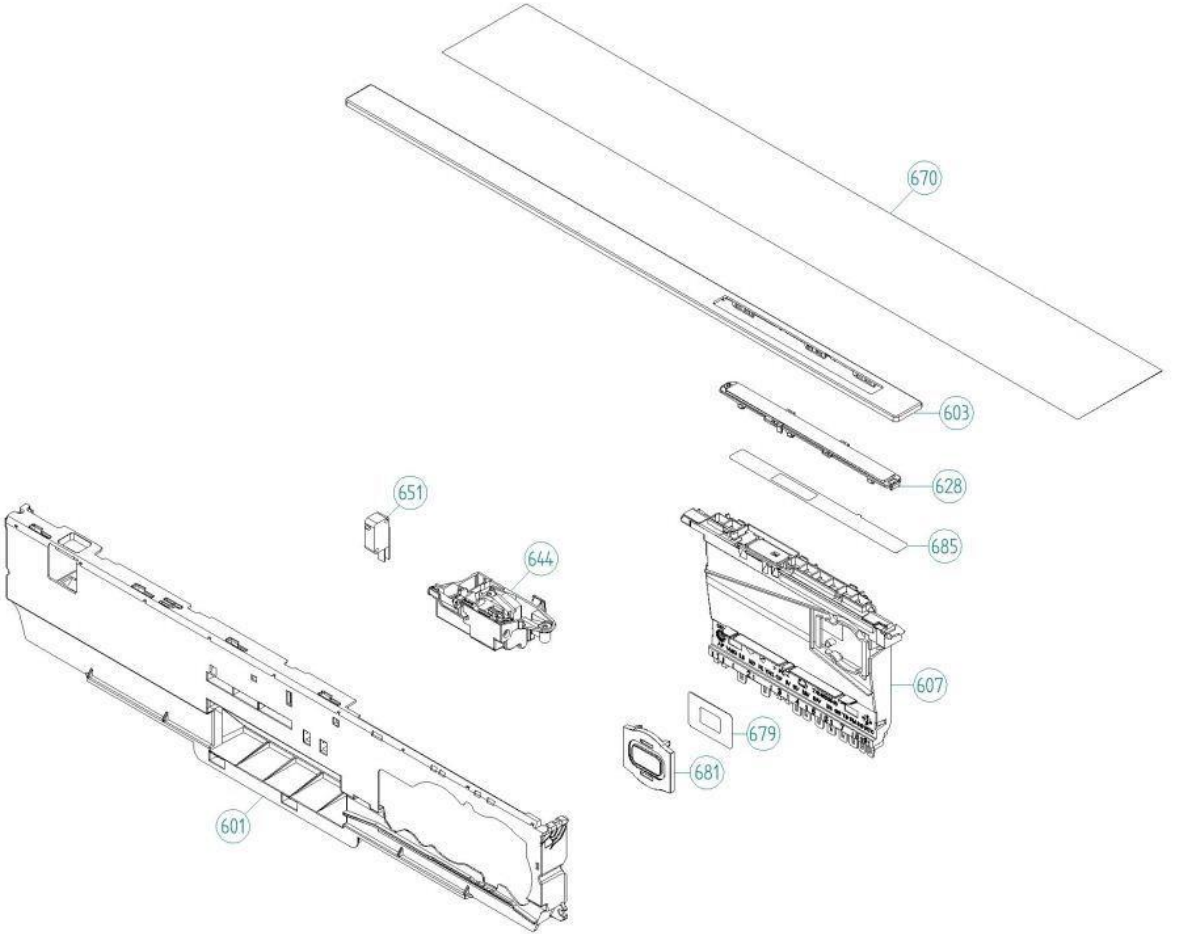
670
603
628
685
651
644
607
679
681
601