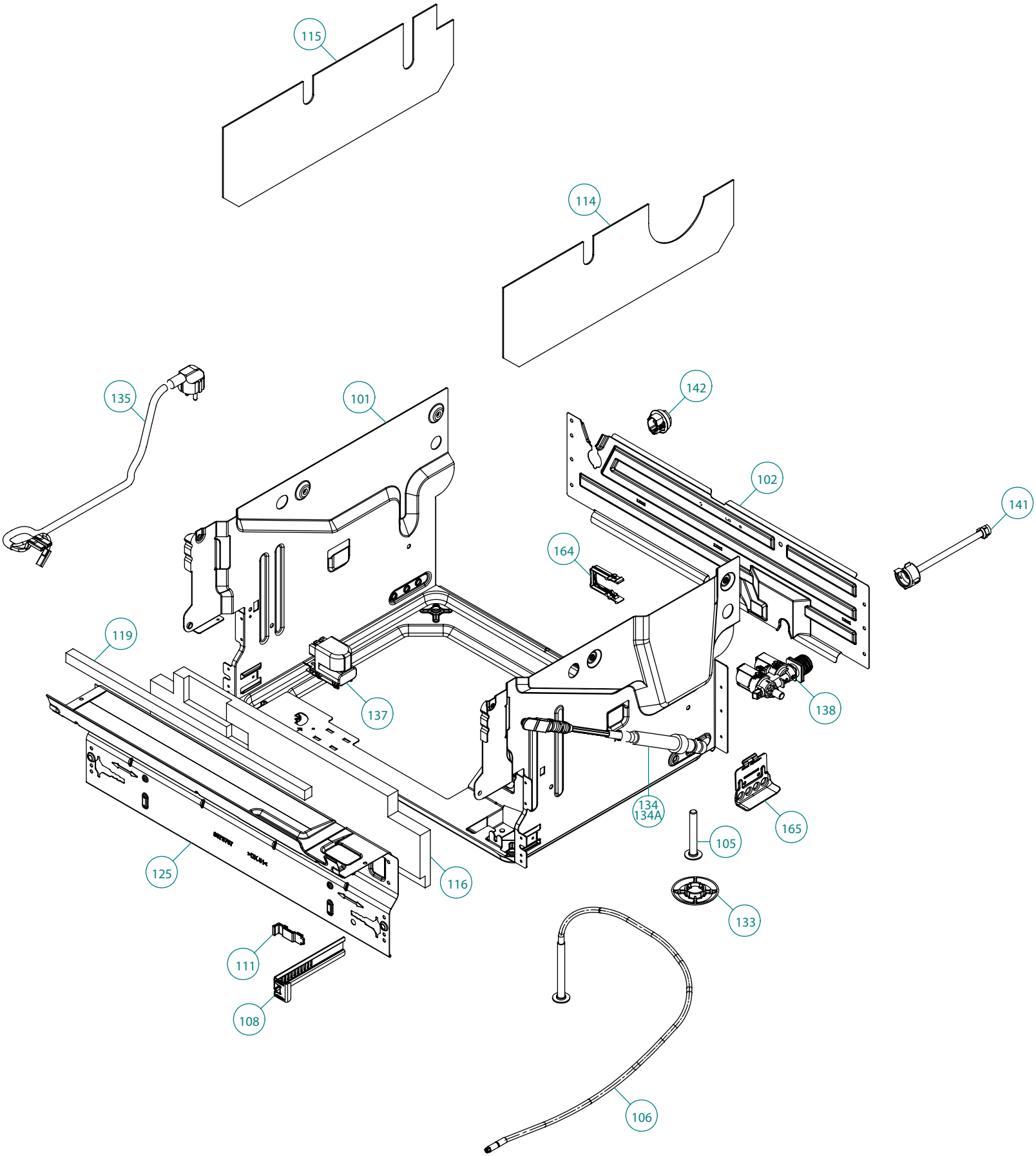
115
114
135
101
142
102
141
164
119
137
138
134
134A
165
105
125
116
133
111
108
106

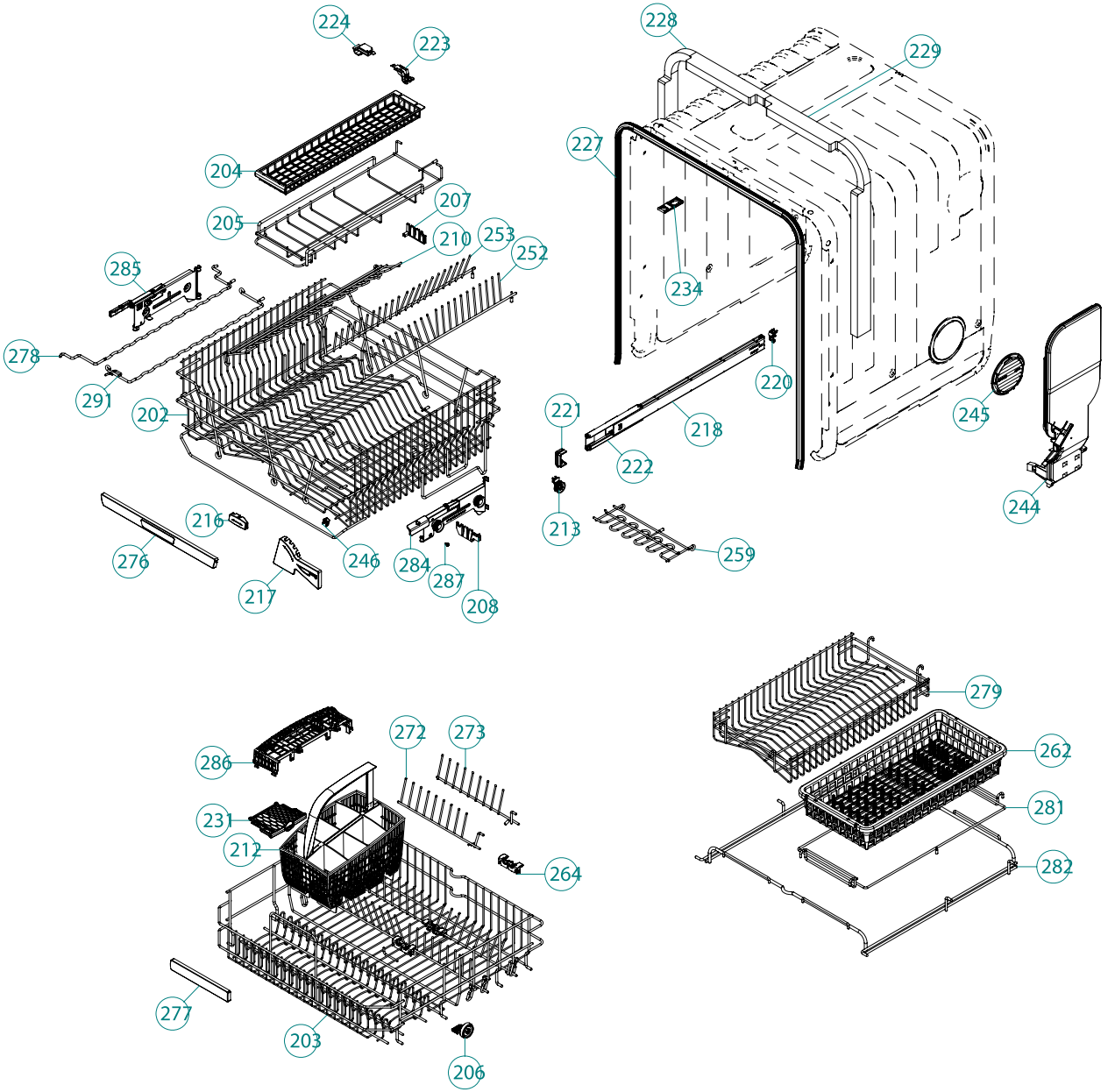
224
223
204
205
207
210
253
252
285
278
291
202
216
276
217
246
284
287
208
228
229
227
234
220
218
221
222
213
259
245
244
279
262
281
282
286
272
273
231
212
264
277
203
206

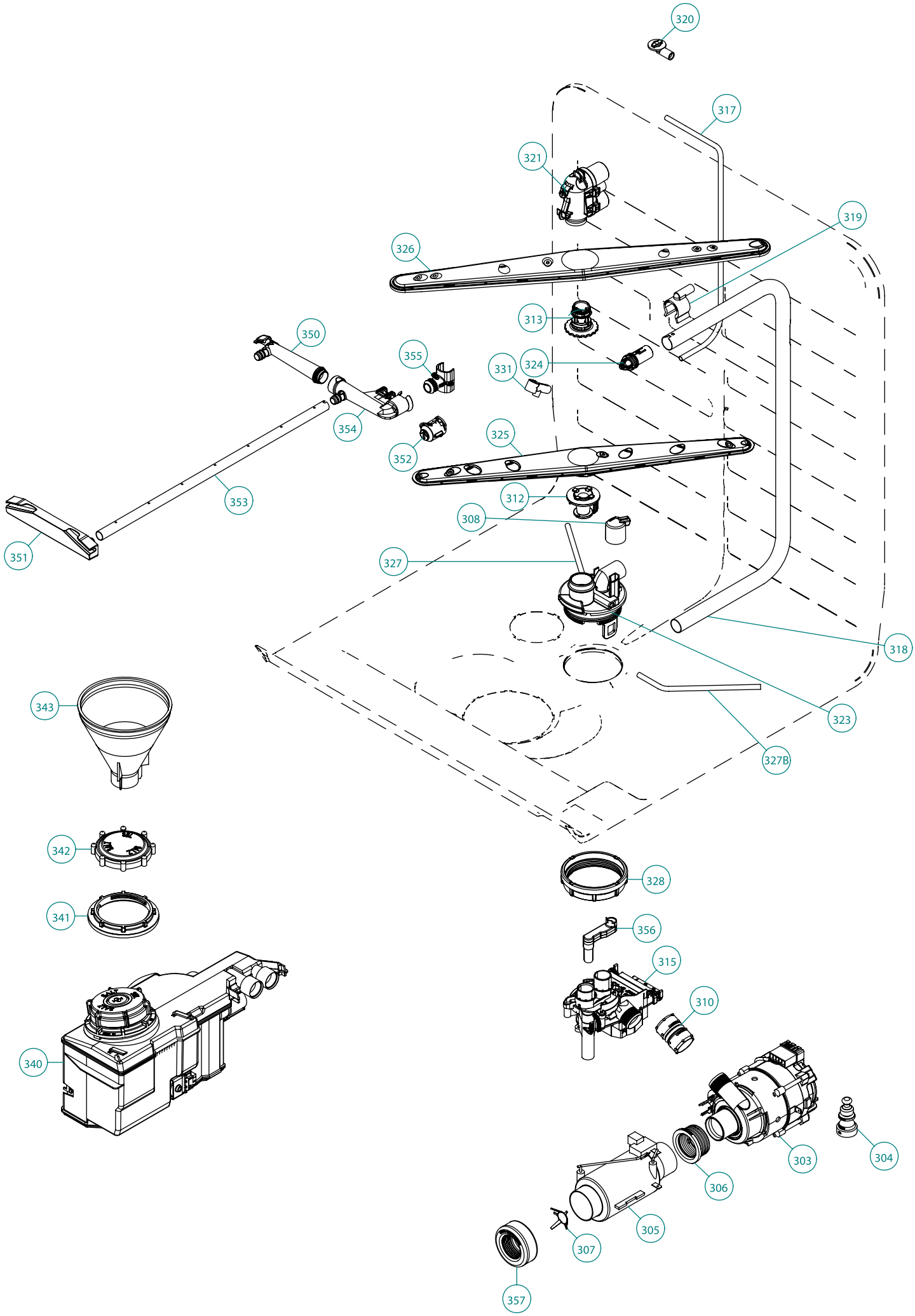
320
317
321
319
326
313
350
355
331
324
354
352
325
353
312
308
351
327
318
323
343
327B
342
328
341
356
315
310
340
303
304
306
305
307
357

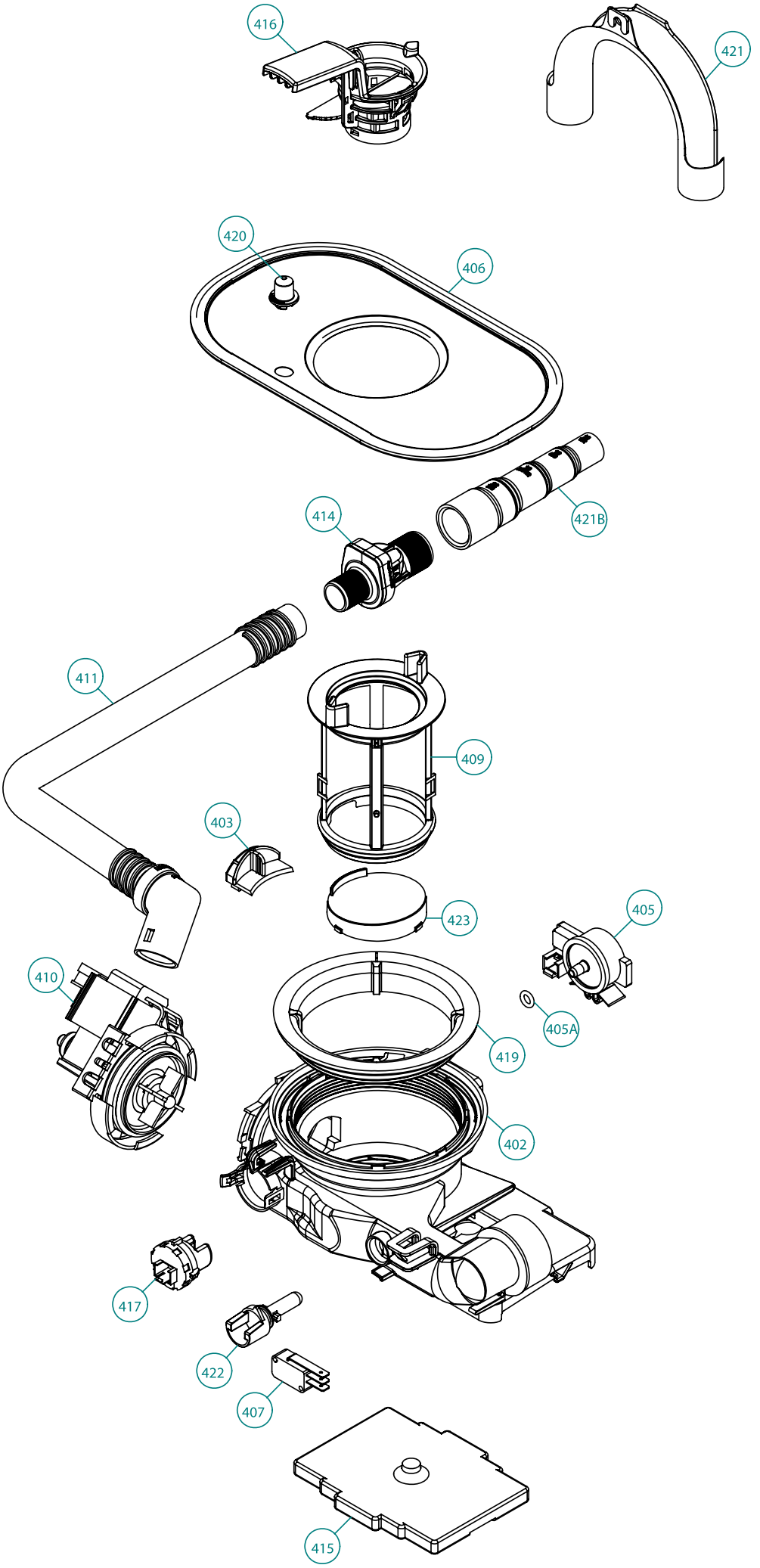
416
421
420
406
421B
414
411
409
403
423
405
410
405A
419
402
417
422
407
415

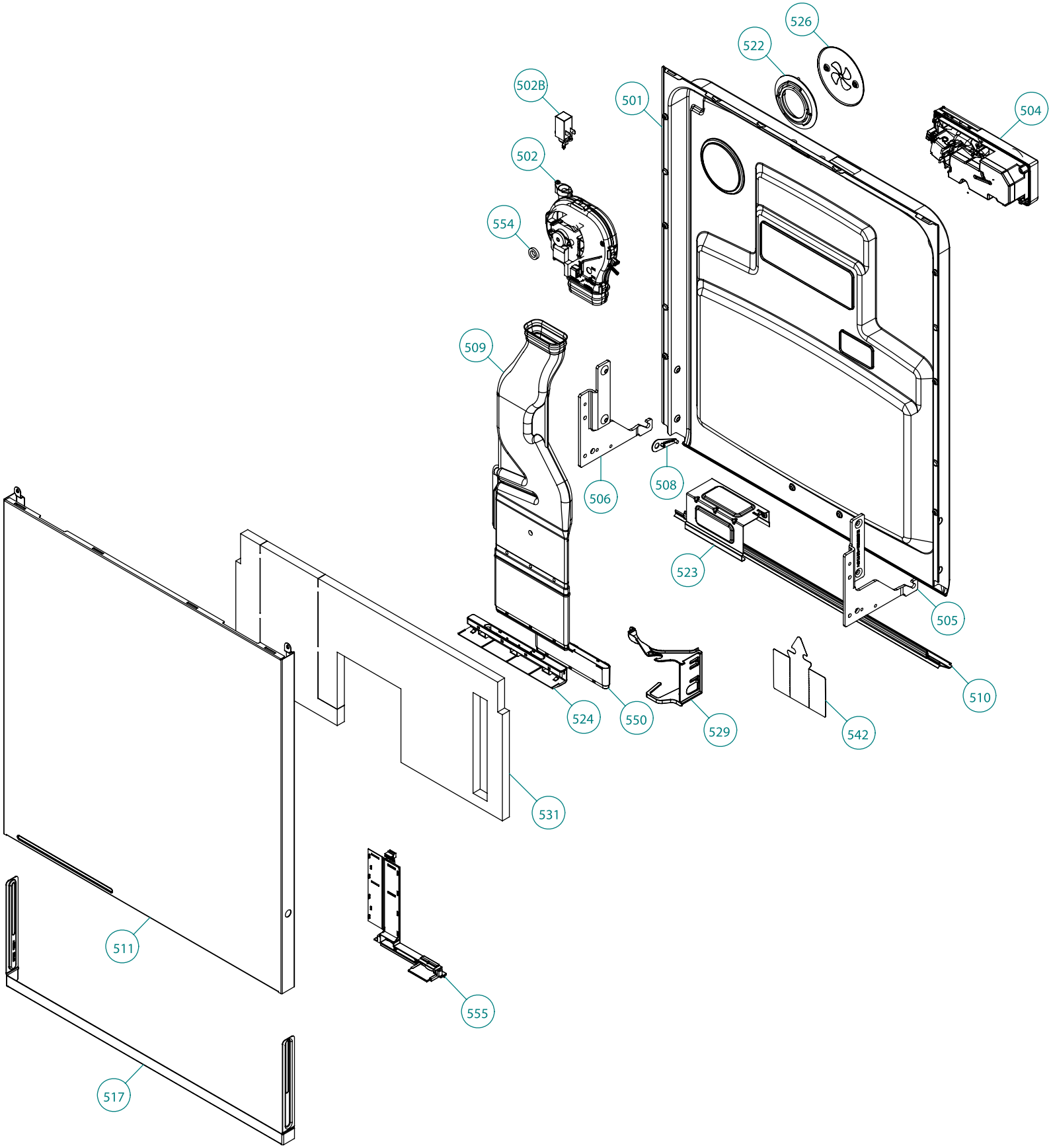
526
522
502B
501
504
502
554
509
506
508
523
505
510
524
550
529
542
531
511
555
517

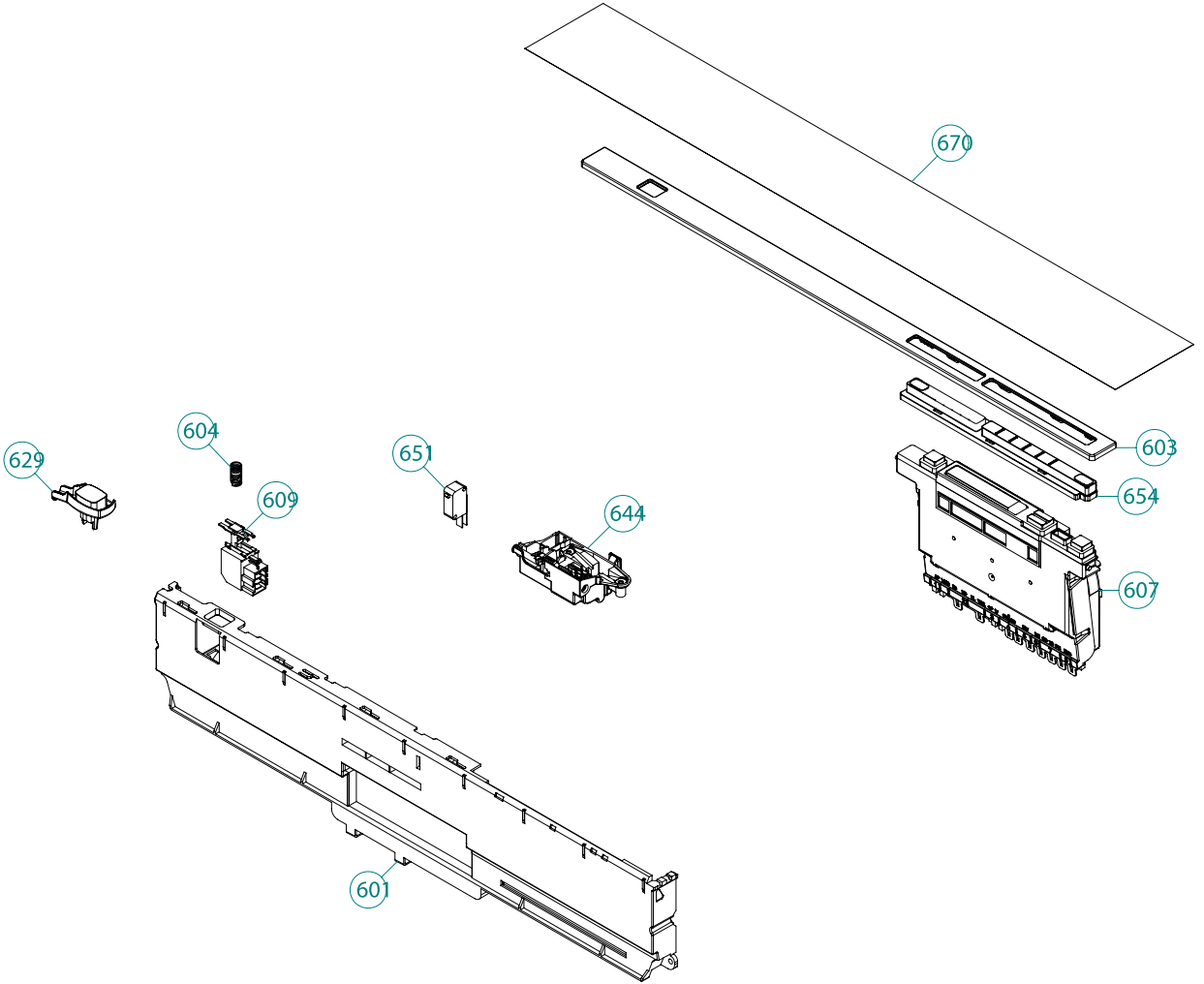
670
603
654
607
629
604
609
651
644
601