X mm

A

EN Cover door with slide function fitted
DA Påhængslåge monteret med glidefunktion
DE Türfront mit angebrachter Schiebefunktion
FI Liukutoiminnolla varustettu kalusteovi
FR Porte décorative à glissières avec système de coulissement
IT Anta della porta con apertura a scorrimento
NL Deurpaneel met sleepscharnier
NO Påhengsluke montert med glidefunksjon
RU Установлена сдвижная внешняя дверь
SV Påhängslucka monterad med glidfunktion
UK Зовнішні дверцята обладнані функцією ковзання

882363-04

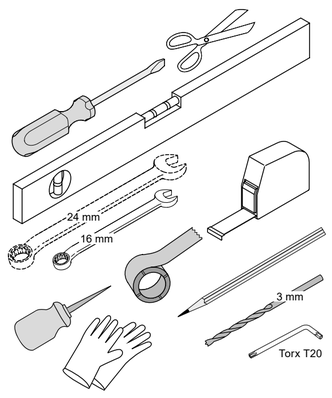

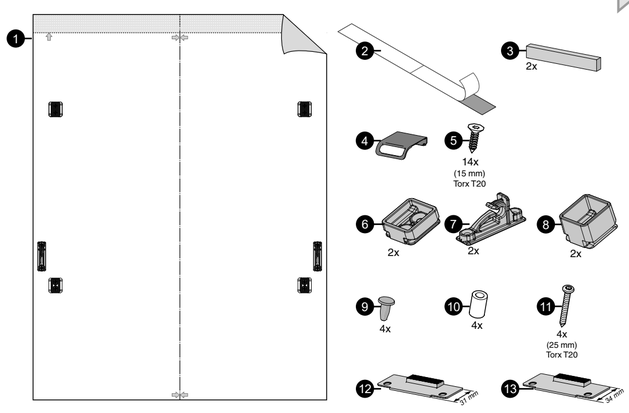

526 mm

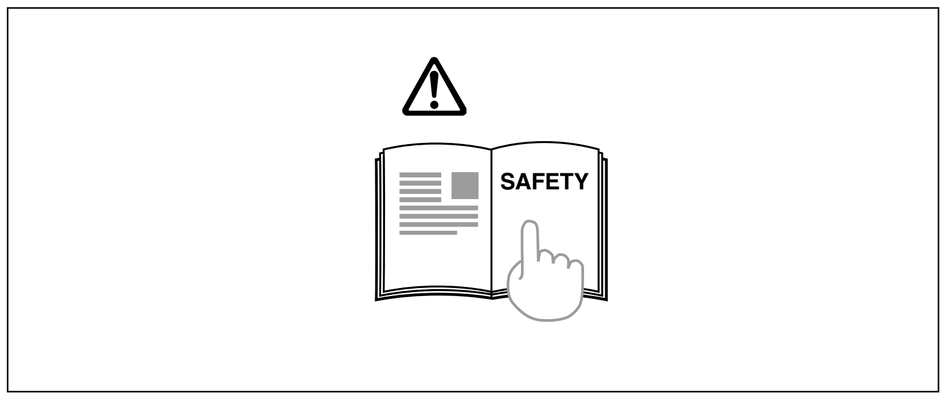

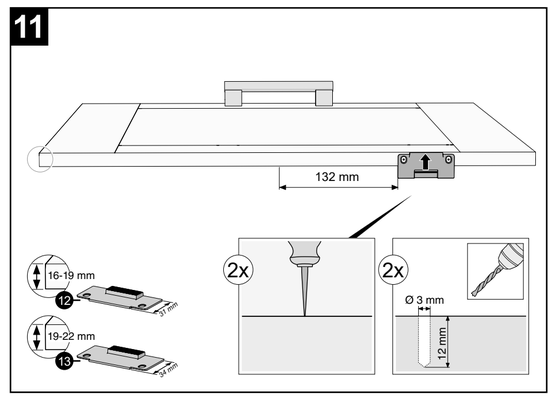

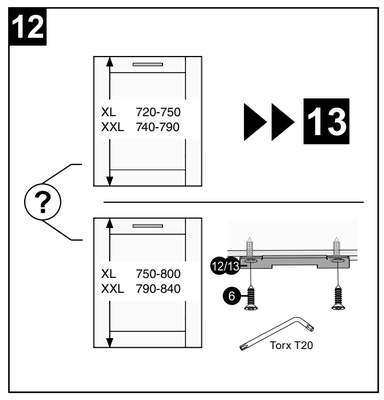

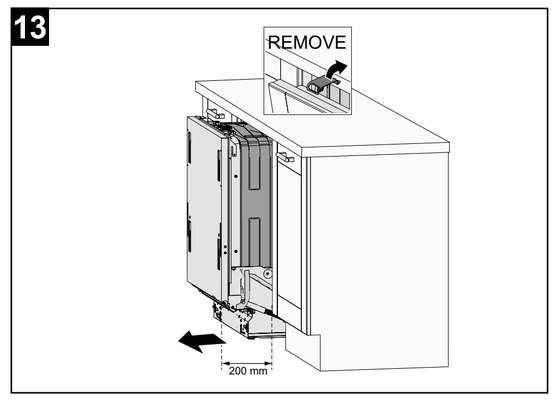

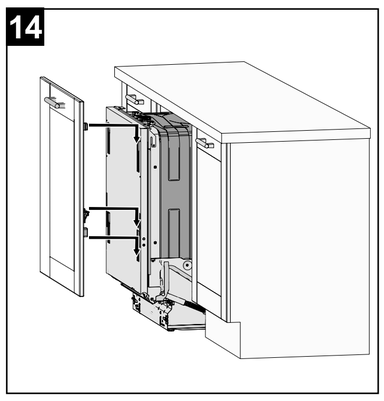

526 mm

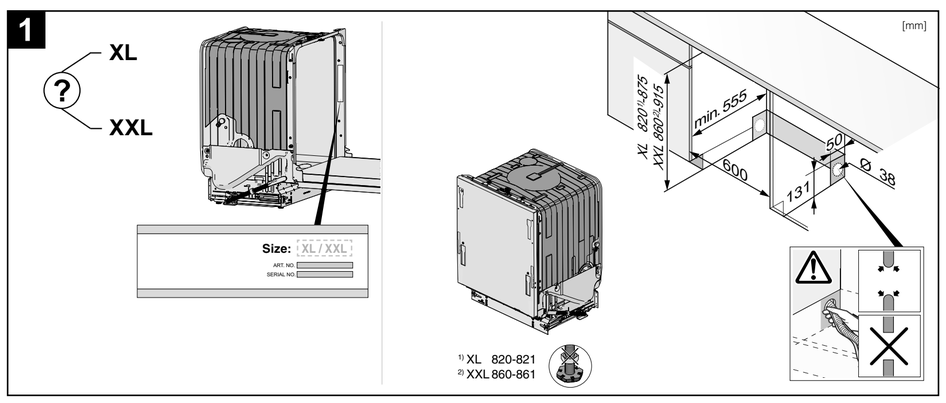

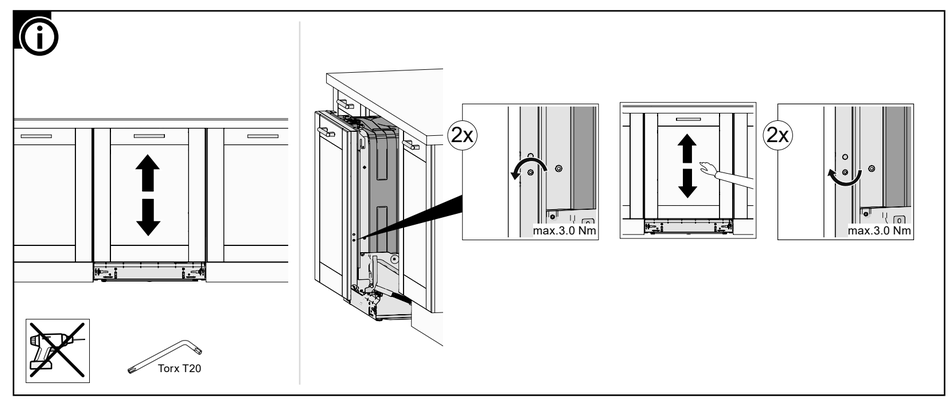

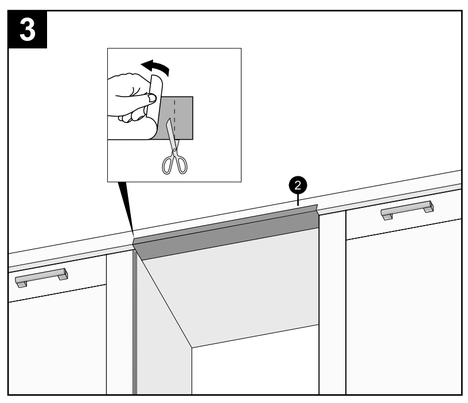

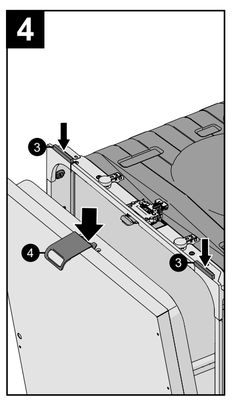

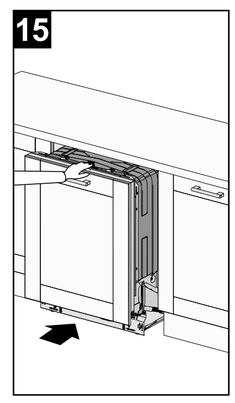

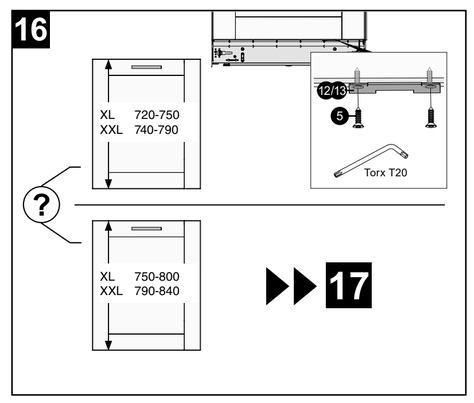

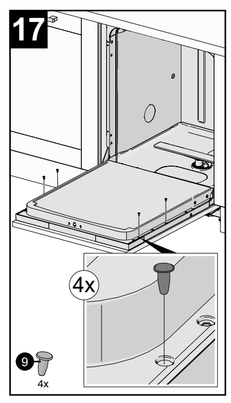

568 mm
XL
?
XXL
503 mm
XL
XL
?
XXL
XXL

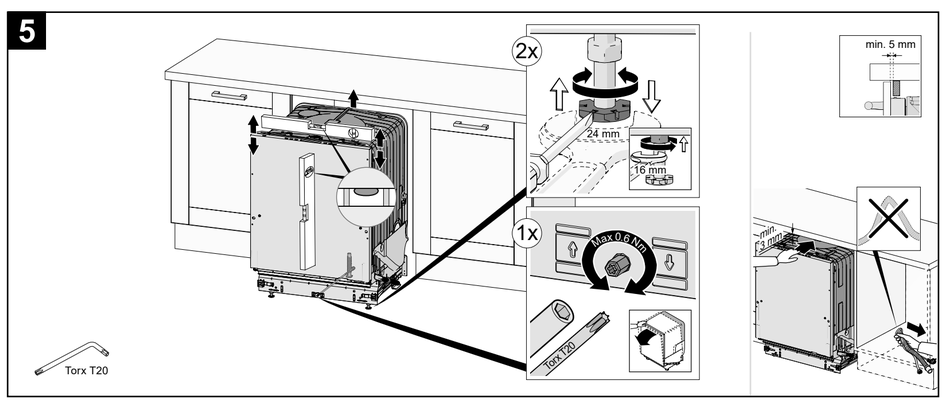

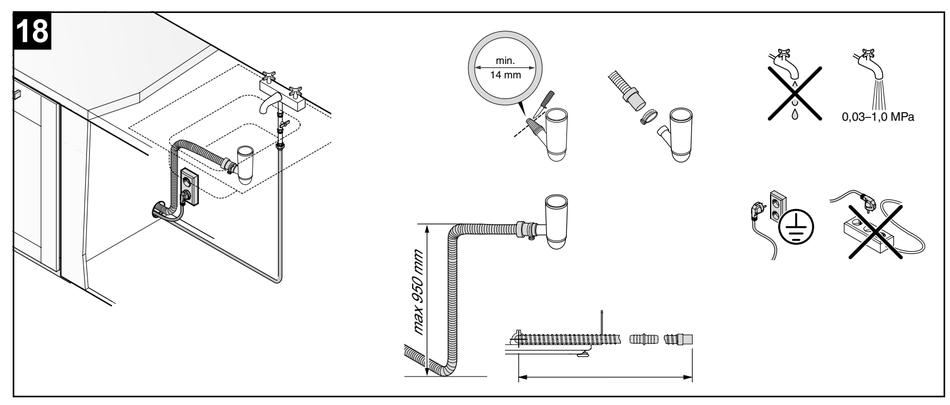

568 mm
XL
?
XXL
503 mm
XL
XL
?
XXL
XXL

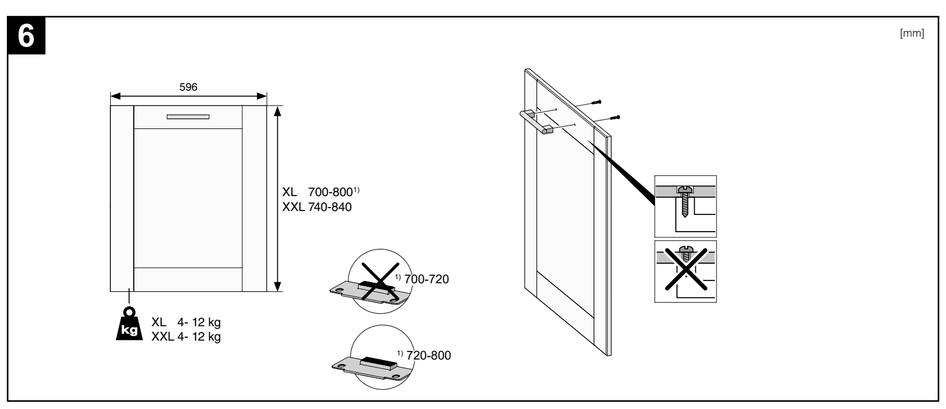

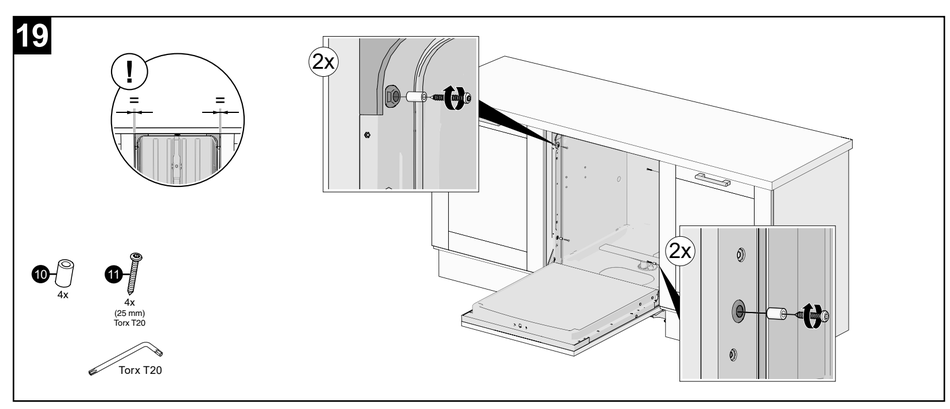

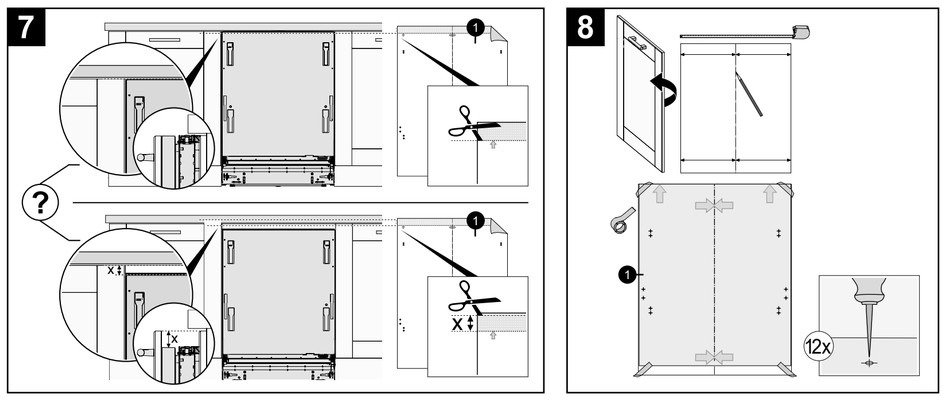

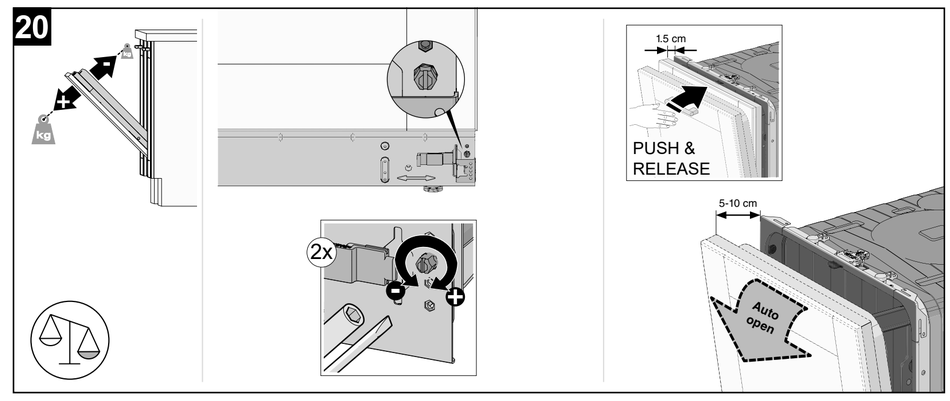

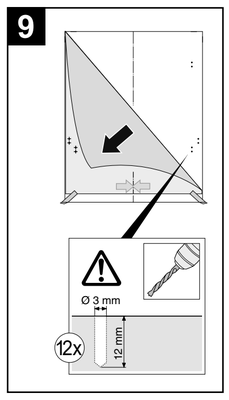

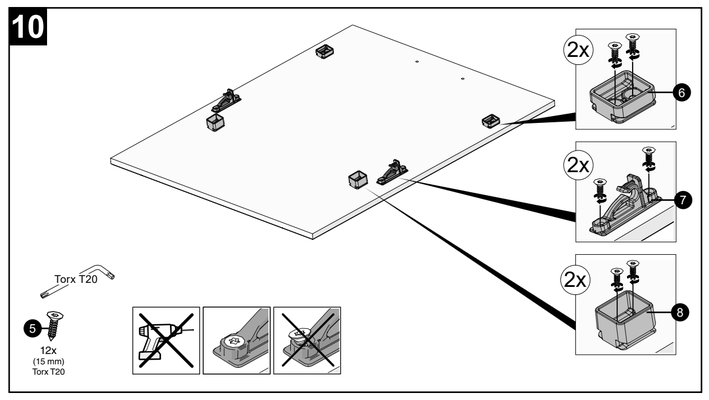

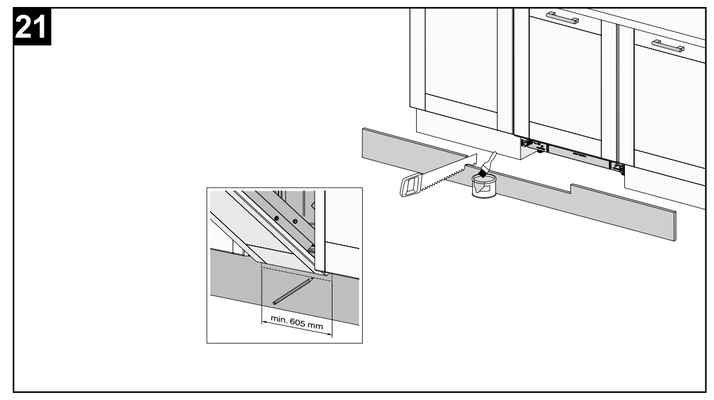

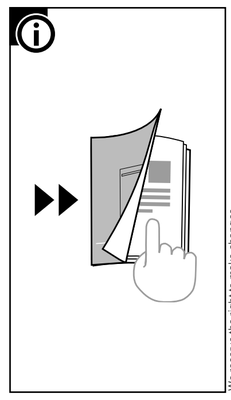

We reserve the right to make changes.

X mm

B

EN	Fixed cover door	**NL**	Vast deurpaneel
DA	Fast påhængslåge	**NO**	Fast påhengsdør
DE	Montierte Türfront	**RU**	Фиксированная внешняя дверь
FI	Kiinteä kalusteovi	**SV**	Fast påhängslucka
FR	Porte fixe	**UK**	Зафіксовані зовнішні дверцята
IT	Anta della porta fissa		

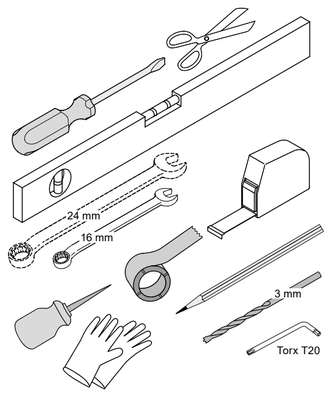

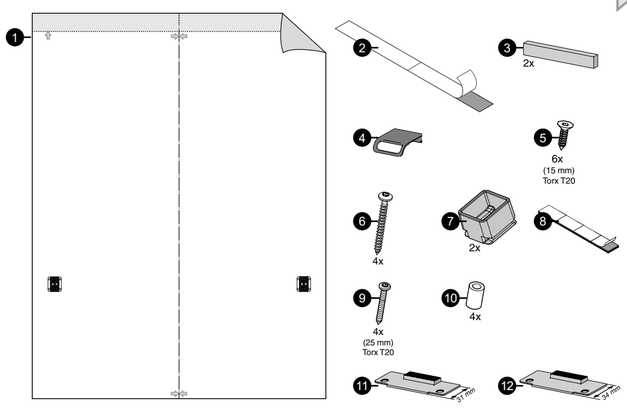

11

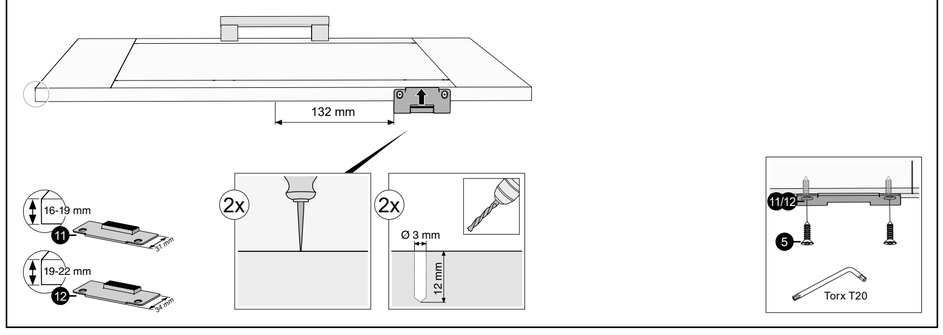

12

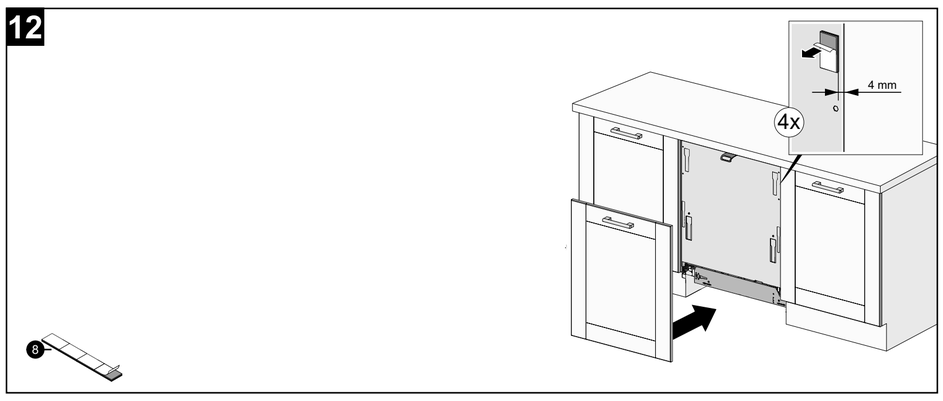

1

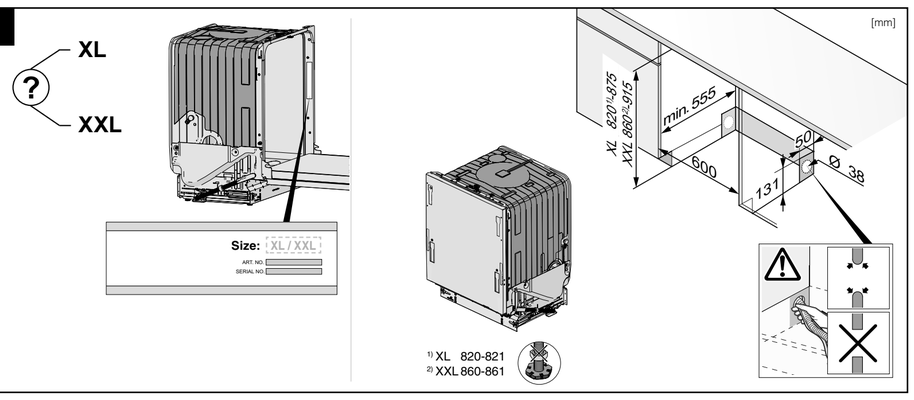

2

3

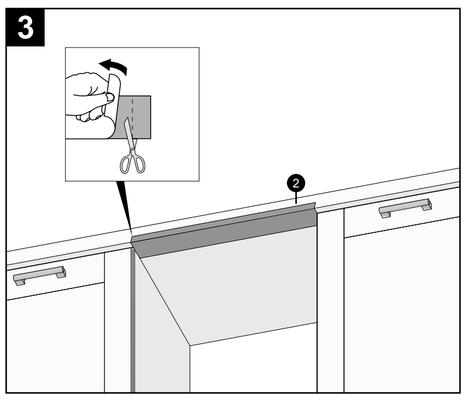

4

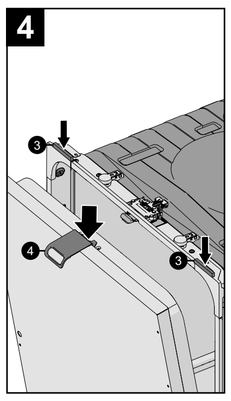

13

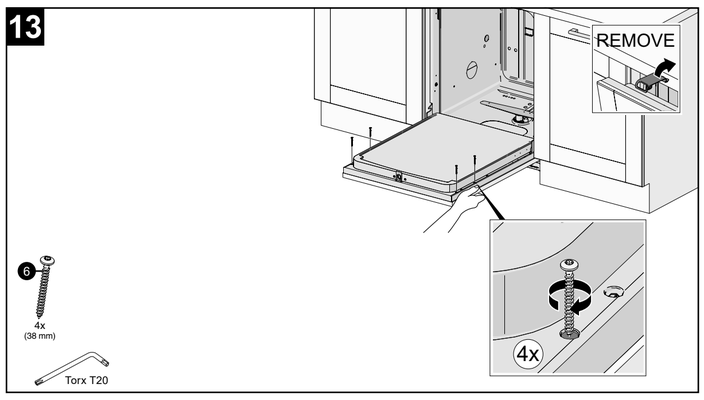

14

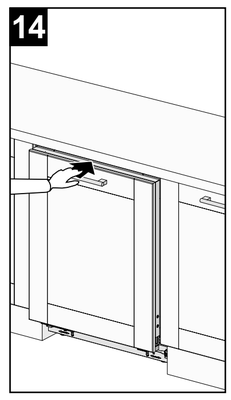

15

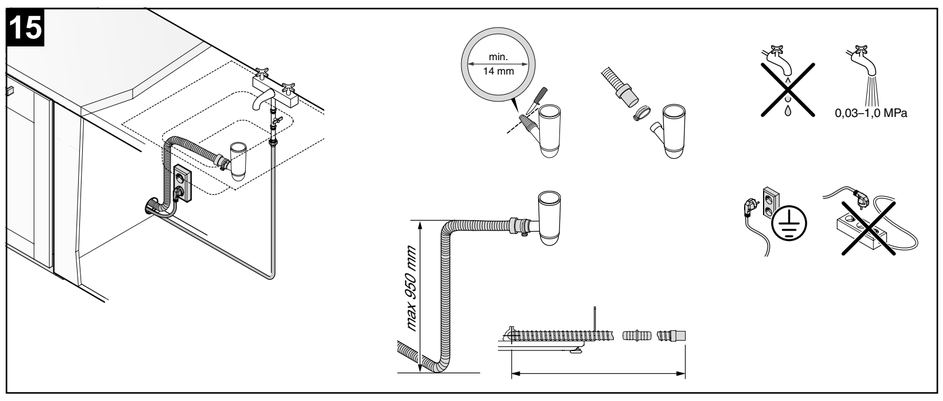

5

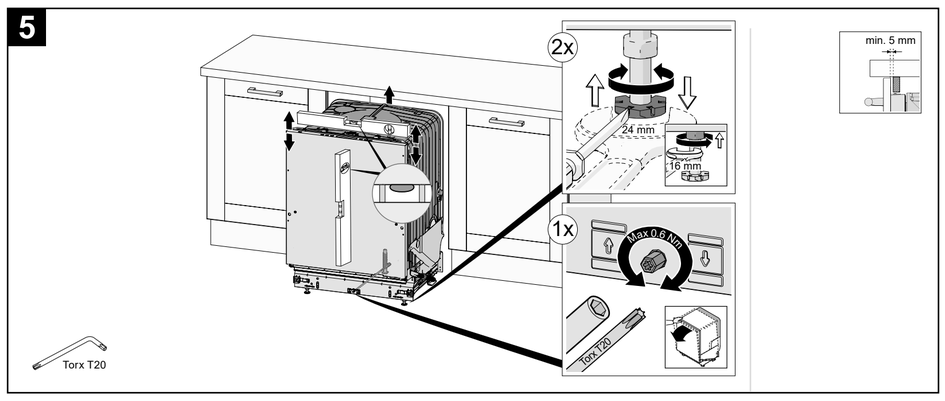

16

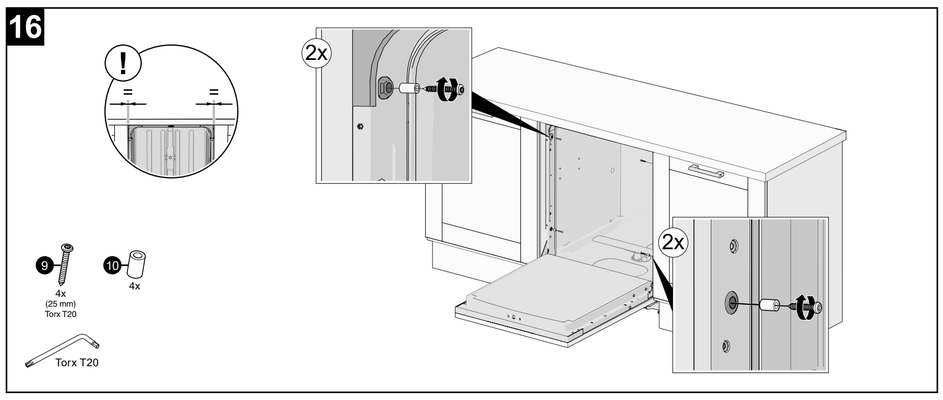

503 mm

XL
XL
?
XXL
XXL

6

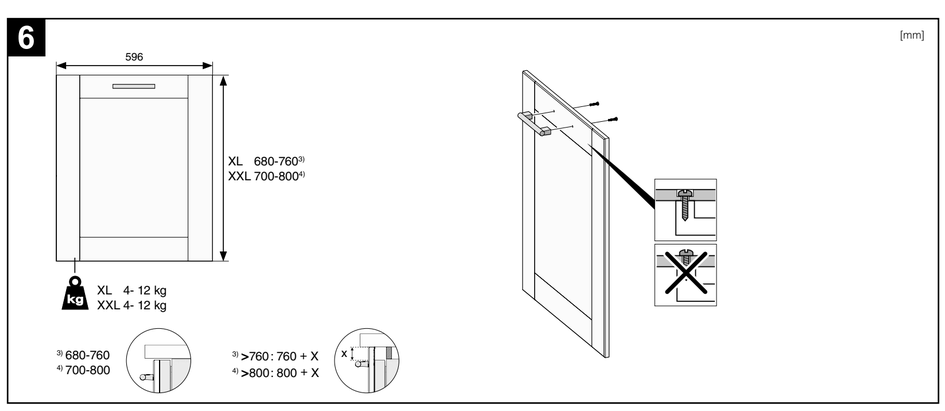

17

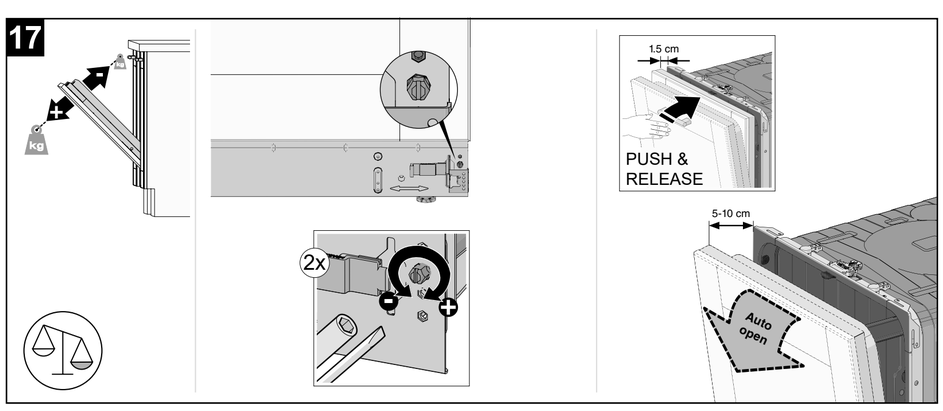

503 mm

XL
XL
?
XXL
XXL

7

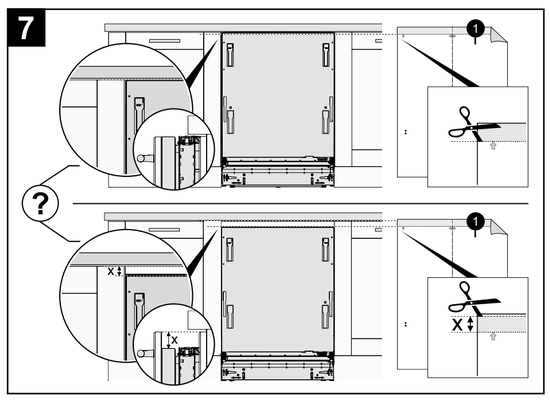

8

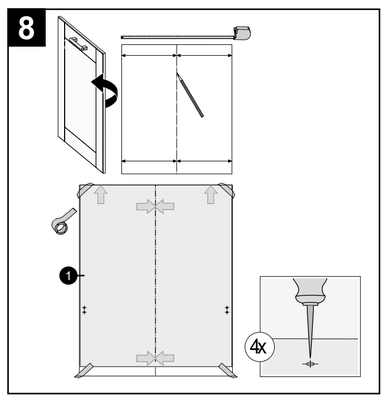

18

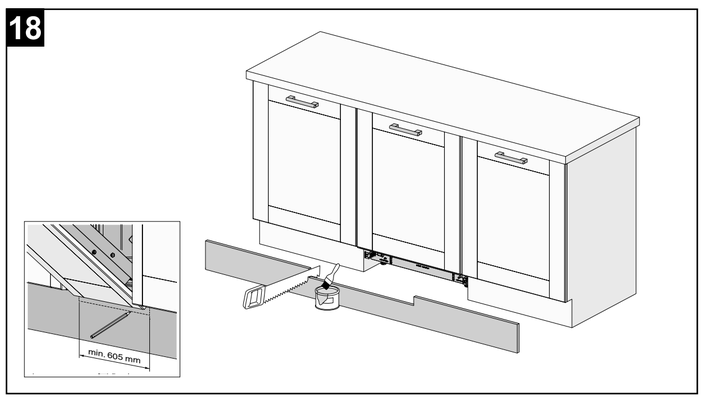

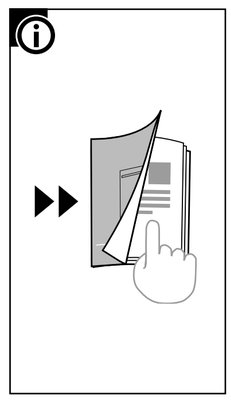

9

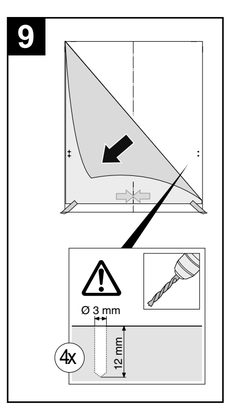
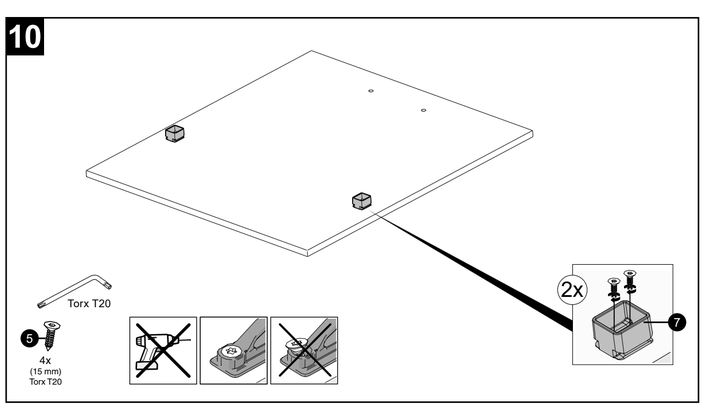
10