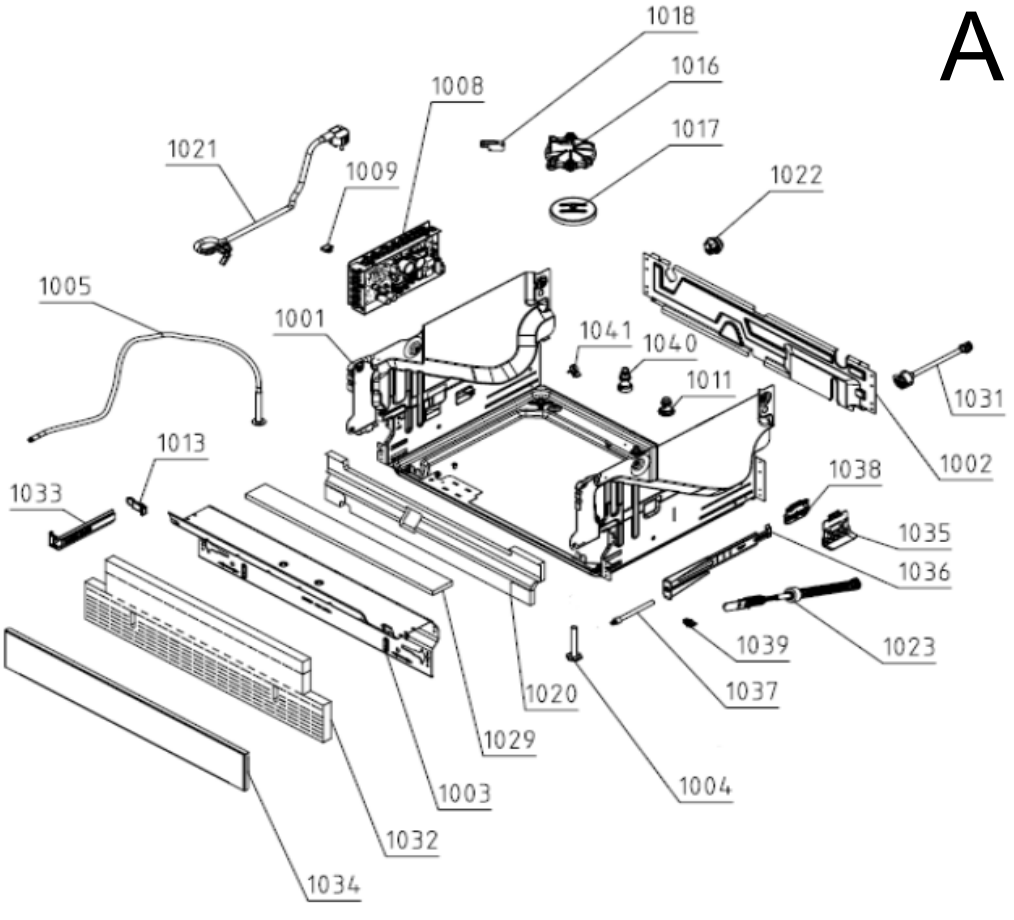
A
1018
1016
1008
1017
1021
1009
1022
1005
1001
1041
1040
1011
1031
1002
1013
1038
1033
1035
1036
1039
1023
1037
1020
1029
1004
1003
1032
1034

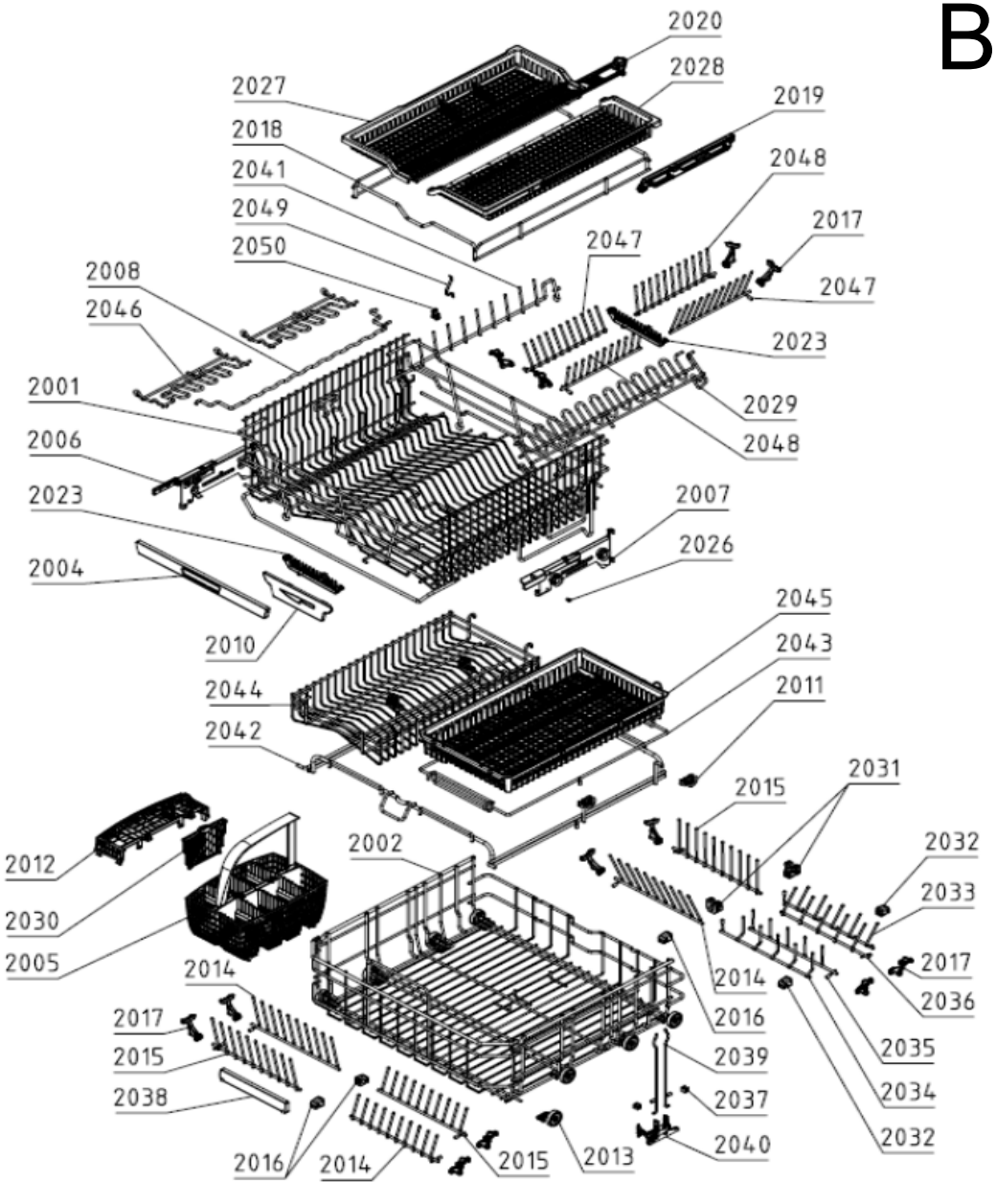
B
2020
2028
2027
2019
2018
2048
2041
2049
2017
2050
2047
2008
2047
2046
2023
2001
2029
2006
2048
2023
2007
2026
2004
2045
2010
2043
2044
2011
2042
2031
2015
2032
2012
2002
2033
2030
2005
2017
2014
2014
2036
2016
2017
2035
2015
2039
2034
2038
2037
2032
2040
2016
2014
2015
2013

C

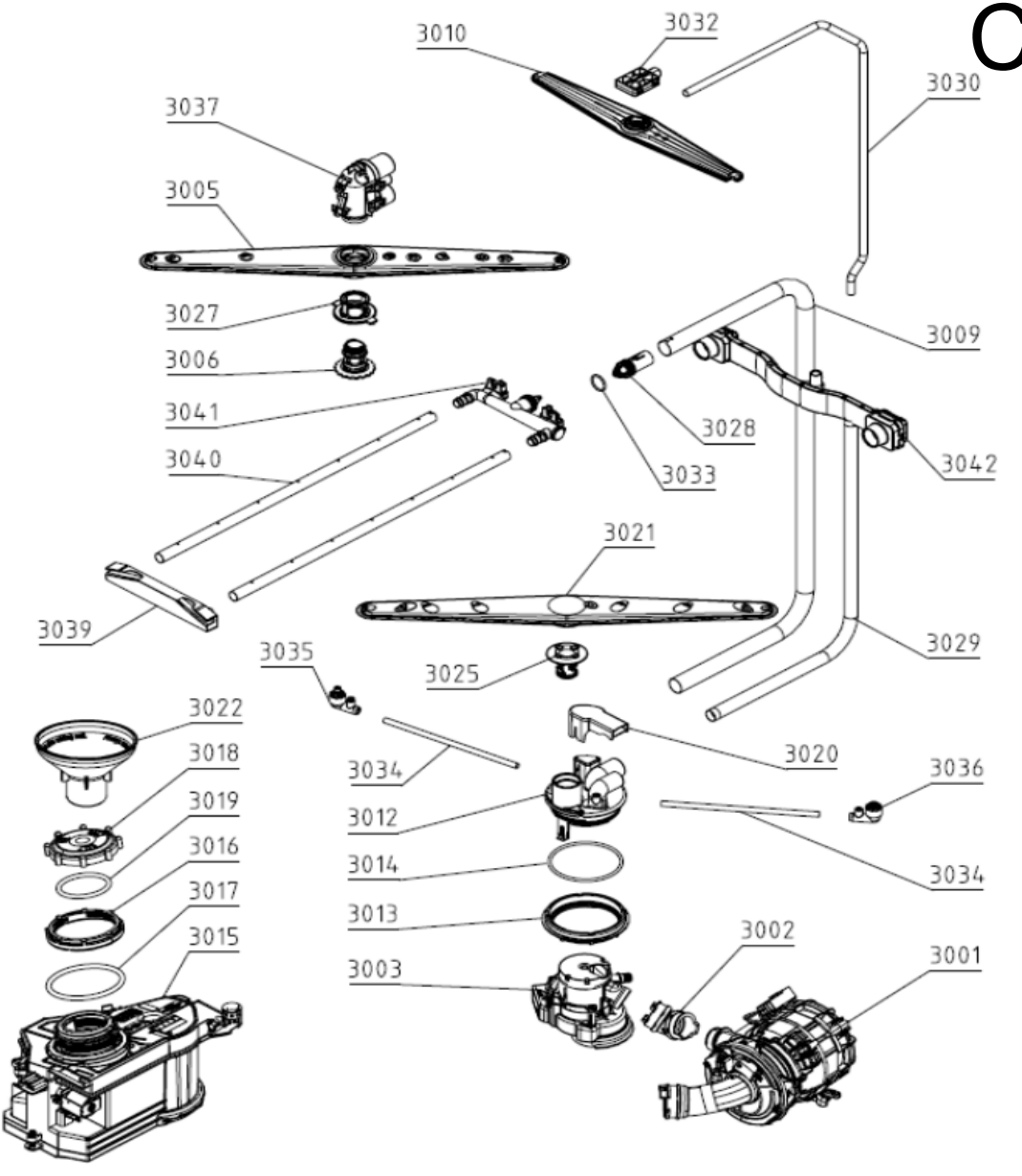
3010
3032
3030
3037
3005
3027
3006
3009
3041
3028
3033
3042
3040
3021
3039
3029
3035
3025
3022
3020
3018
3034
3036
3019
3012
3016
3014
3034
3017
3013
3015
3002
3003
3001

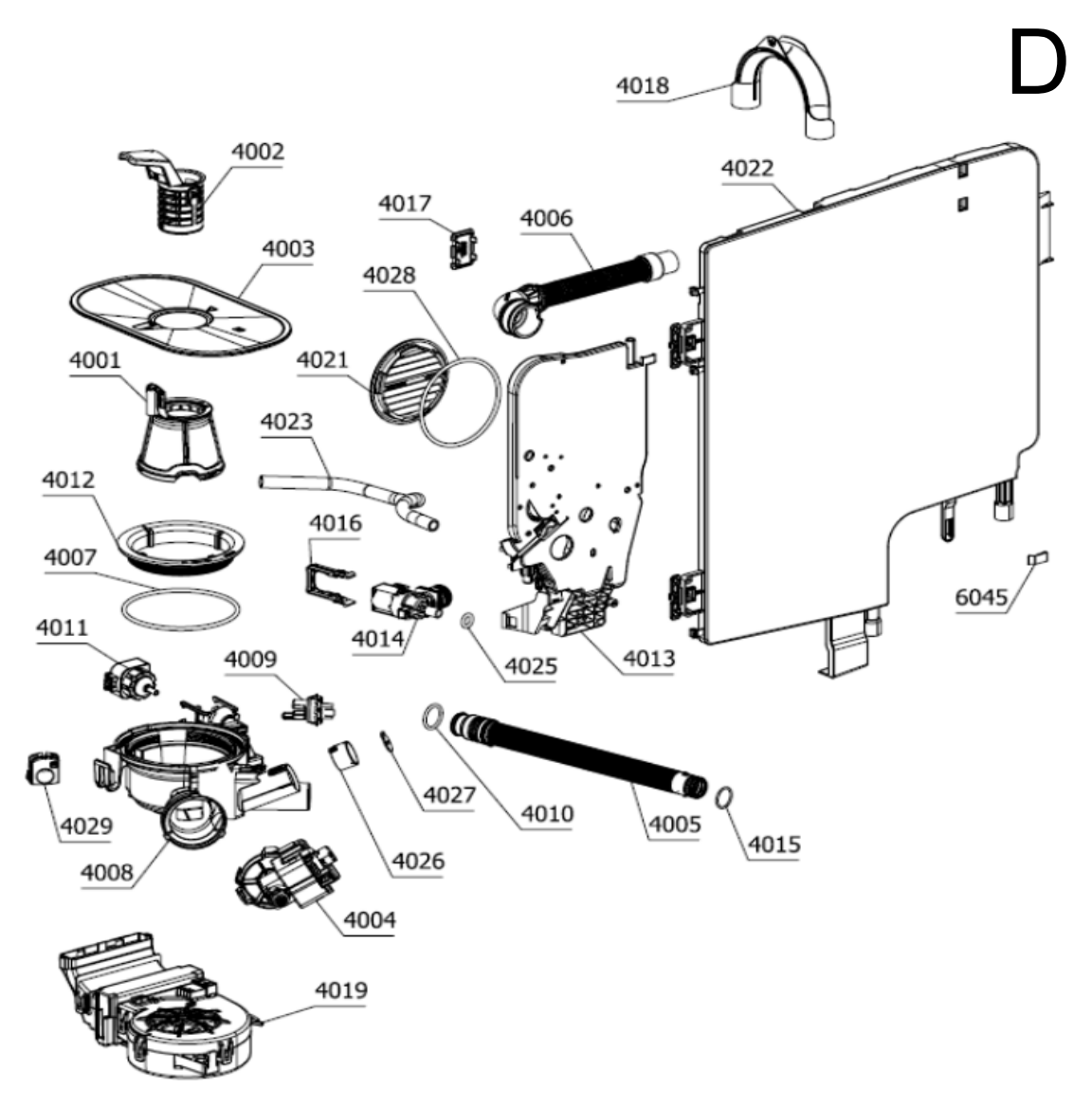
D
4018
4002
4022
4017
4006
4003
4028
4021
4001
4023
4012
4016
4007
6045
4011
4014
4025
4013
4009
4027
4010
4005
4015
4029
4026
4008
4004
4019

E

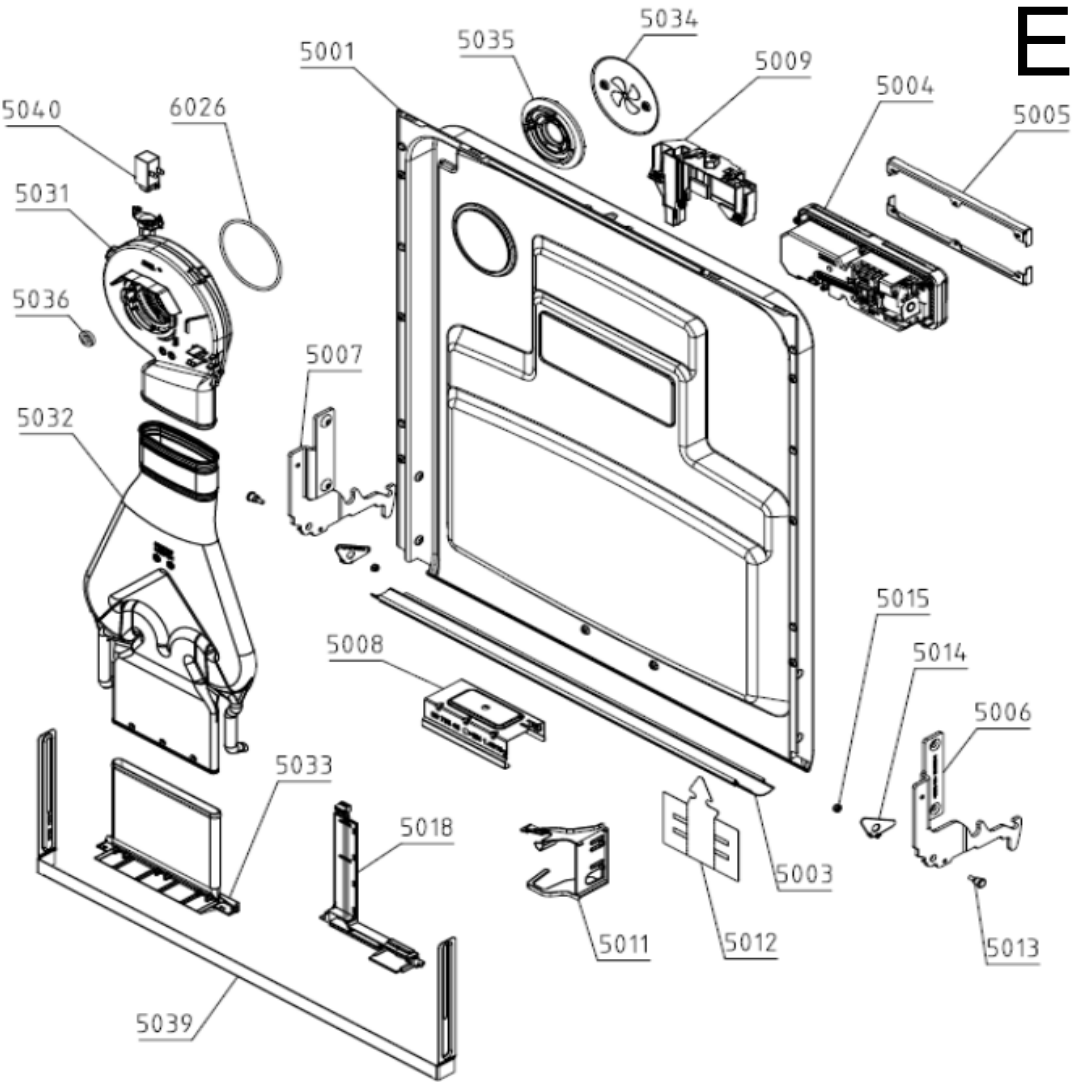
5001
5034
5035
5009
5004
5005
5040
6026
5031
5036
5007
5032
5008
5015
5014
5006
5033
5018
5003
5011
5012
5013
5039

F

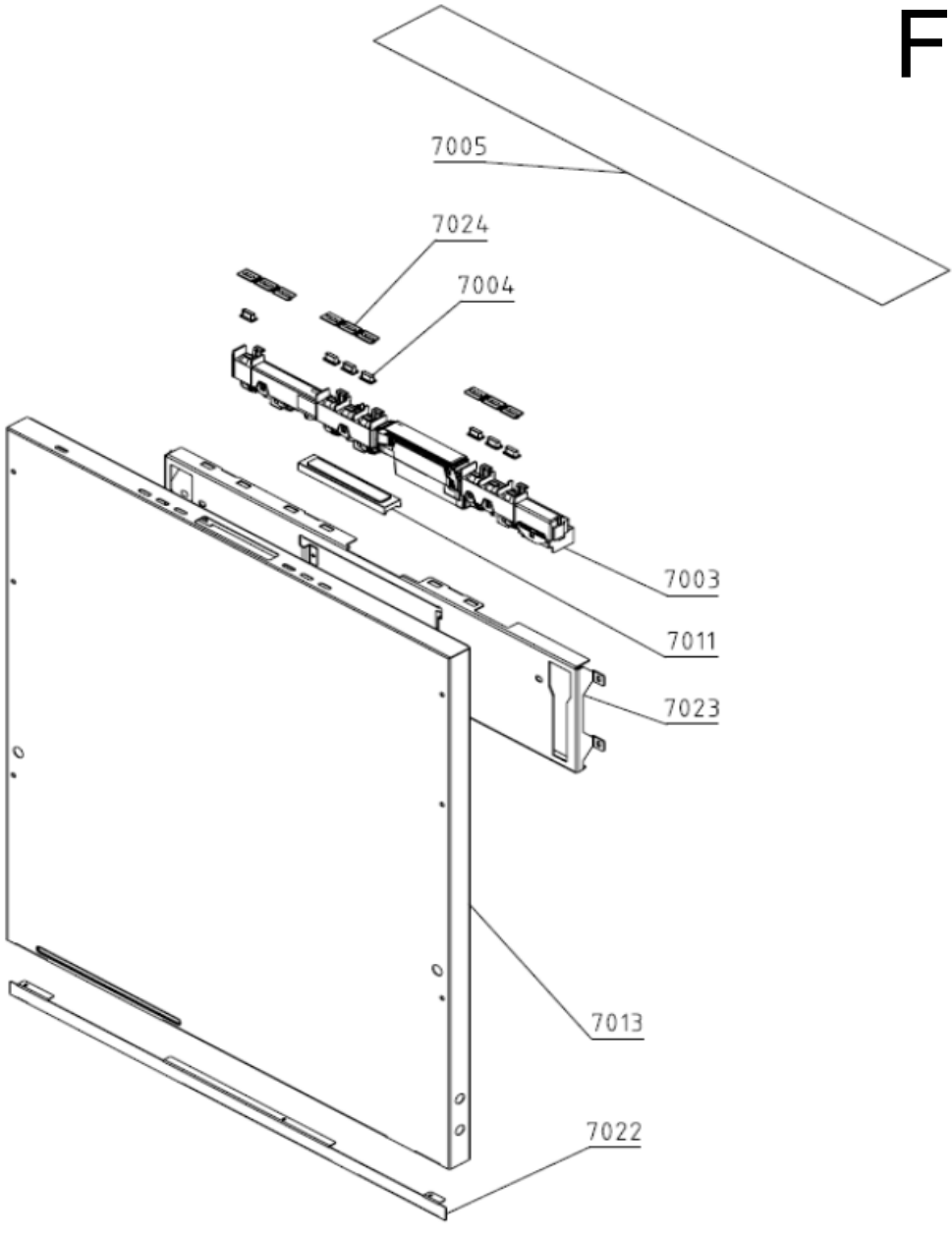

G

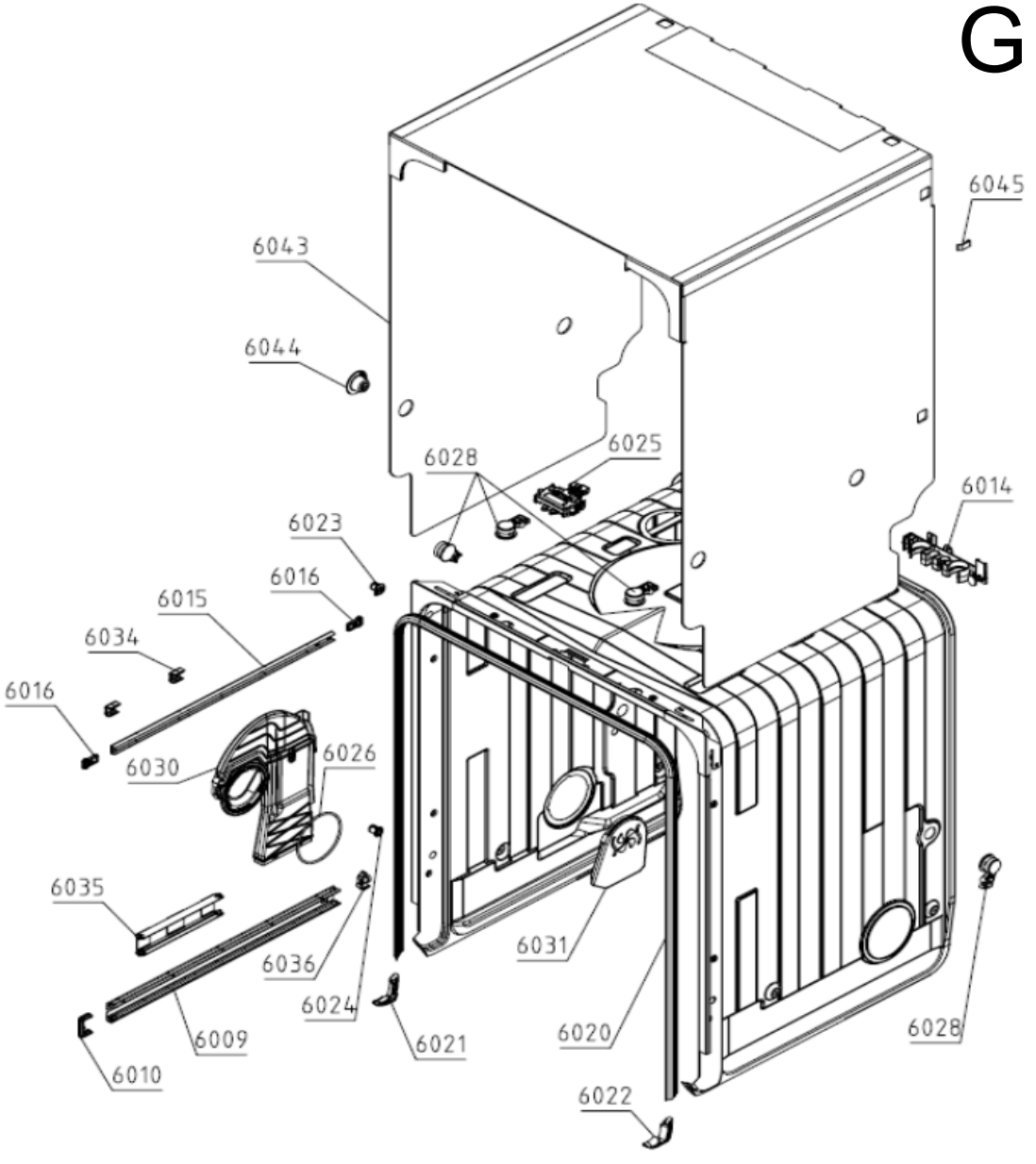
6045
6043
6044
6028
6025
6014
6023
6016
6015
6034
6016
6030
6026
6035
6036
6024
6009
6010
6021
6031
6020
6028
6022