X mm

A

EN Cover door with slide function fitted
DE Türfront mit angebrachter Schiebefunktion
FR Porte décorative à glissières avec système de coulissement
NL Deurpaneel met sleepscharnier

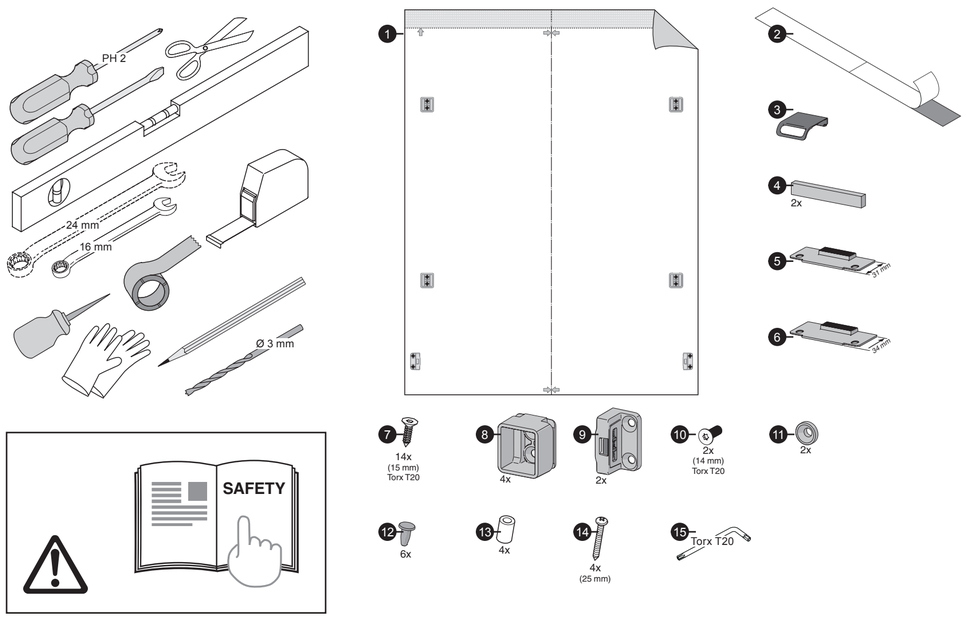

506 mm

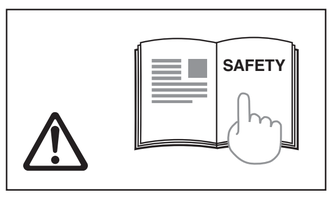

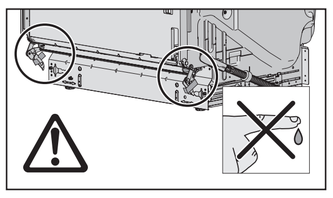

* = **EN** Only certain models.
DE Nur bei bestimmten Modellen.
FR Uniquement pour certains modèles.
NL Alleen bepaalde modellen.

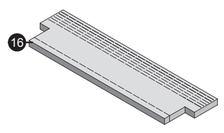

1

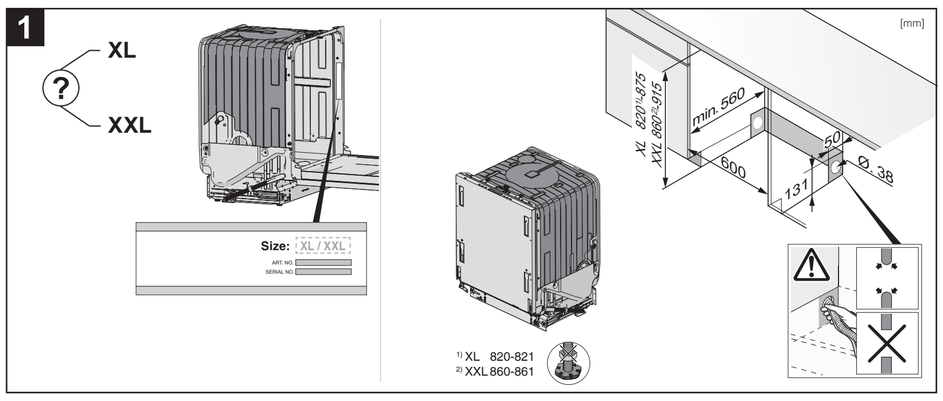

2

3

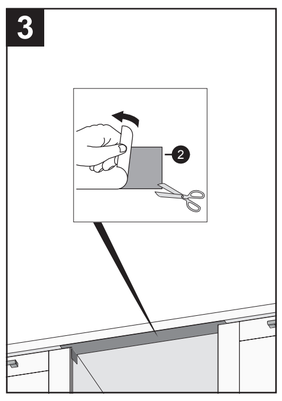

4

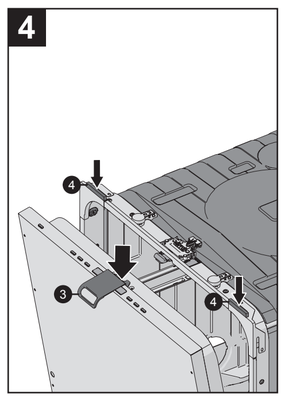

5

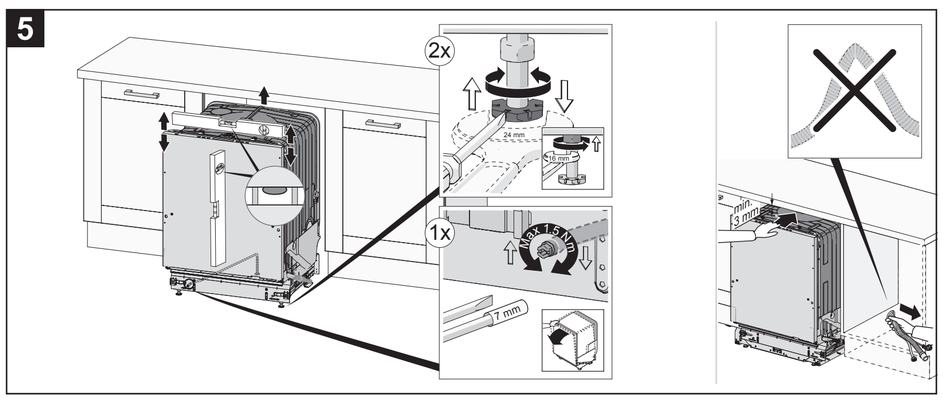

503 mm

6

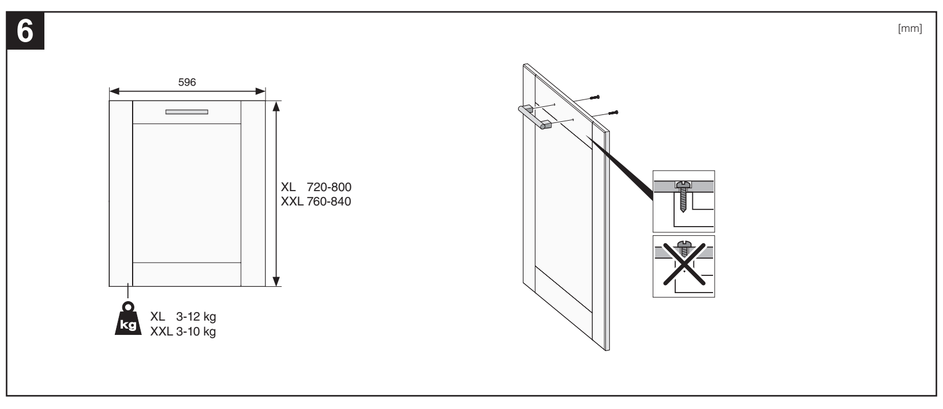

560 mm

XL
XL
?
XXL
XXL

7

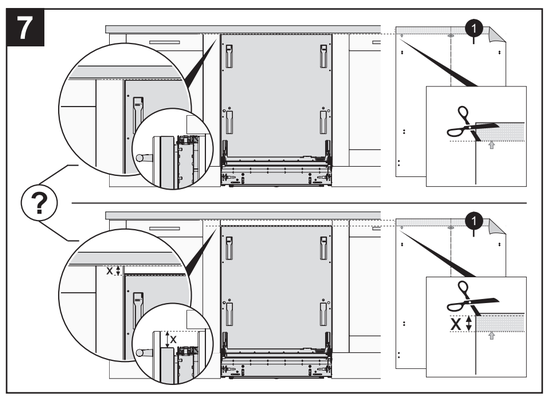

8

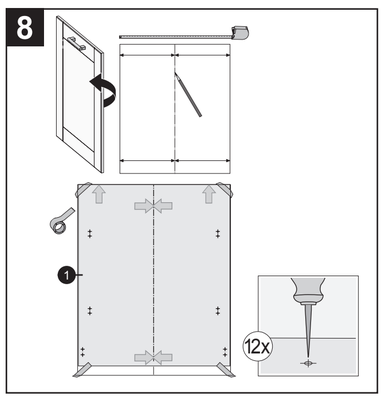

9

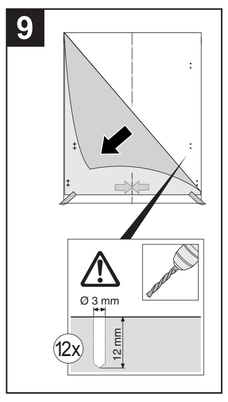

10

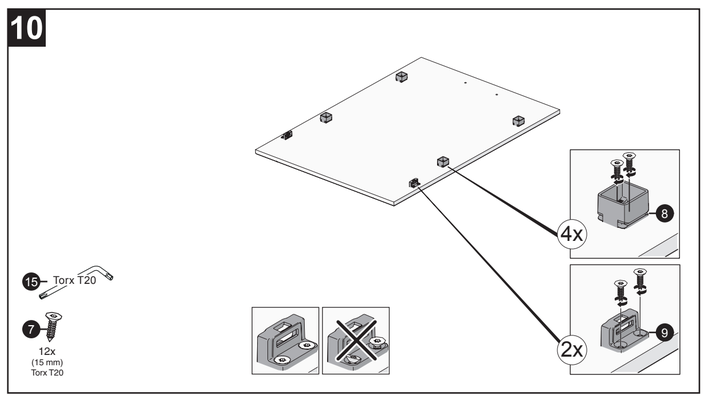

11

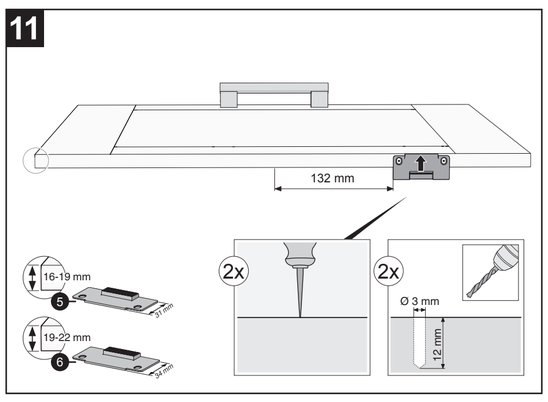

12

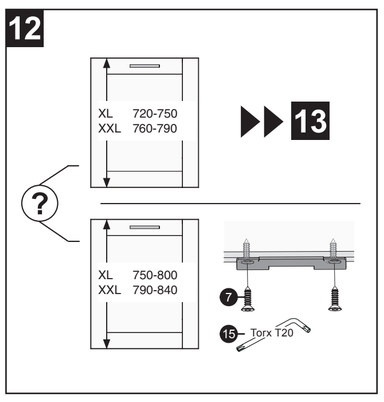

13

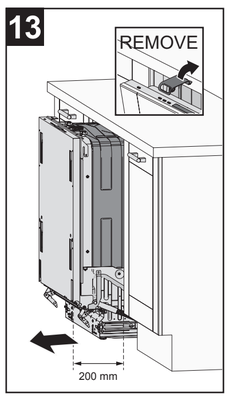

14

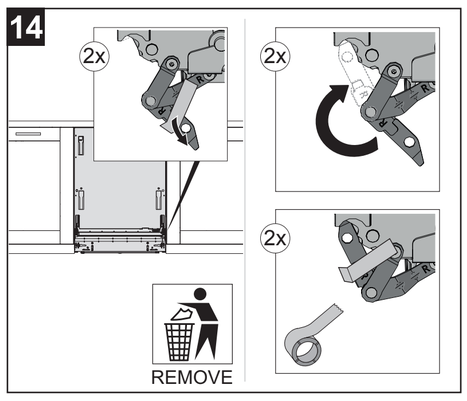

15

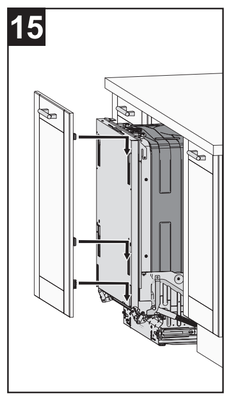

506 mm

16

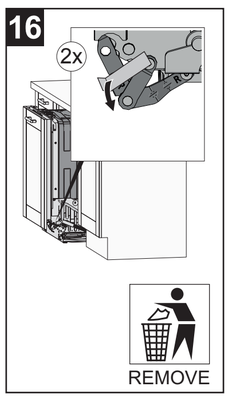

17

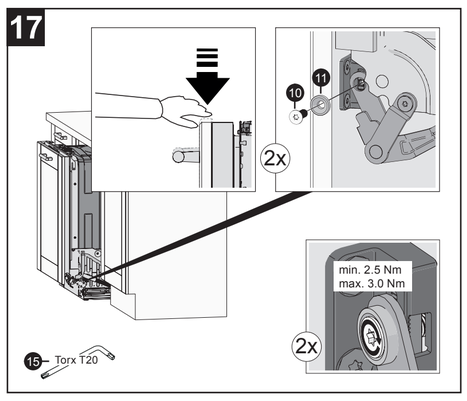

ⓘ

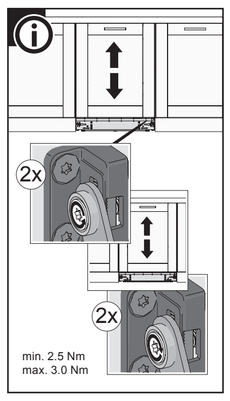

18

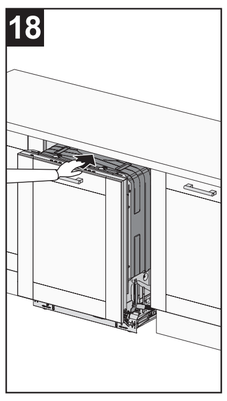

19

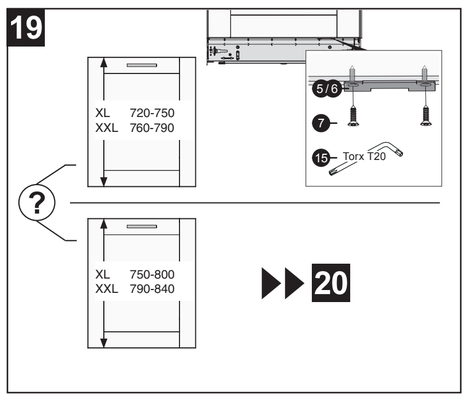

20

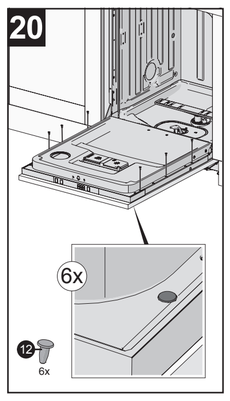

21

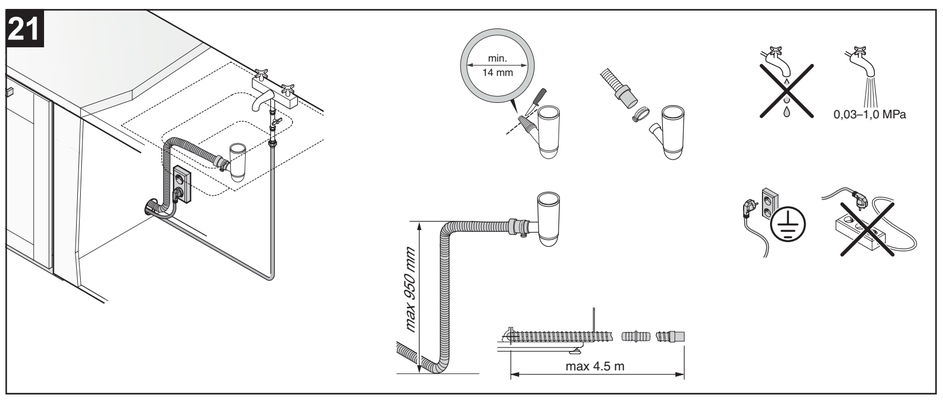

503 mm

22

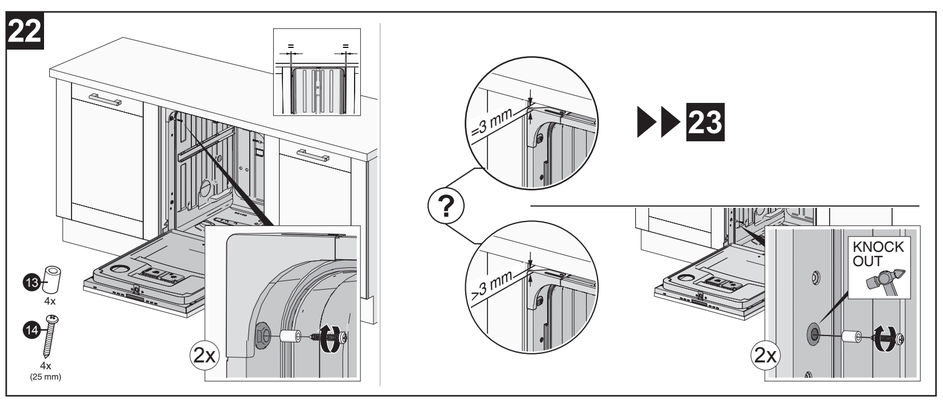

23

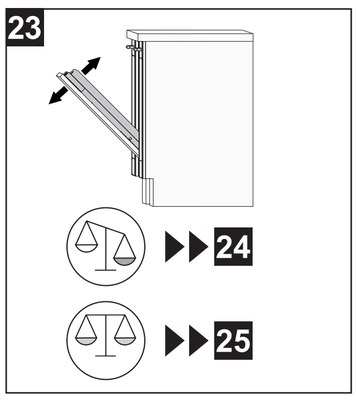

24

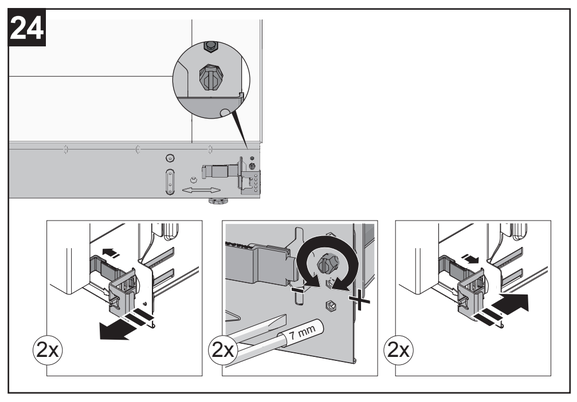

560 mm

XL
XL
?
XXL
XXL

25 *

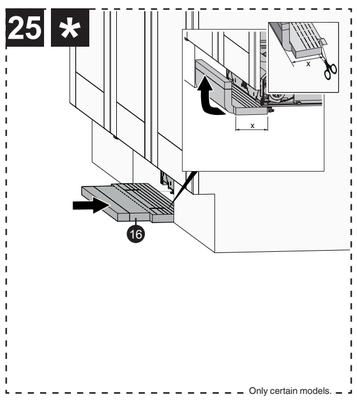

Only certain models.

26

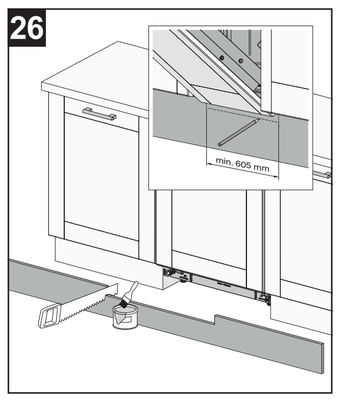

ⓘ

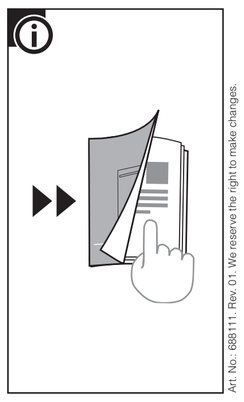

Art. No.: 688111. Rev. 01. We reserve the right to make changes.

B

EN Fixed cover door
DE Montierte Türfront
FR Porte fixe
NL Vast deurpaneel

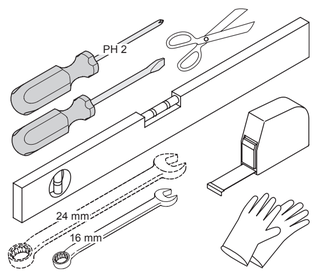

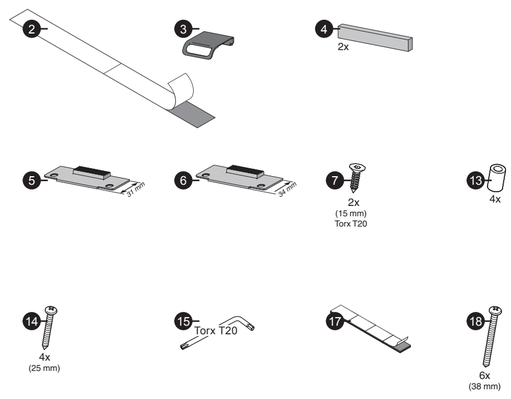

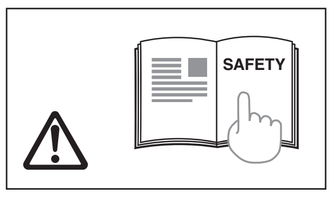

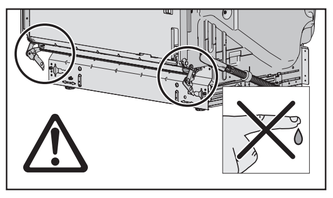

* = **EN** Only certain models.
DE Nur bei bestimmten Modellen.
FR Uniquement pour certains modèles.
NL Alleen bepaalde modellen.

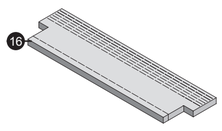

1

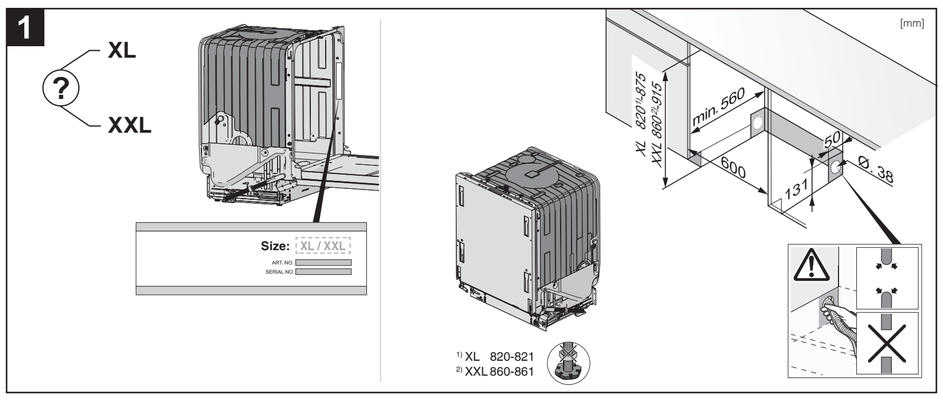

2

3

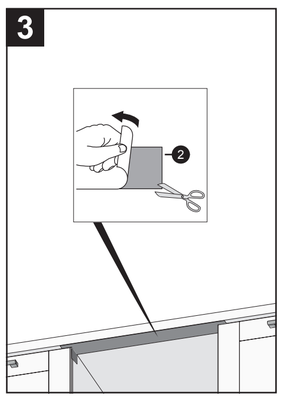

4

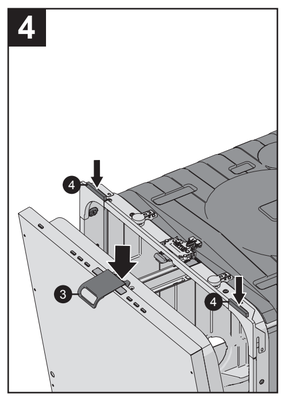

5

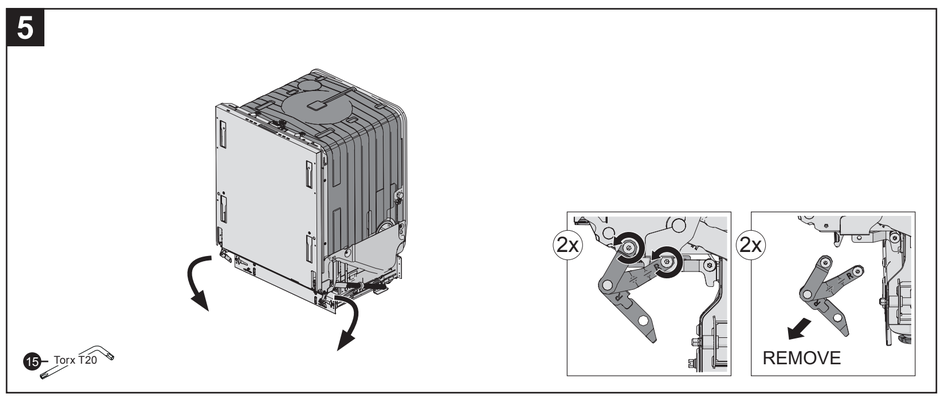

6

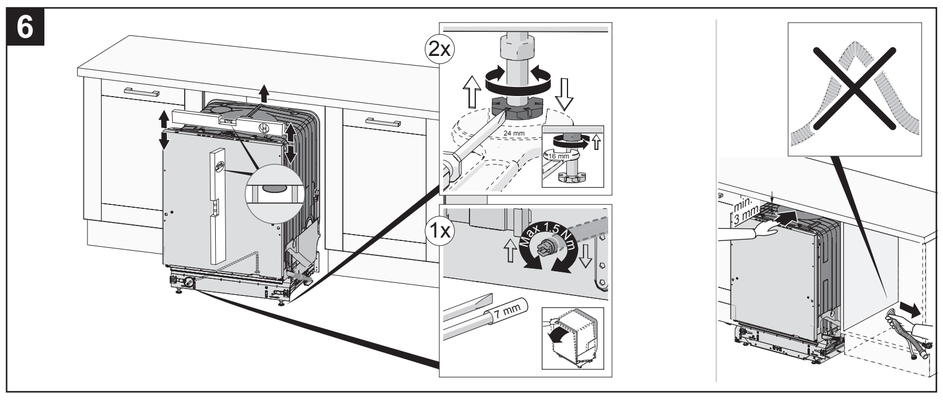

7

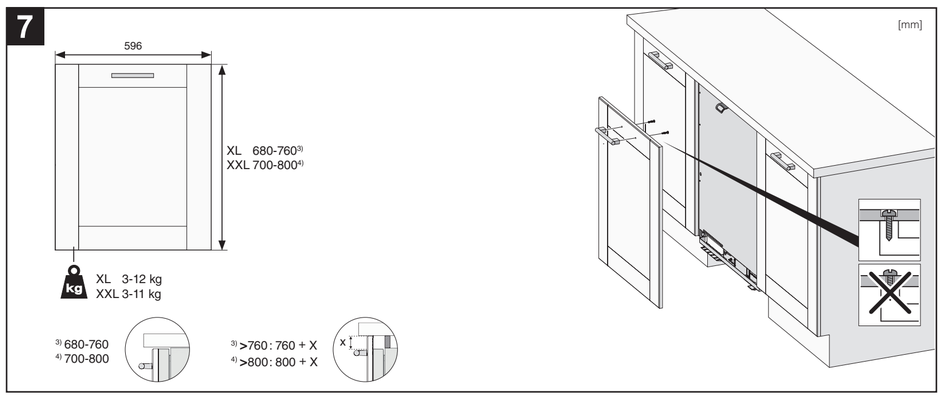

8

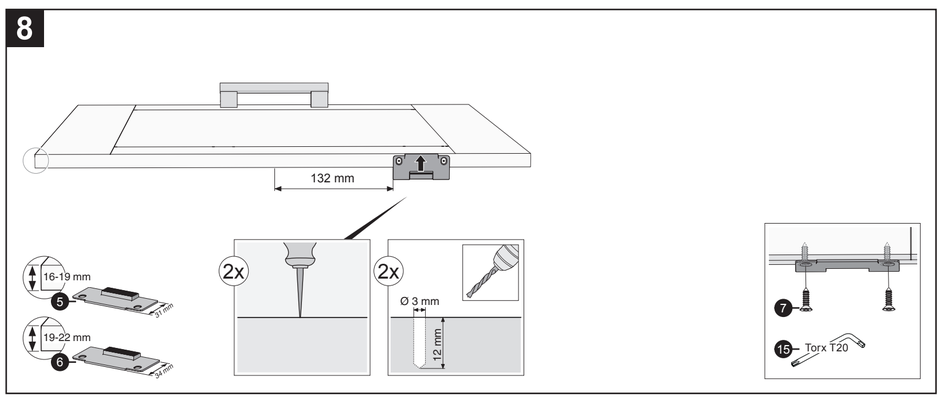

9

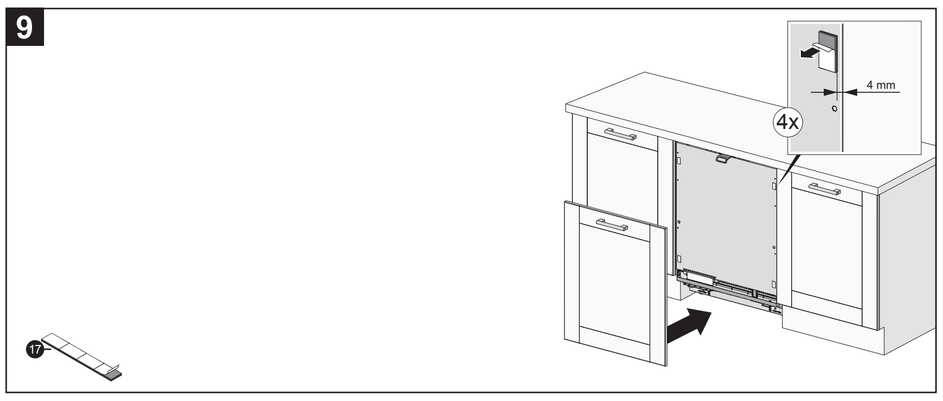

10

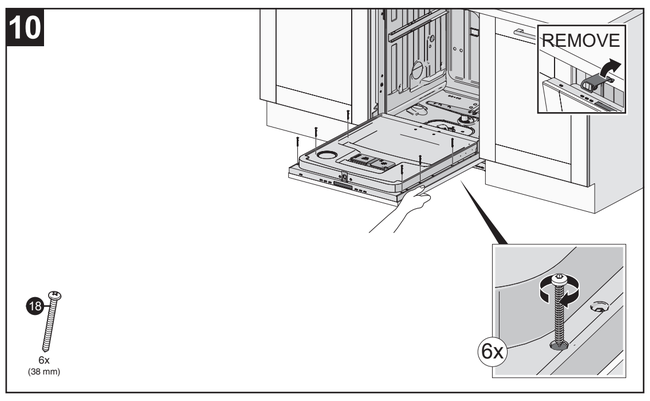

11

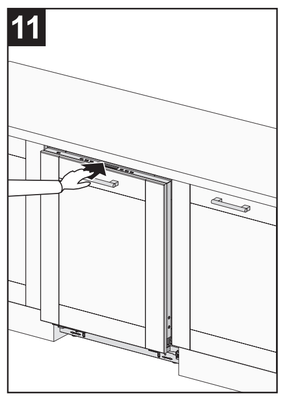

12

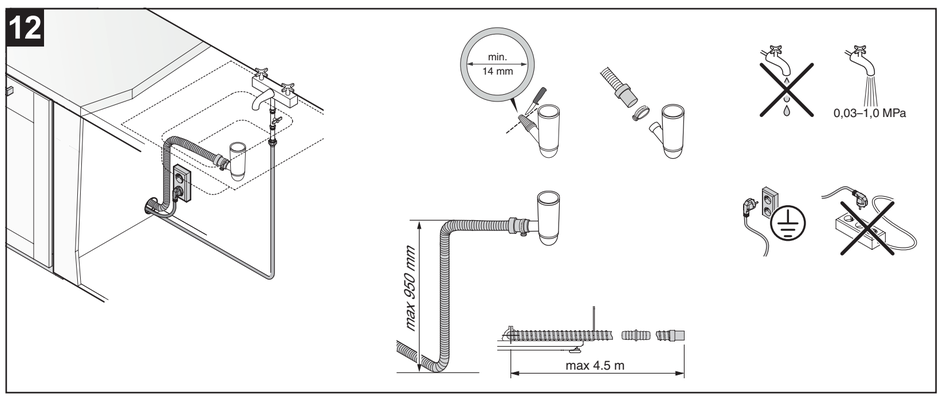

13

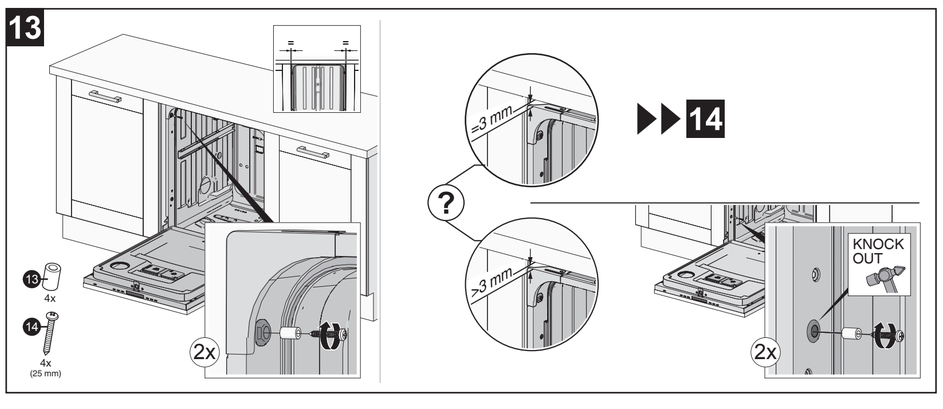

14

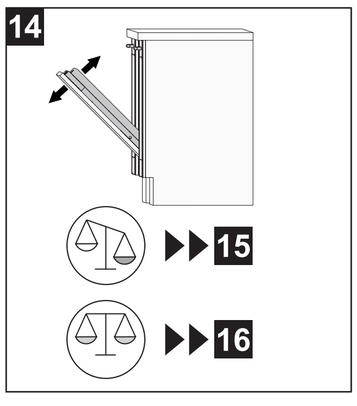

15

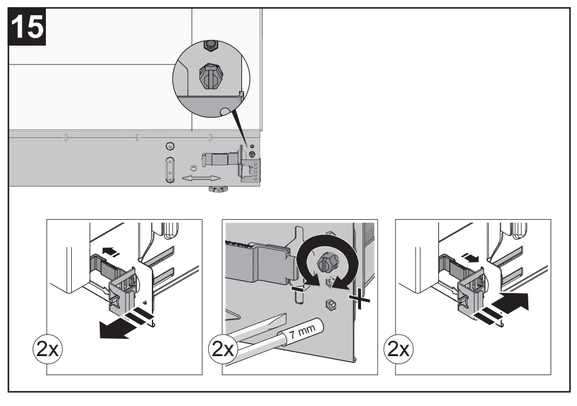

16 *

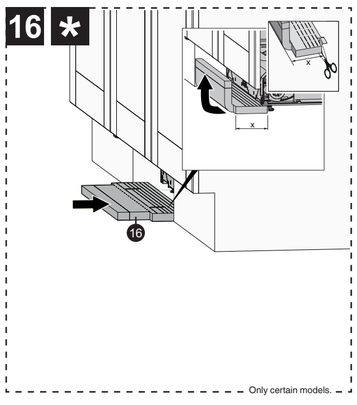

Only certain models.
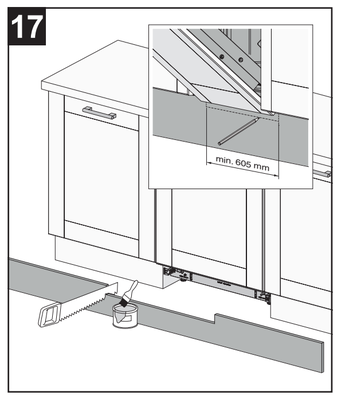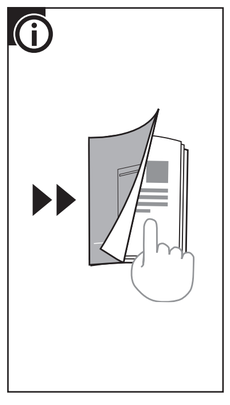
17