Disclaimer

1) **Exploded views:**
   Als een onderdeel op een “exploded view” staat maar niet in de onderdelenlijst, dan is het onderdeel niet leverbaar als service artikel.
   Exploded views worden gemaakt voor meerdere verschillende toestellen die niet altijd in Nederland en België verkocht worden.
   Daarnaast zijn niet alle onderdelen als service artikel beschikbaar *(bijvoorbeeld schroeven, pluggen en andere bevestigingsmaterialen).*

2) **Afbeeldingen:**
   Afbeeldingen van onderdelen op exploded views zijn een schematische weergave en kunnen afwijken.

   Bij de onderdelenlijst zijn vaak foto’s van onderdelen aanwezig, deze komen overeen met de werkelijkheid.

160669

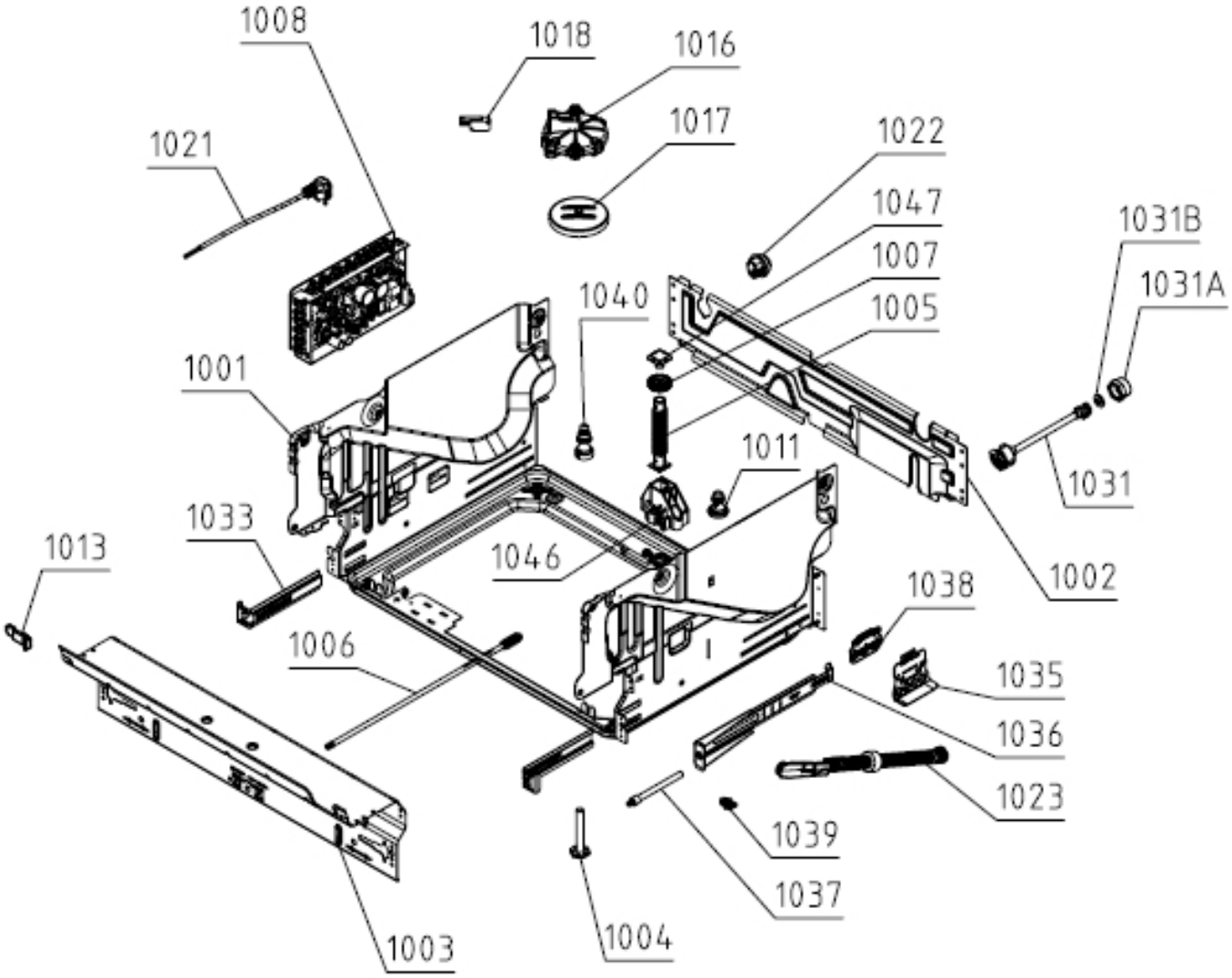
1008
1018
1016
1017
1021
1022
1047
1007
1005
1031B
1031A
1040
1001
1011
1031
1033
1013
1046
1002
1038
1006
1035
1036
1023
1039
1037
1003
1004

161652

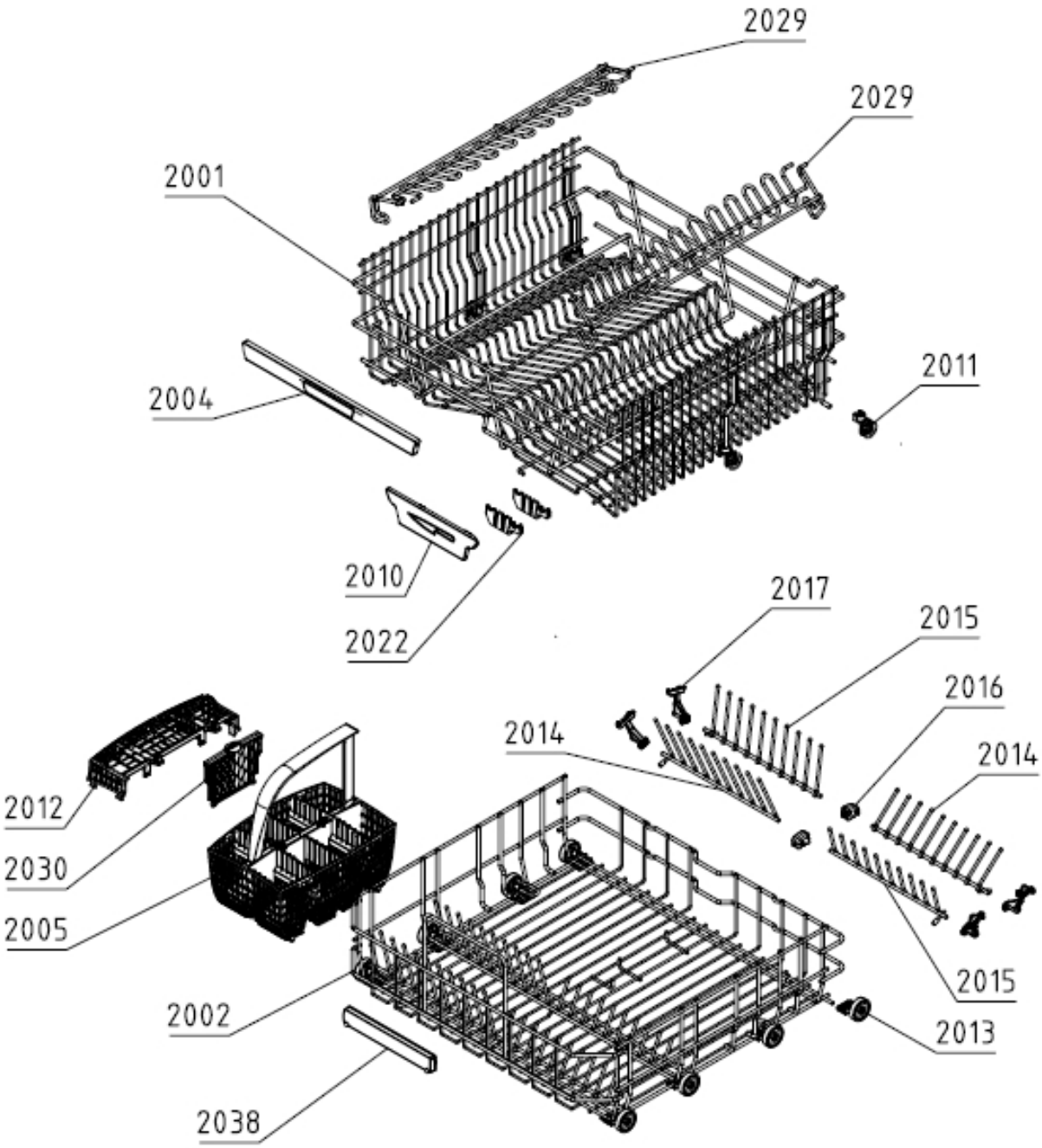
2029
2029
2001
2011
2004
2010
2022
2017
2015
2016
2014
2014
2012
2030
2005
2015
2002
2013
2038

162658

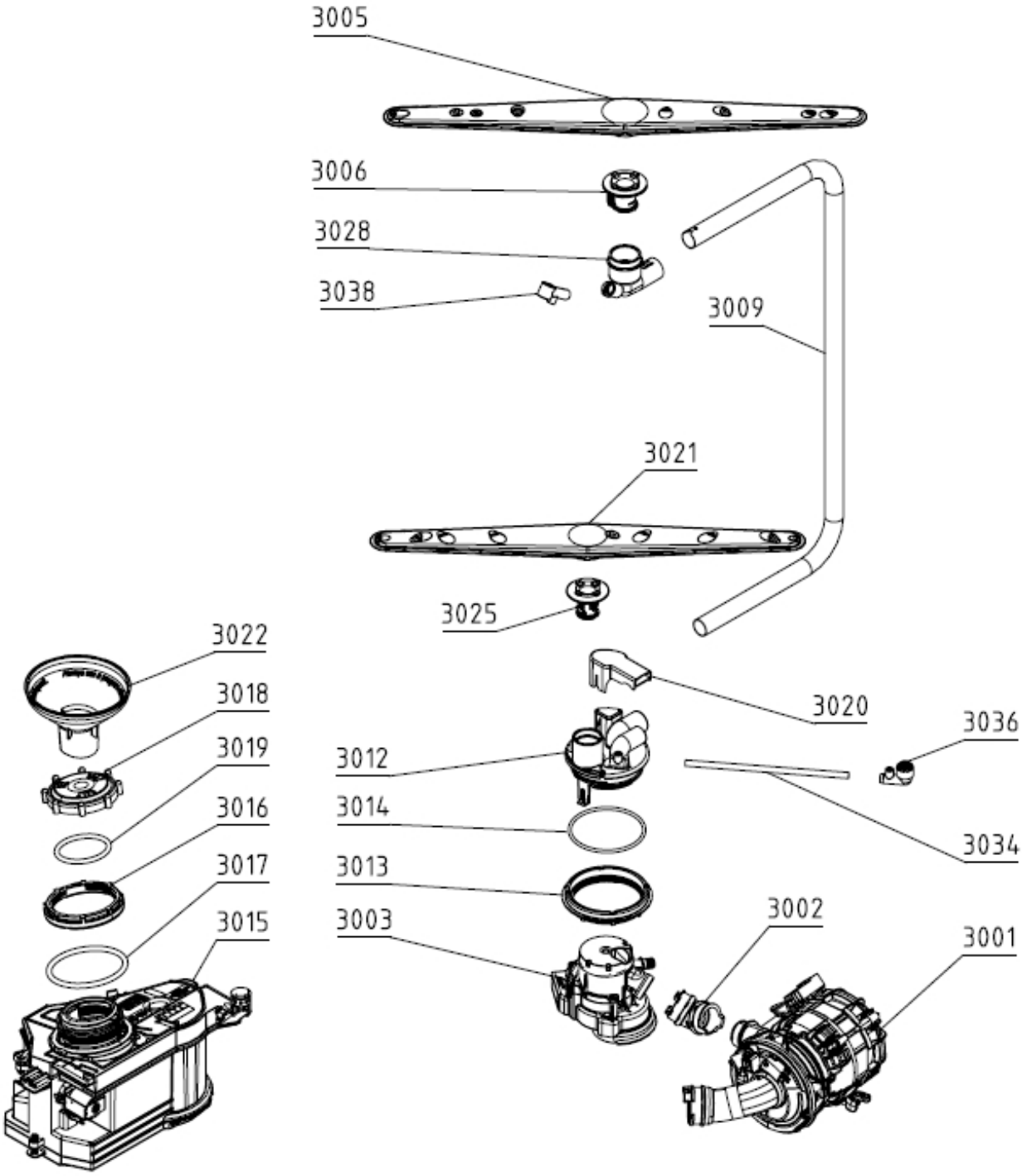
3005
3006
3028
3038
3009
3021
3025
3022
3018
3019
3016
3017
3015
3020
3036
3012
3014
3034
3013
3003
3002
3001

163651

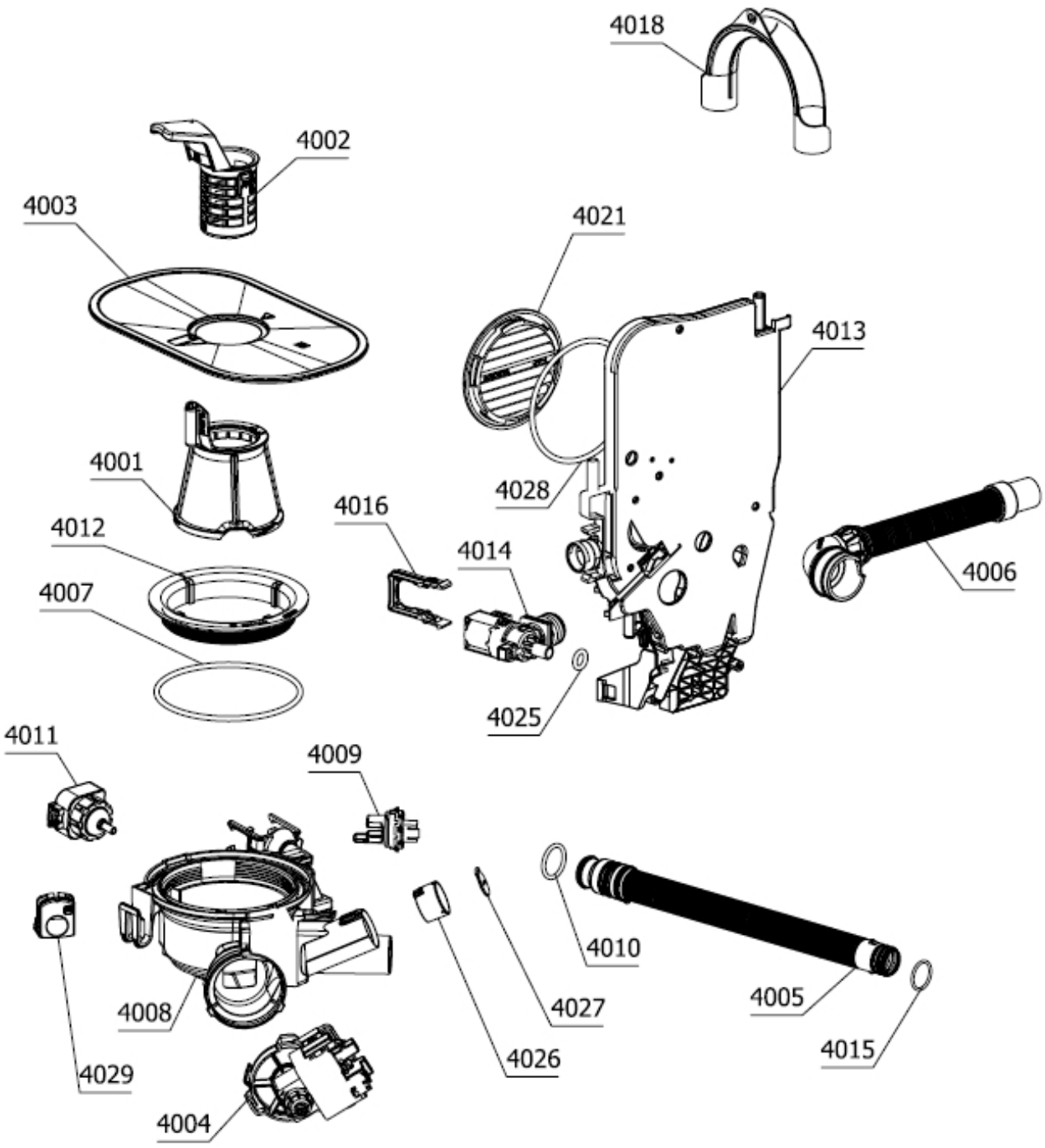
4018
4002
4003
4021
4013
4001
4028
4016
4012
4014
4006
4007
4025
4011
4009
4010
4005
4008
4027
4015
4029
4026
4004

164657

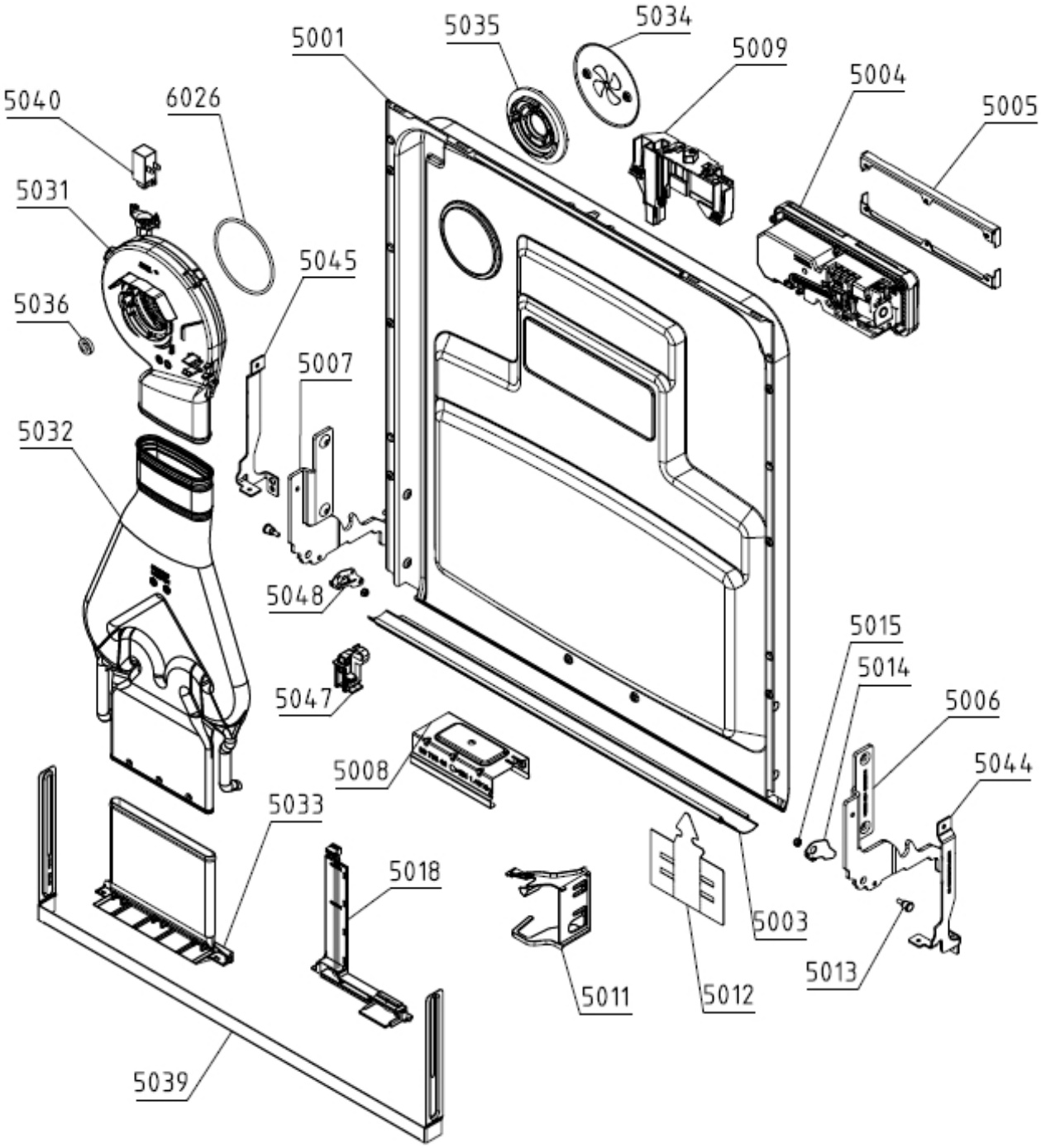
5001
5035
5034
5009
5004
5005
5040
6026
5031
5045
5036
5007
5032
5048
5015
5014
5006
5047
5044
5008
5033
5018
5003
5013
5011
5012
5039

165663

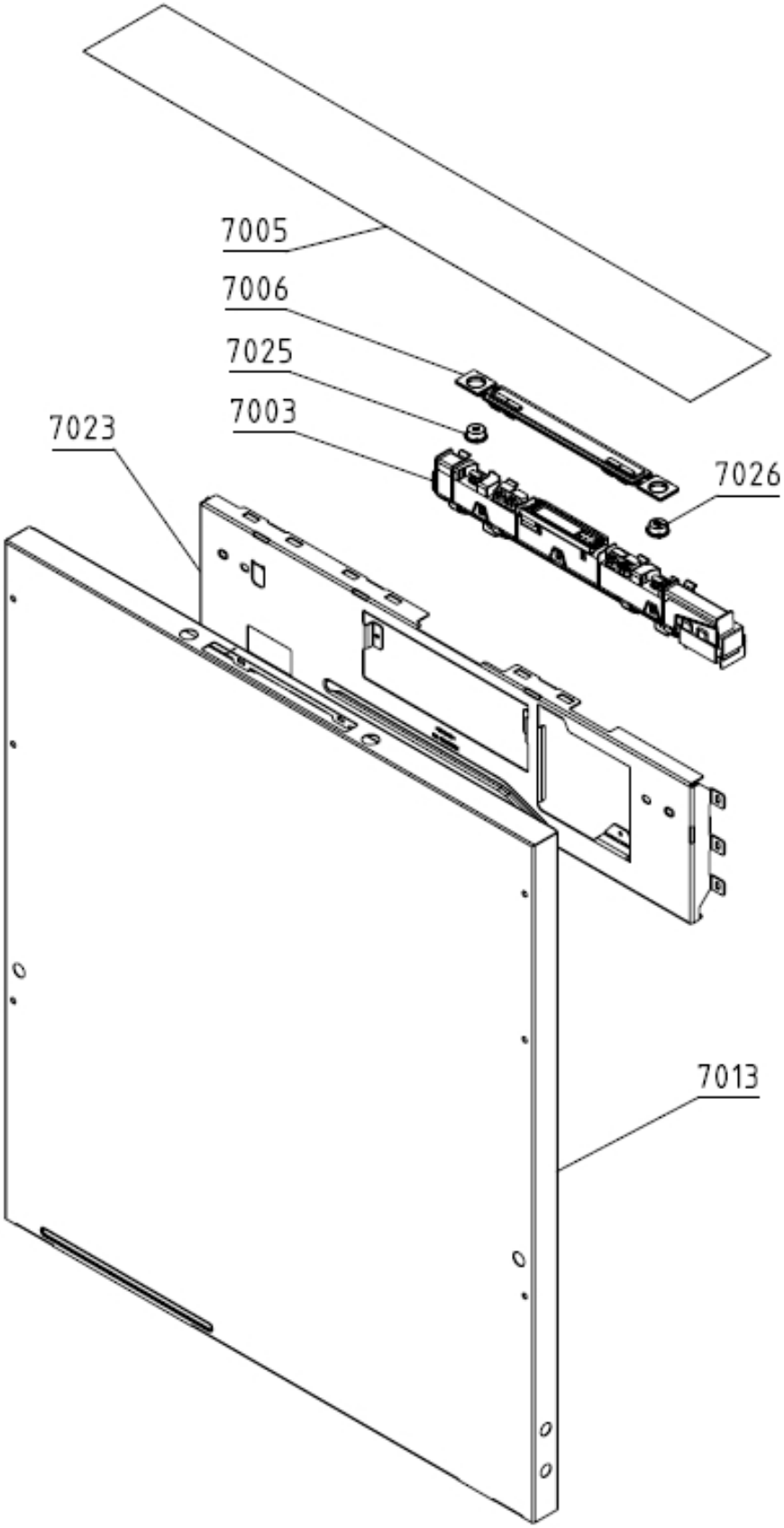

166125

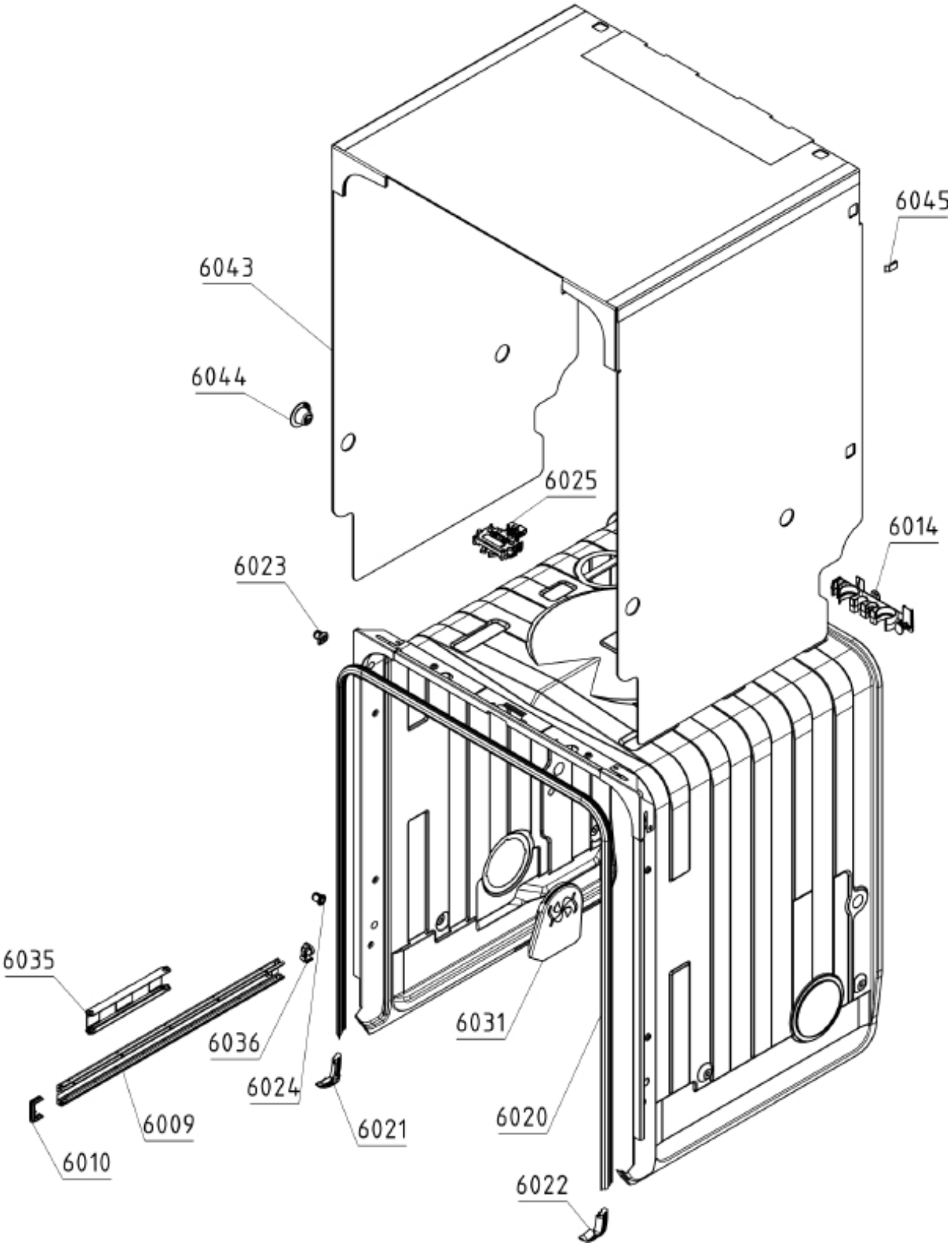
6045
6043
6044
6025
6014
6023
6035
6036
6031
6024
6009
6021
6020
6010
6022