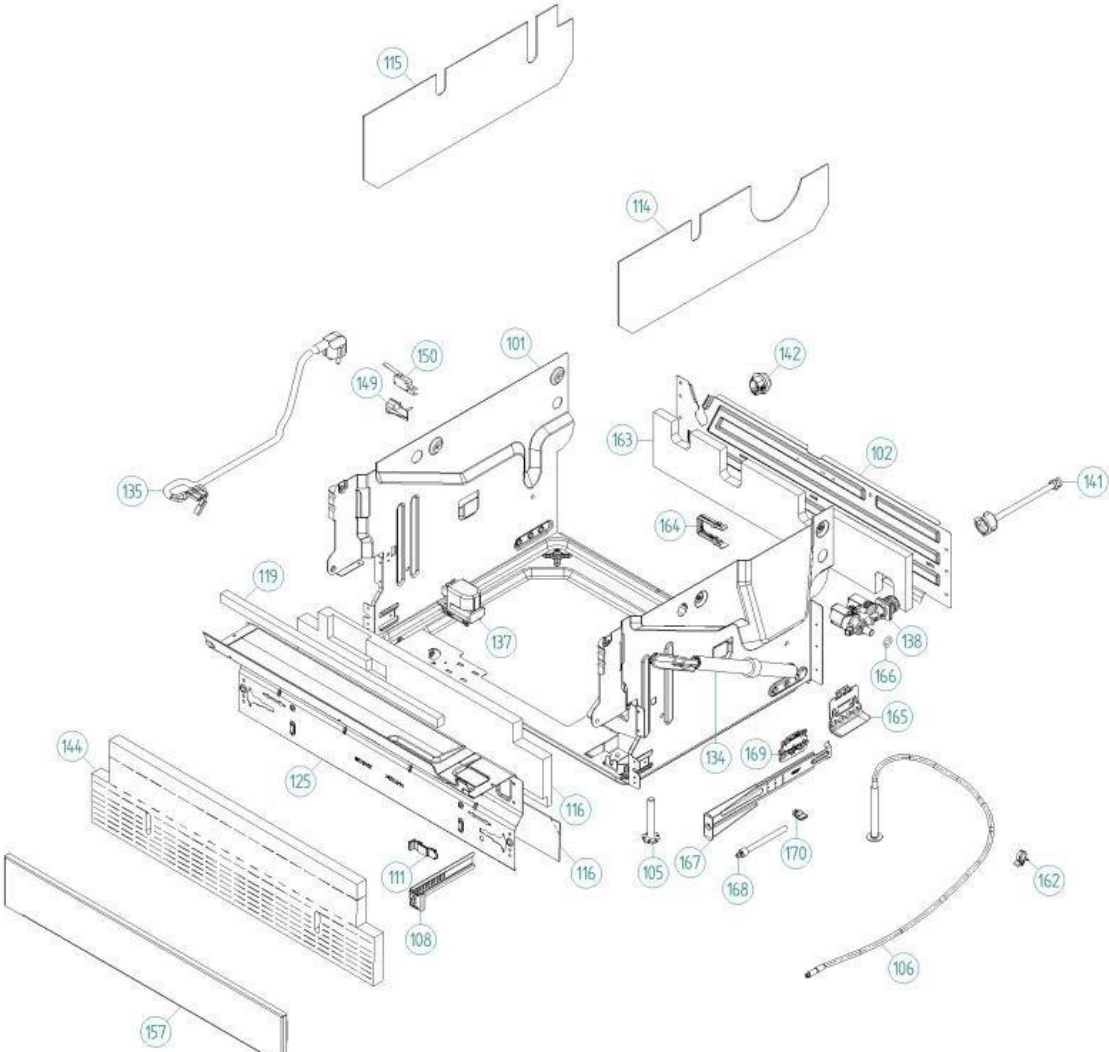
115
114
101
150
149
142
163
102
141
135
164
119
137
138
166
165
144
134
169
125
116
116
105
167
170
168
162
111
108
106
157

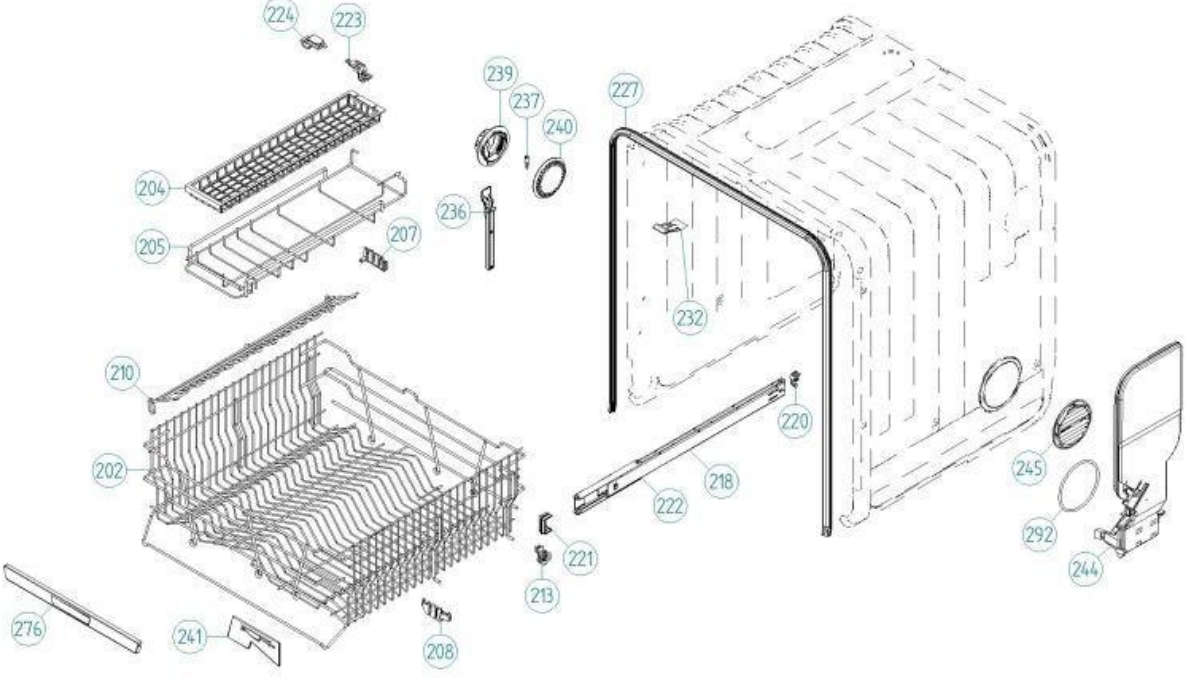
224
223
239
237
240
227
204
236
205
207
232
210
220
202
218
245
222
292
221
244
213
276
241
208

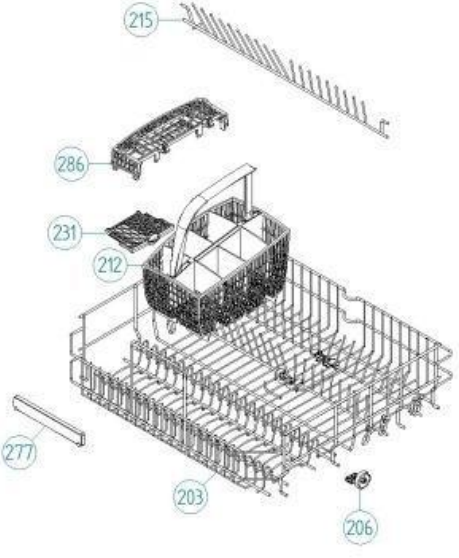
215
286
231
212
277
203
206

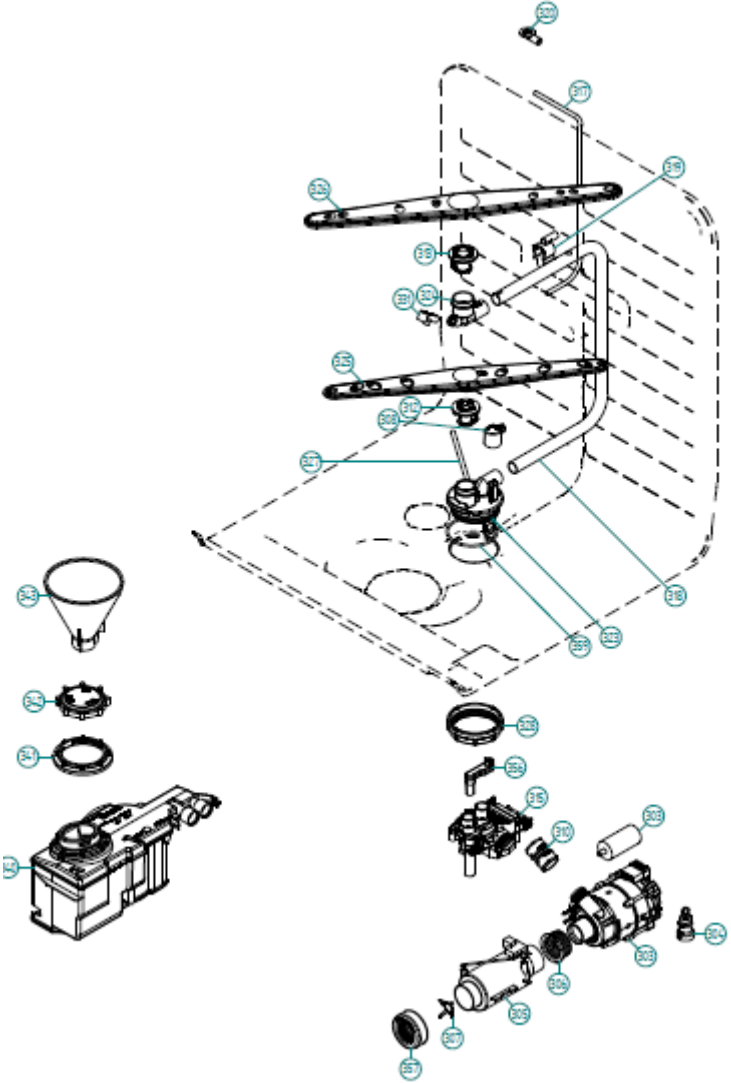
320
317
316
312
319
318
311
313
302
301
315
303
304
305
306
307
308
309
310
314
322
323
324
325
326
327
328
329
330
331
332
333
334
335
336
337

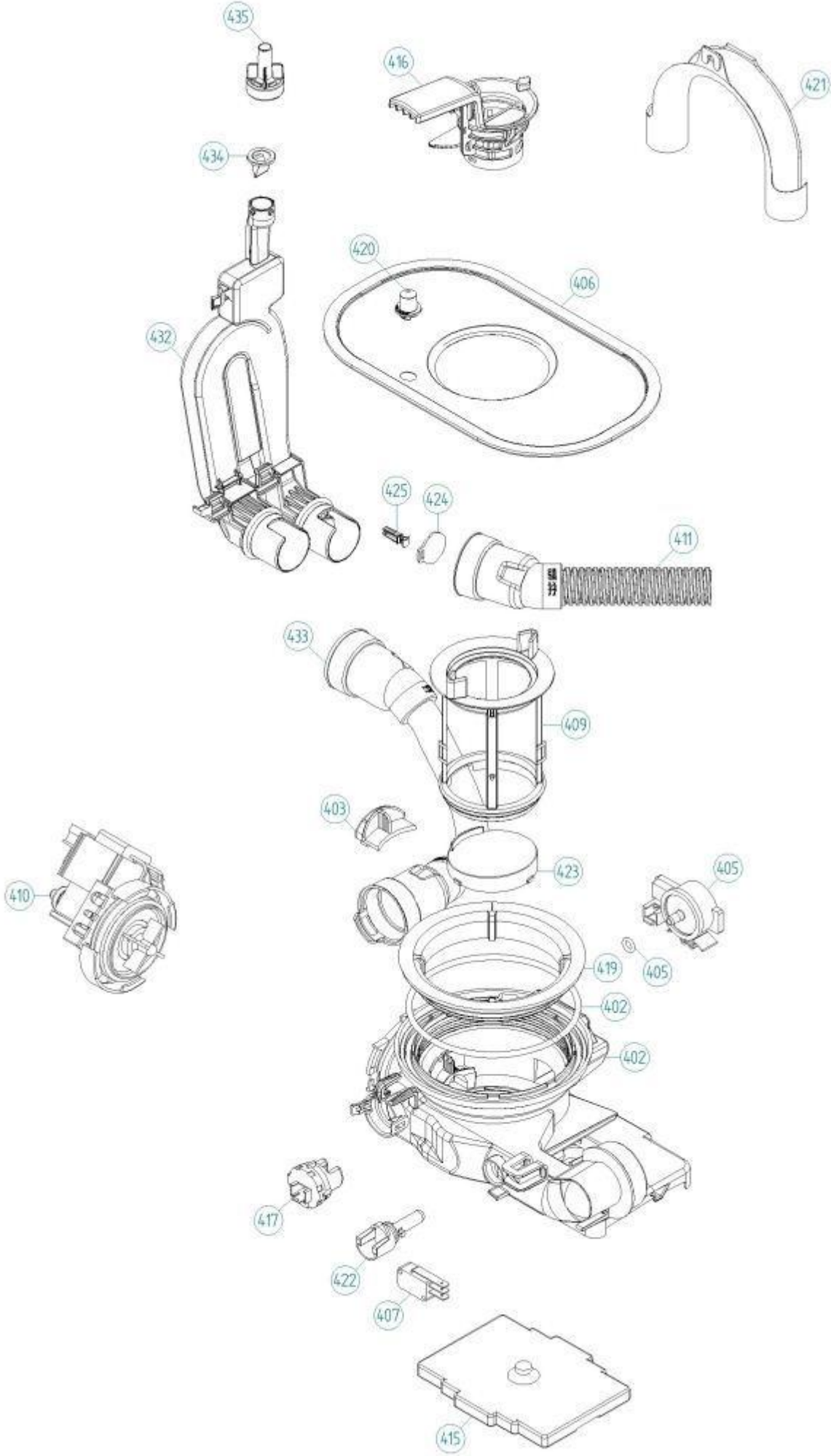
435
416
421
434
420
406
432
425
424
411
433
409
403
423
405
410
419
405
402
402
417
422
407
415

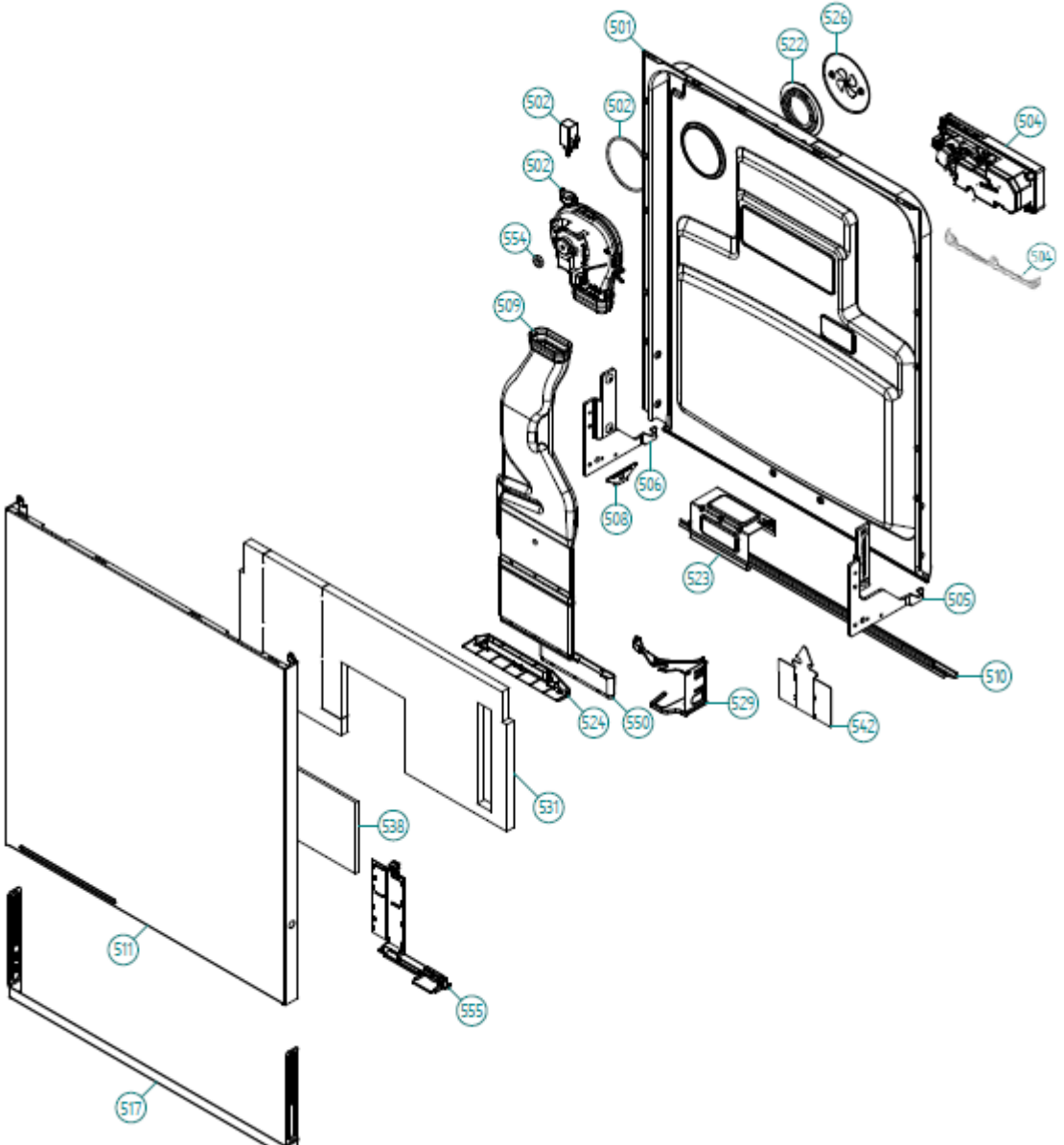
501
526
522
502
502
504
502
554
504
509
506
508
523
505
510
524
550
529
542
531
538
511
555
517

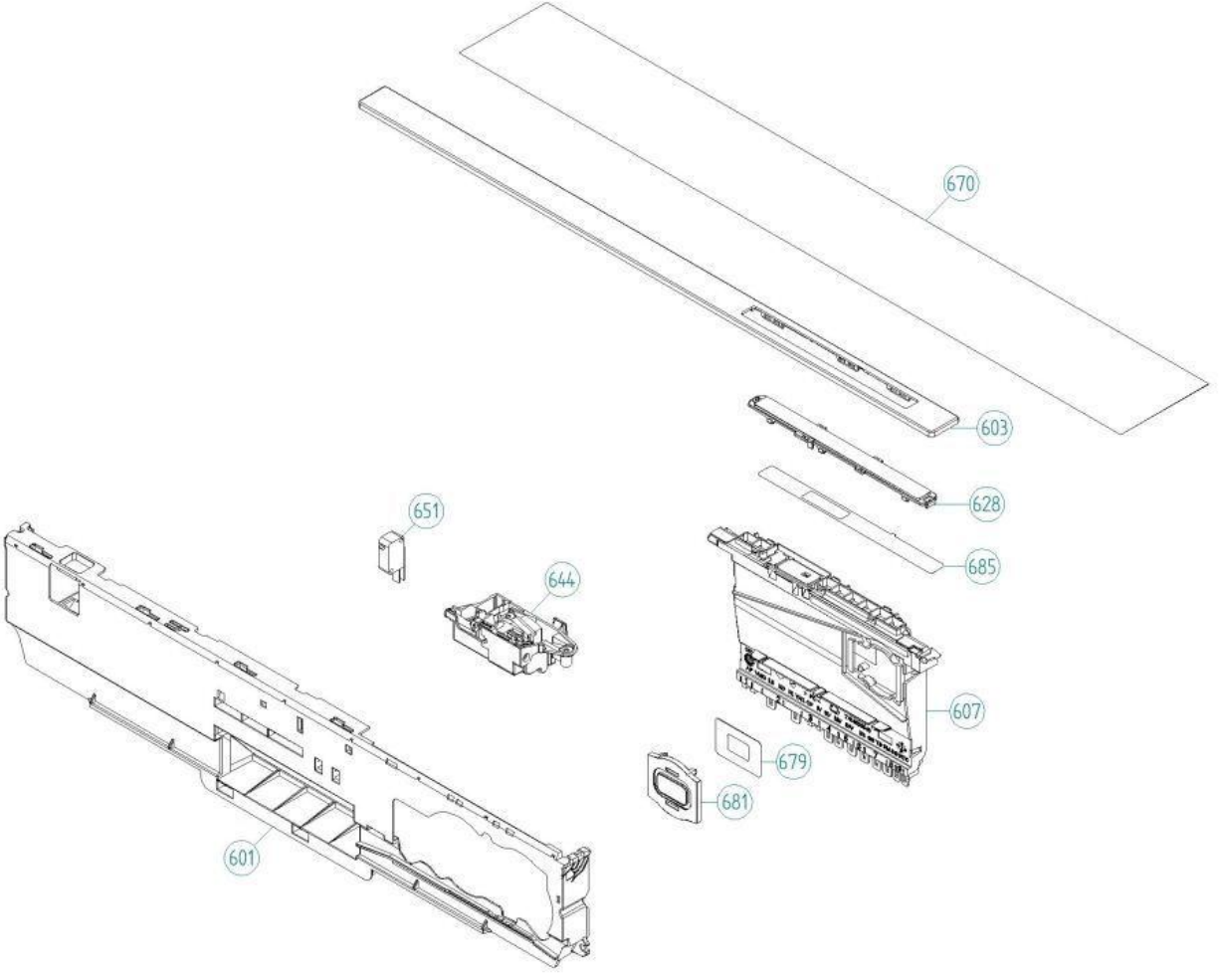
670
603
628
685
651
644
607
679
681
601