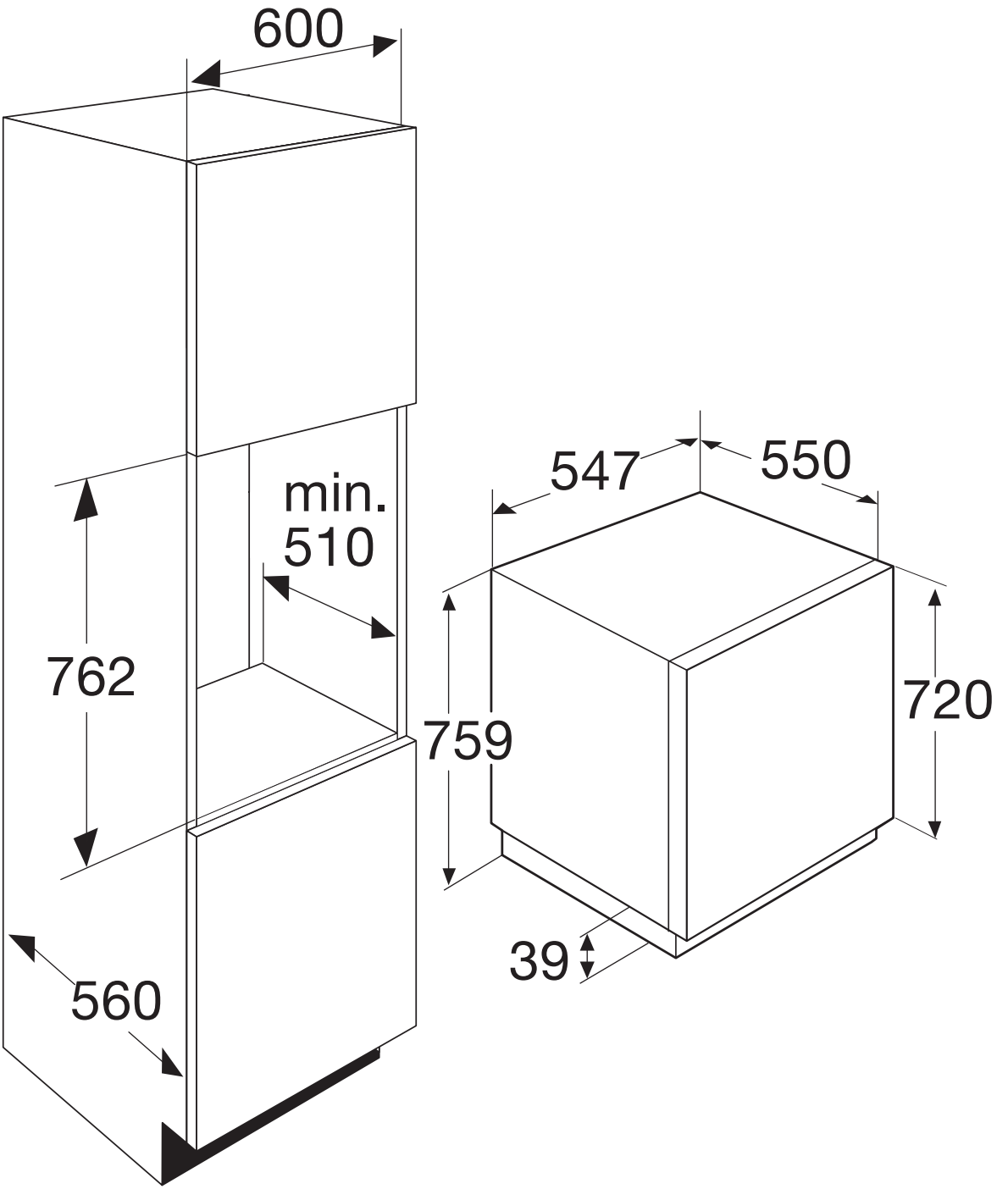
600
min.
510
762
560
547
550
759
720
39