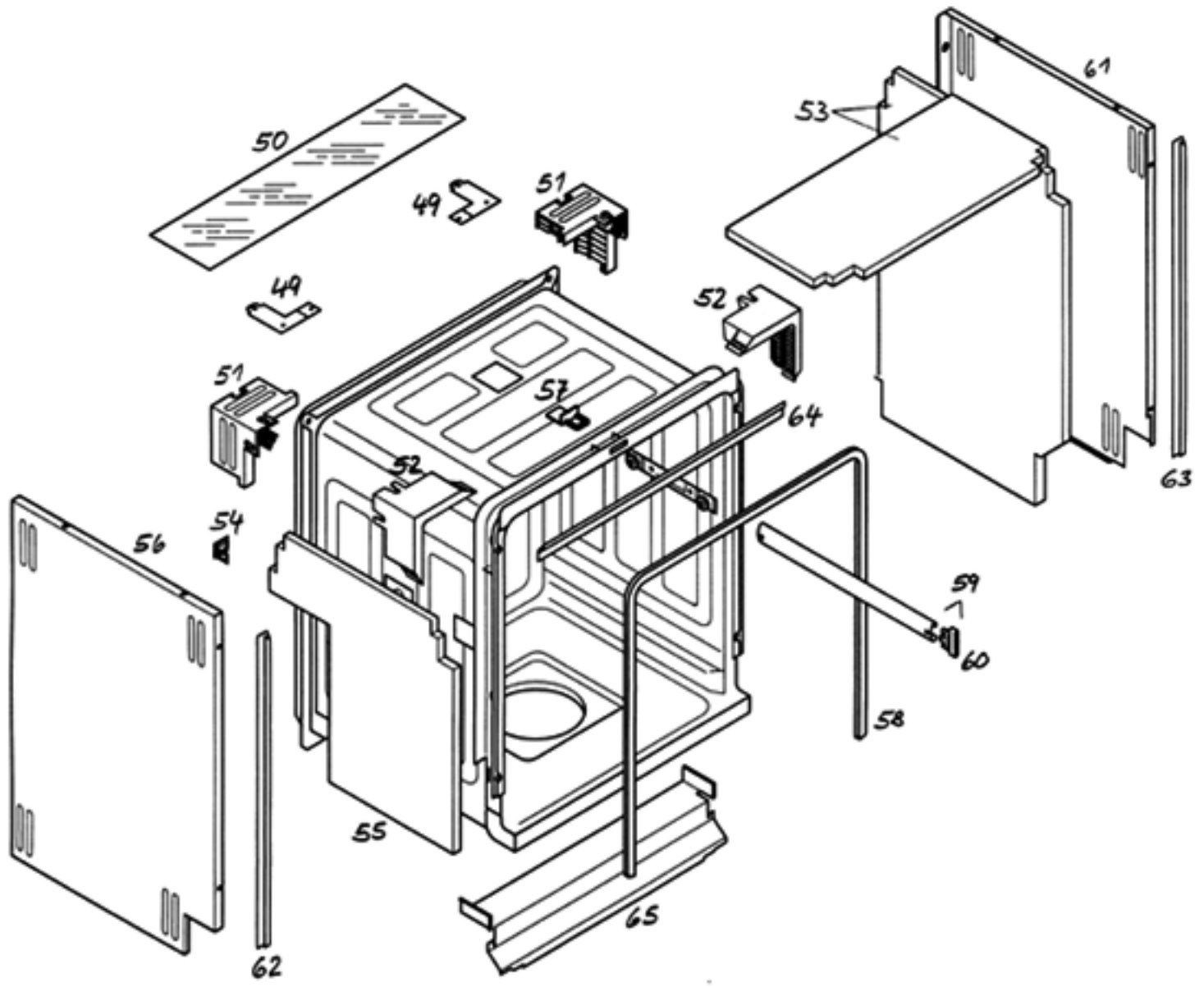

50
49
51
49
51
52
53
61
63
57
64
52
54
56
59
60
58
55
65
62

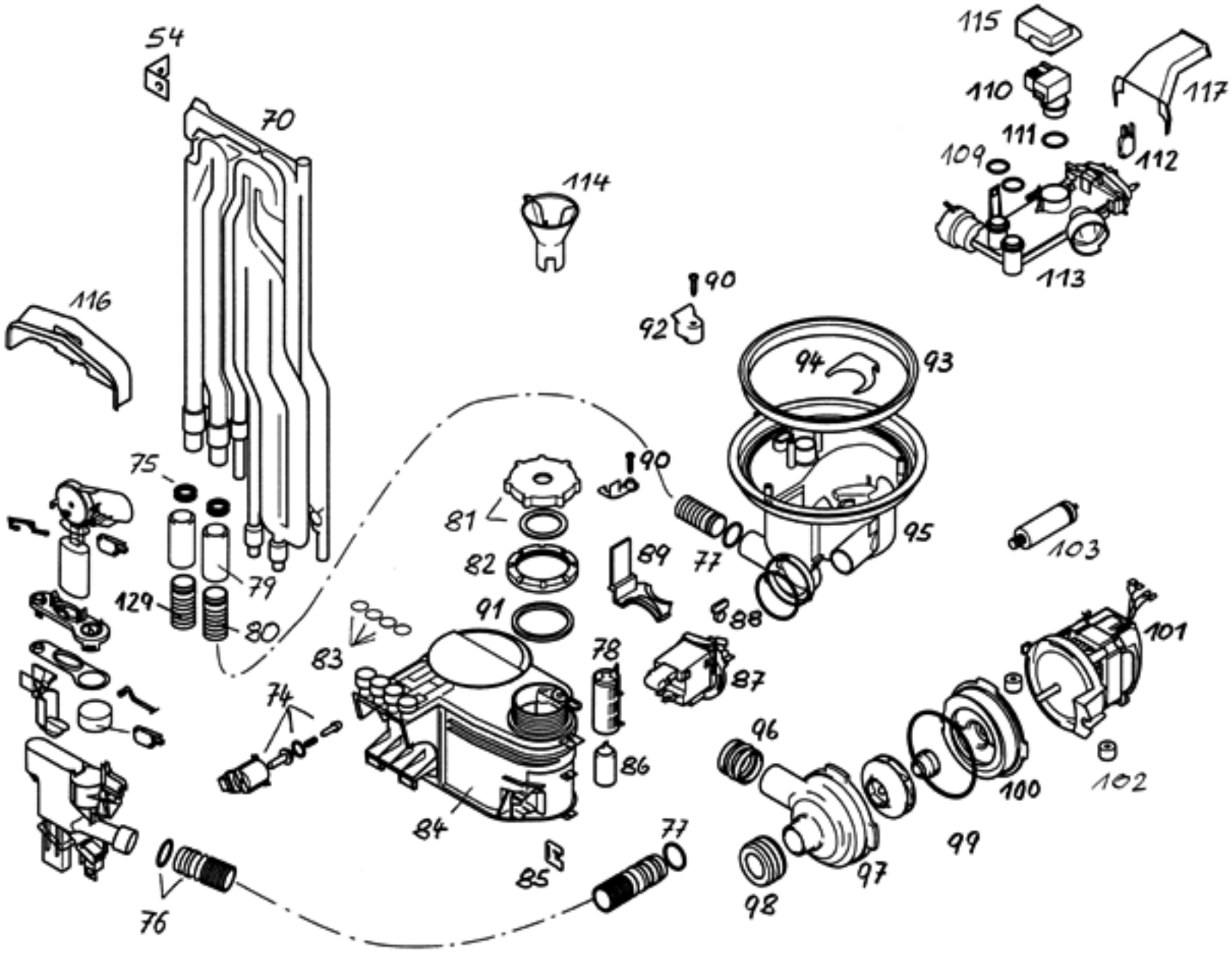
54
70
115
110
117
111
112
109
114
113
116
90
92
94
93
75
90
81
95
103
82
89
77
79
129
91
88
80
83
78
87
101
74
96
86
100
102
84
77
99
85
97
98
76

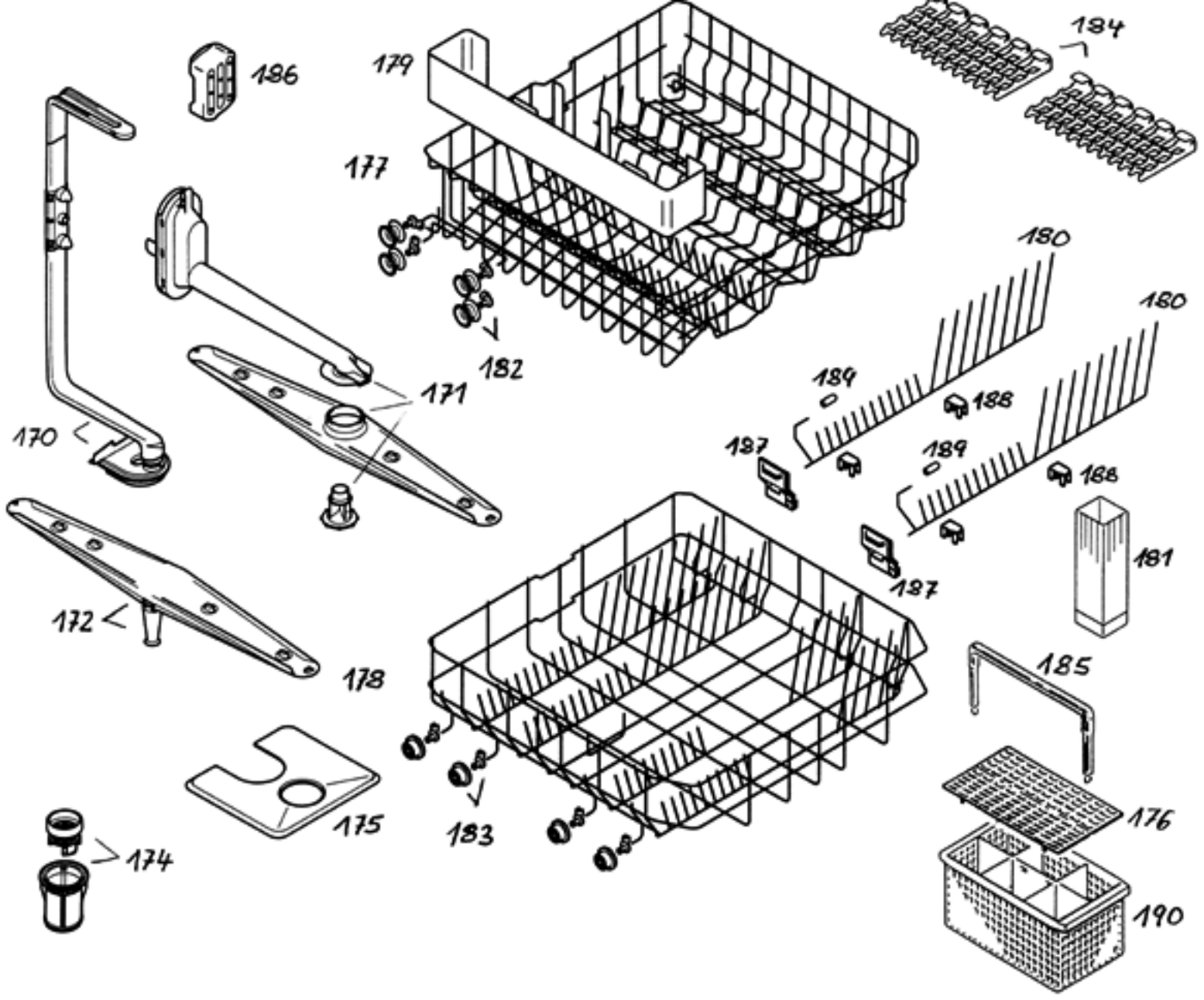

184
186
179
177
180
180
182
171
189
188
170
187
189
188
181
187
172
178
185
175
183
176
174
190