Disclaimer

1) **Exploded views:**
   Als een onderdeel op een “exploded view” staat maar niet in de onderdelenlijst, dan is het onderdeel niet leverbaar als service artikel.
   Exploded views worden gemaakt voor meerdere verschillende toestellen die niet altijd in Nederland en België verkocht worden.
   Daarnaast zijn niet alle onderdelen als service artikel beschikbaar *(bijvoorbeeld schroeven, pluggen en andere bevestigingsmaterialen).*

2) **Afbeeldingen:**
   Afbeeldingen van onderdelen op exploded views zijn een schematische weergave en kunnen afwijken.

   Bij de onderdelenlijst zijn vaak foto’s van onderdelen aanwezig, deze komen overeen met de werkelijkheid.

160645

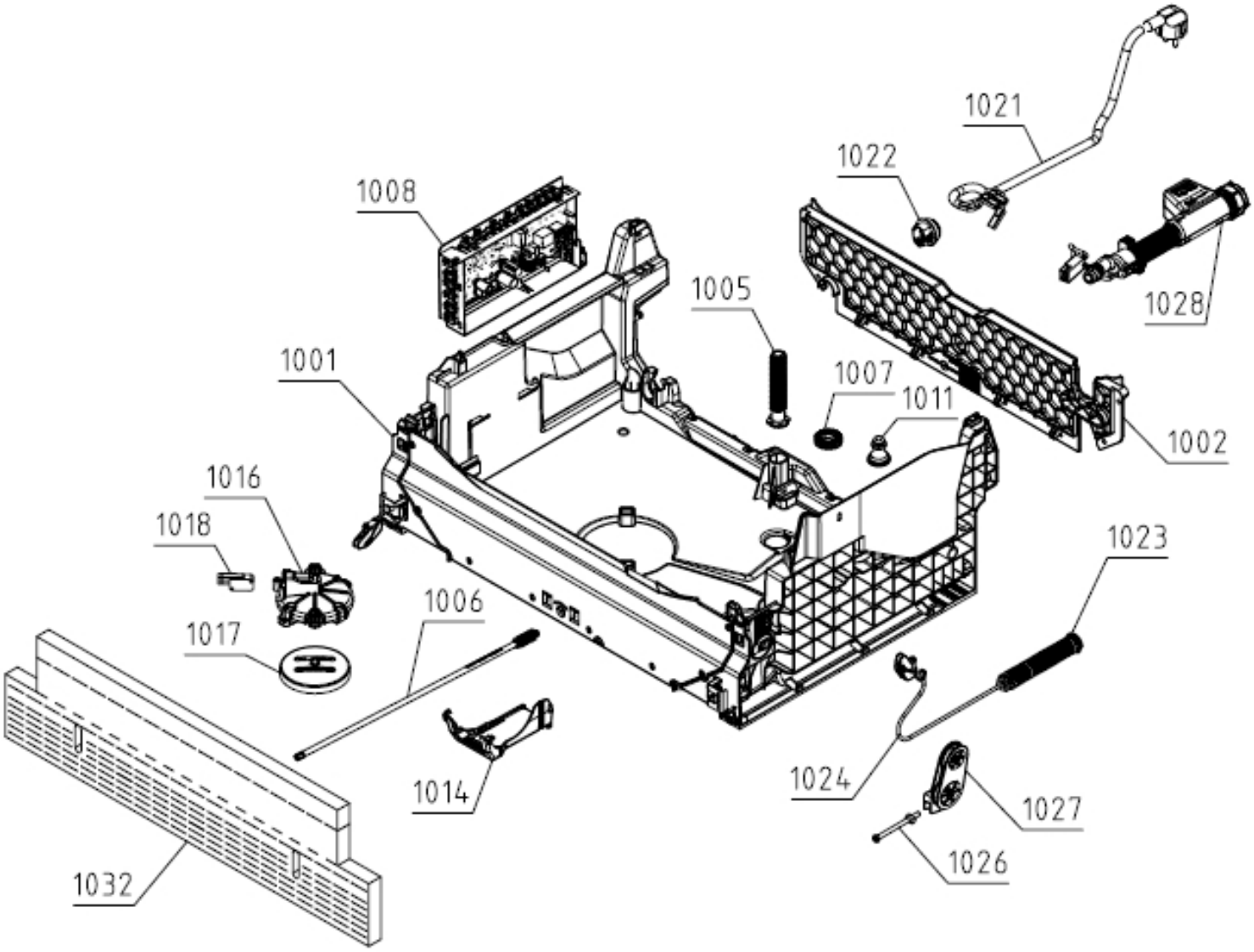
1021
1022
1008
1005
1028
1001
1007
1011
1002
1016
1018
1023
1006
1017
1014
1024
1027
1026
1032

161668

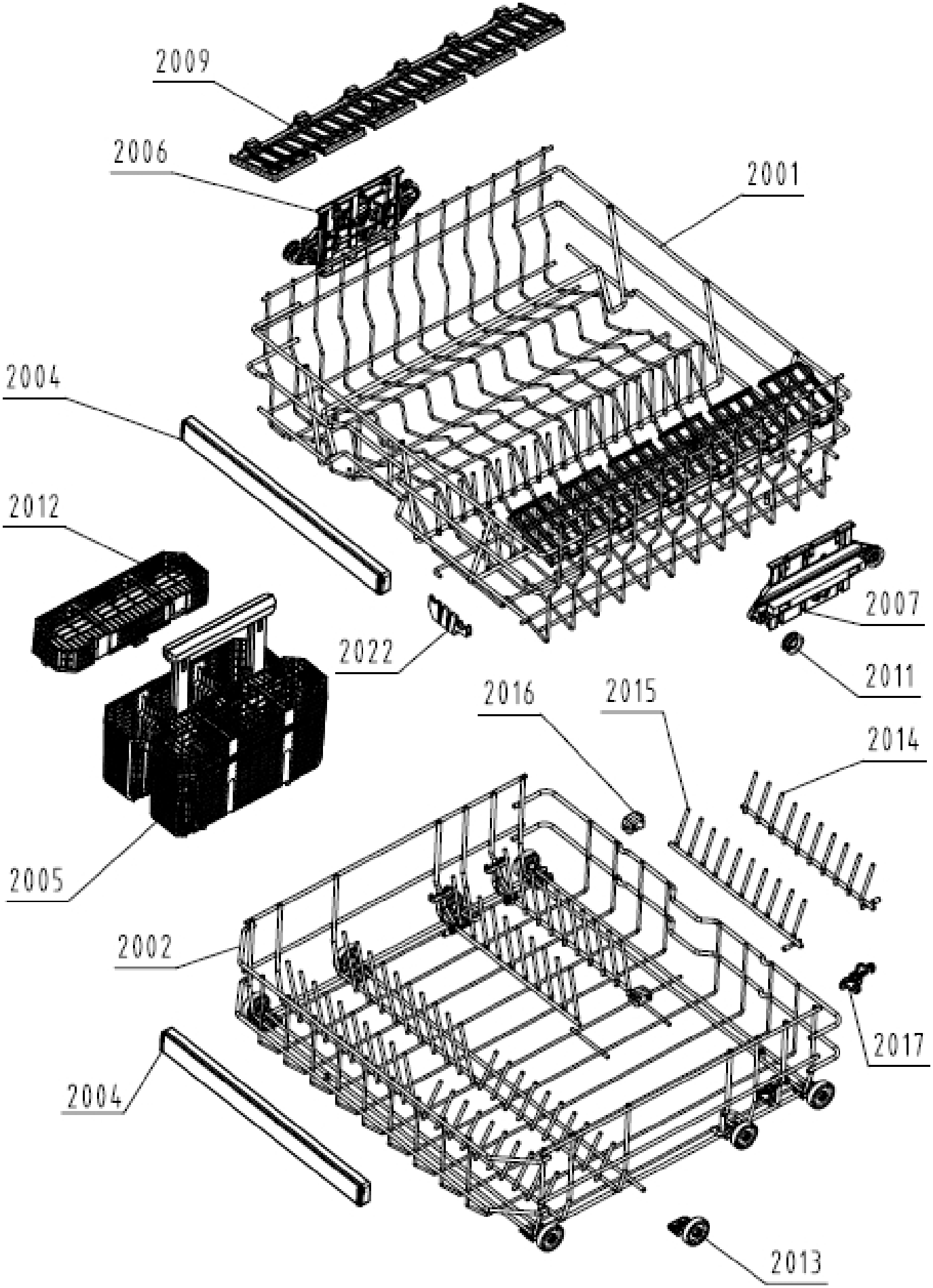
2009
2006
2001
2004
2012
2007
2022
2011
2016
2015
2014
2005
2002
2017
2004
2013

162640

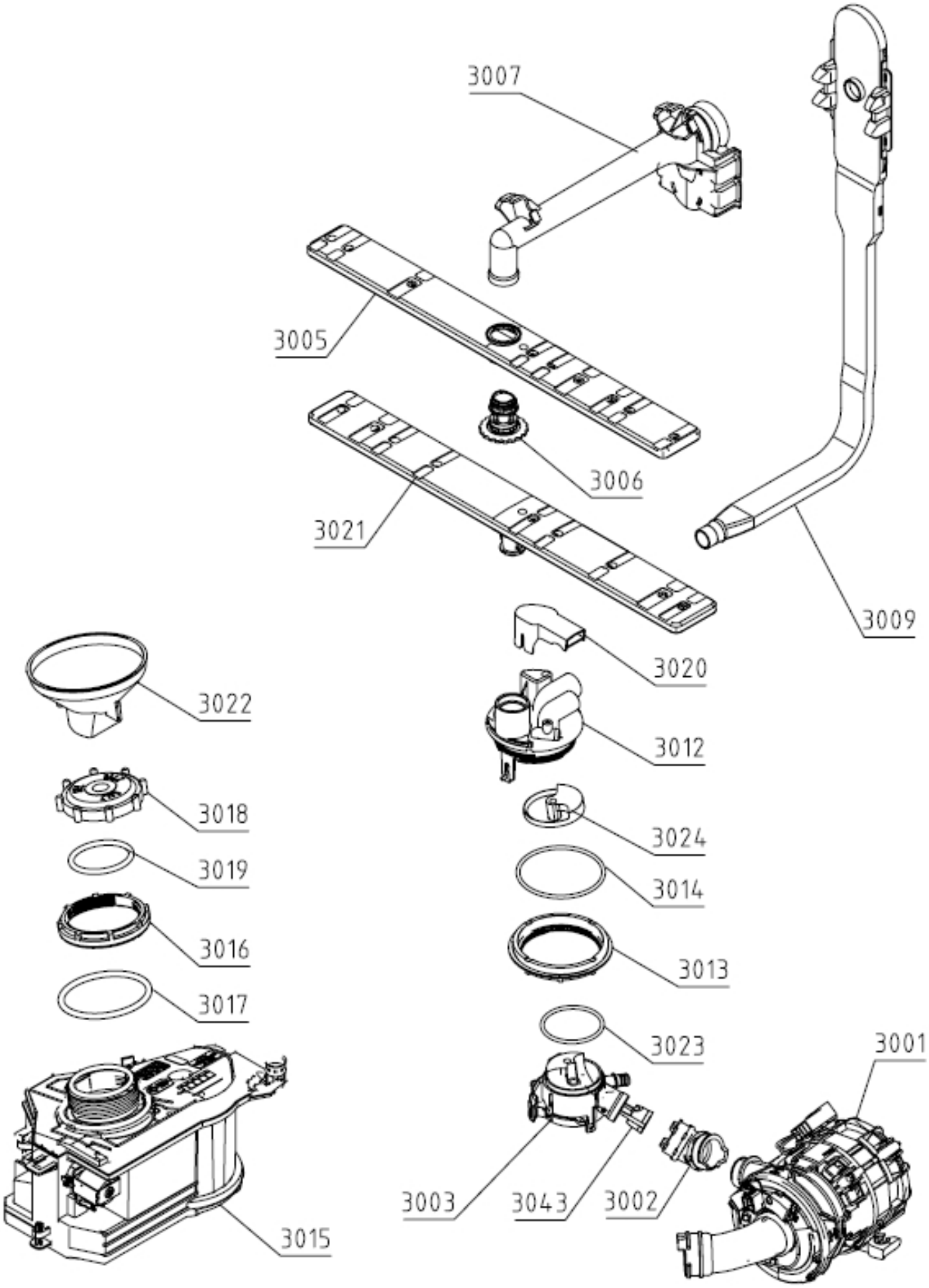
3007
3005
3006
3021
3009
3020
3022
3012
3018
3024
3019
3014
3016
3013
3017
3023
3001
3003
3043
3002
3015

163631

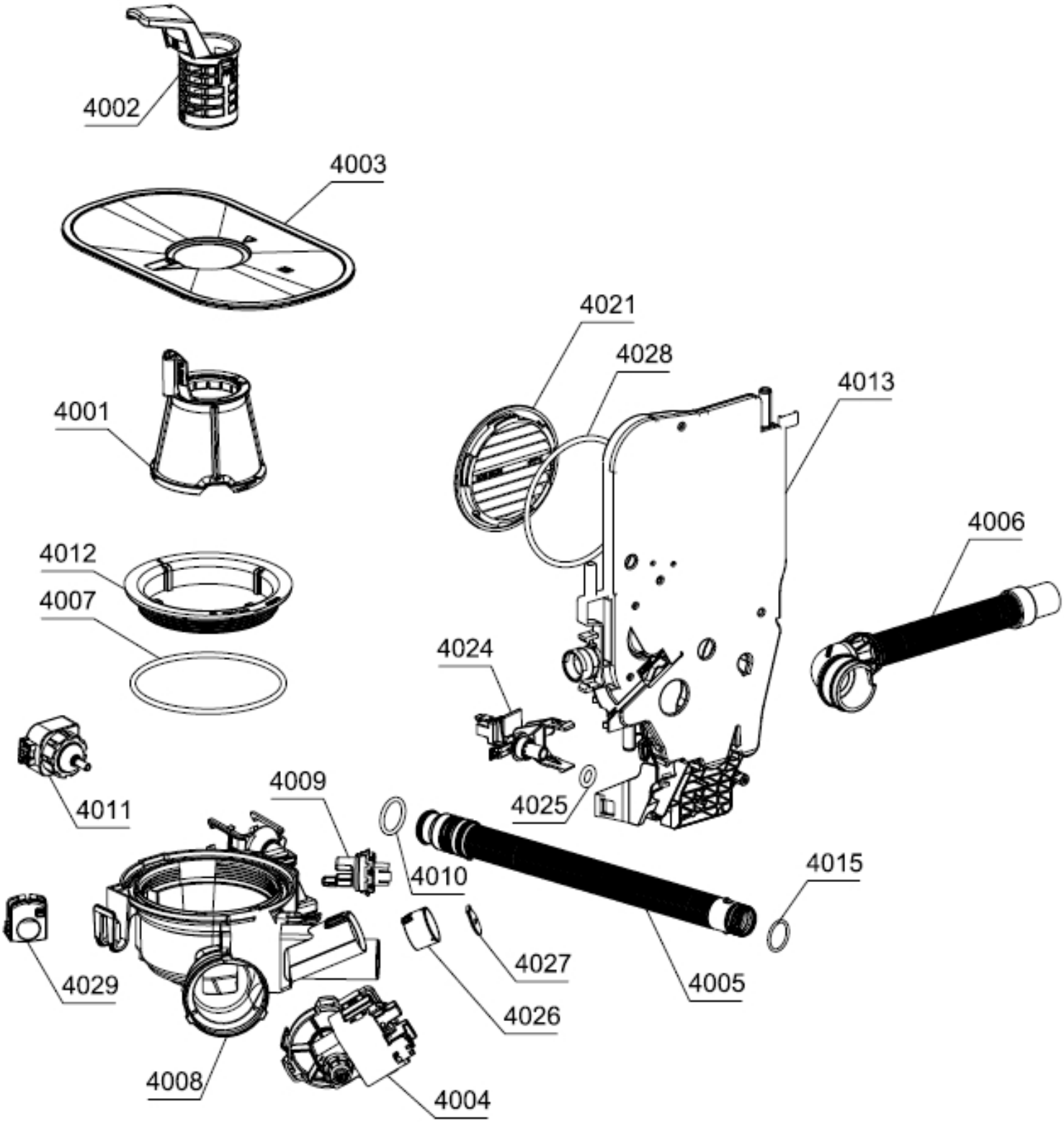
4002
4003
4021
4028
4013
4001
4006
4012
4007
4024
4011
4009
4025
4010
4015
4027
4029
4005
4026
4008
4004

164641

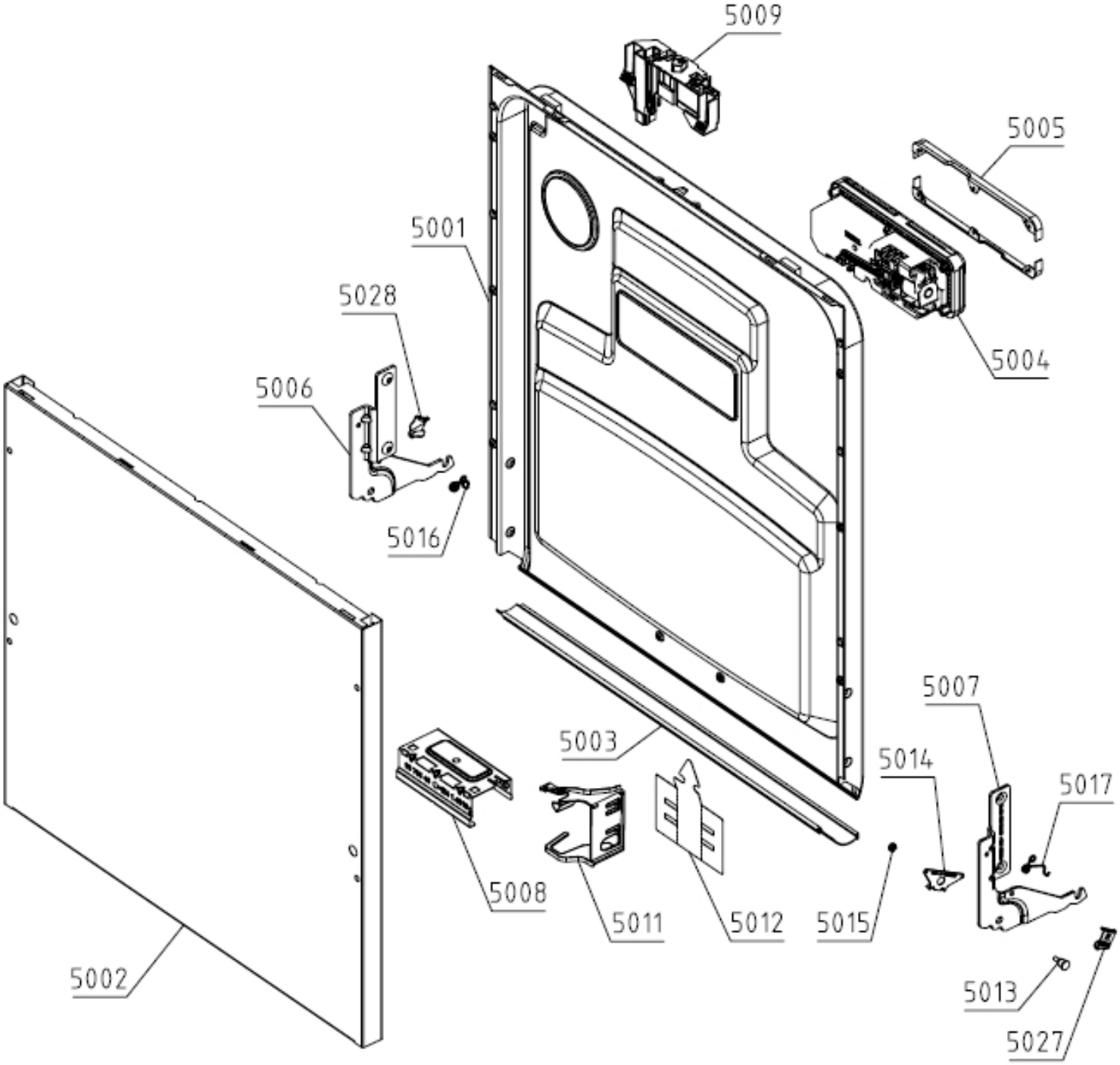
5009
5005
5001
5028
5004
5006
5016
5007
5003
5014
5017
5008
5011
5012
5015
5002
5013
5027

165640

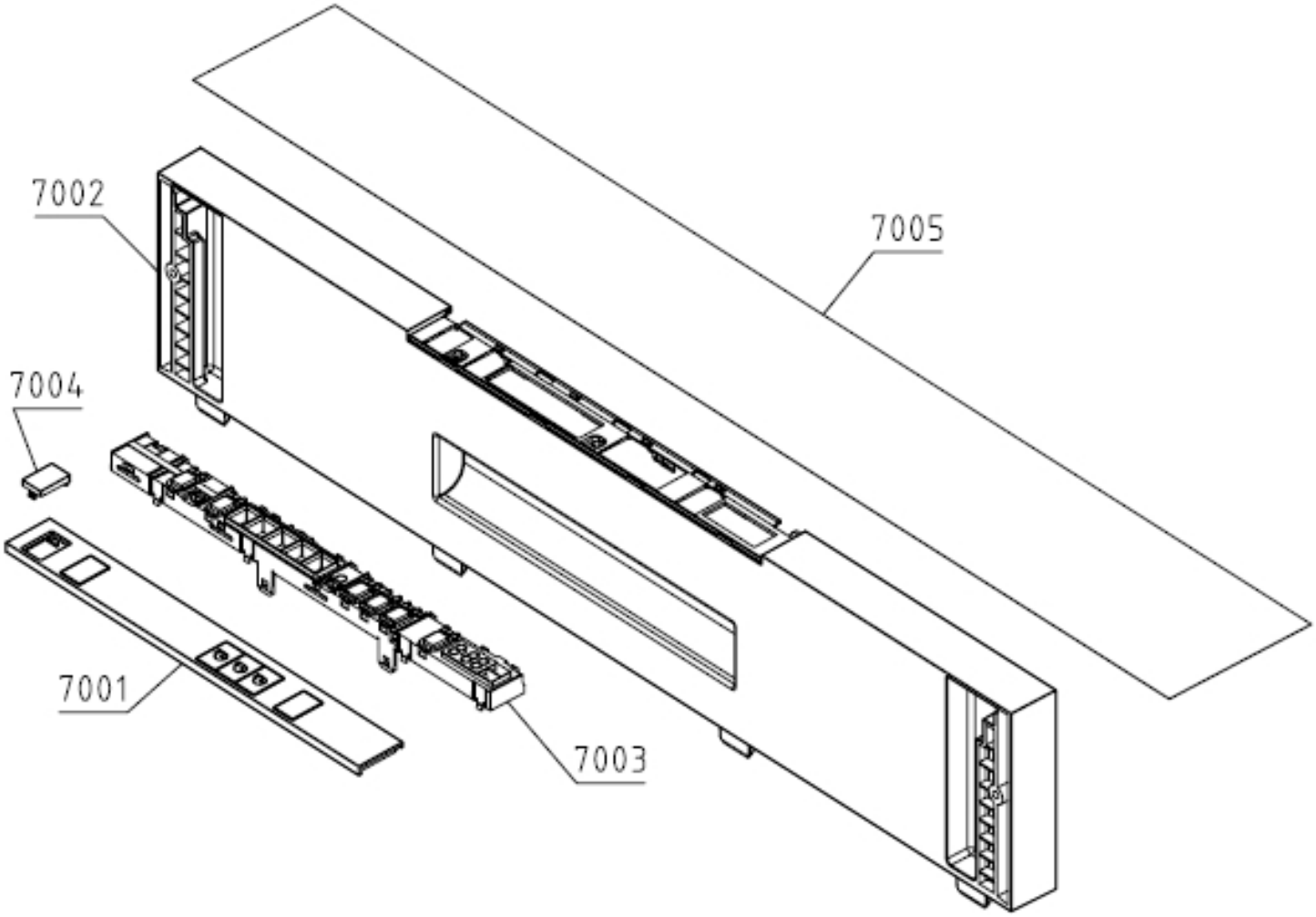
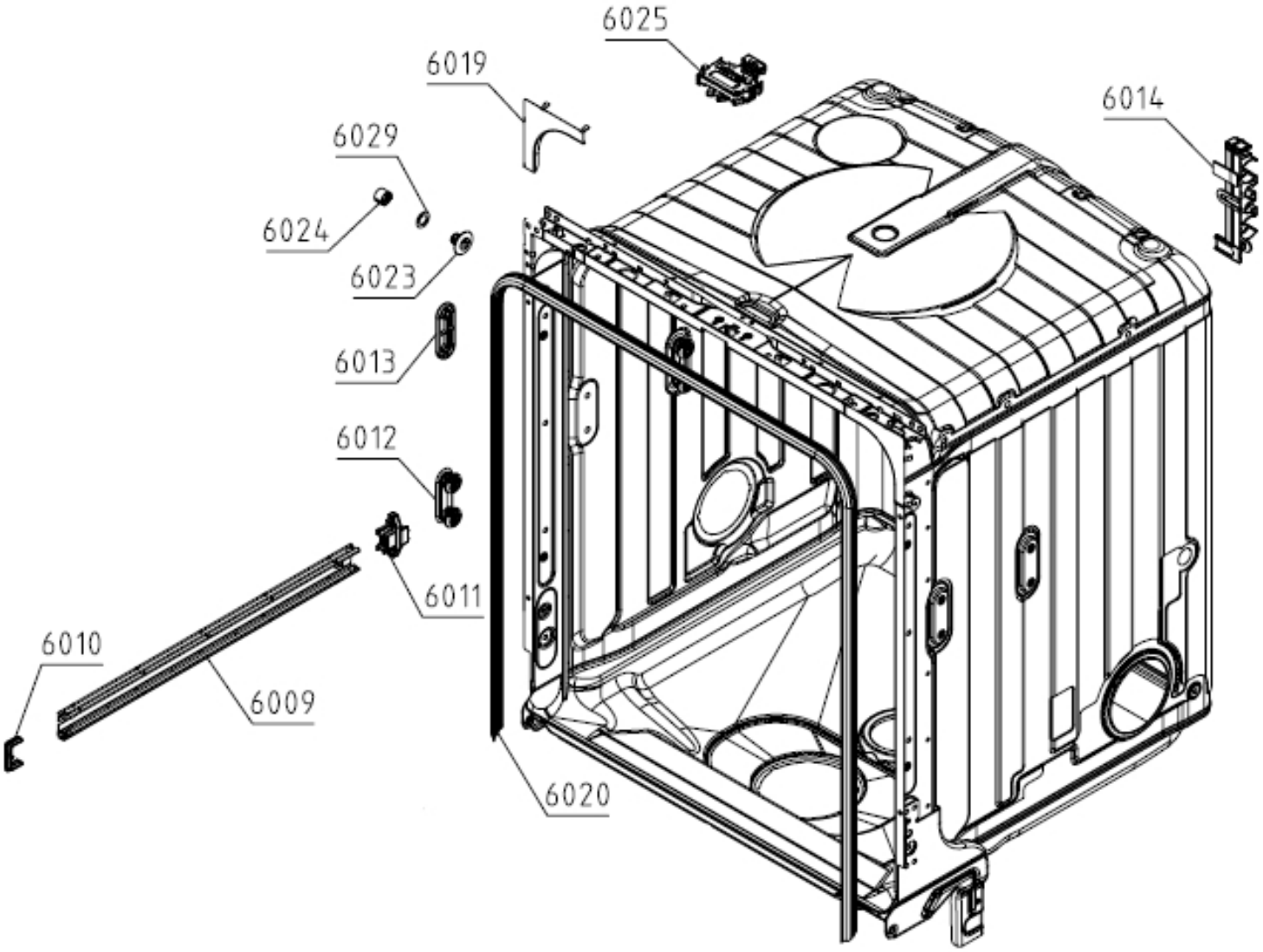
166090