Disclaimer

1) **Exploded views:**
   Als een onderdeel op een “exploded view” staat maar niet in de onderdelenlijst, dan is het onderdeel niet leverbaar als service artikel.
   Exploded views worden gemaakt voor meerdere verschillende toestellen die niet altijd in Nederland en België verkocht worden.
   Daarnaast zijn niet alle onderdelen als service artikel beschikbaar *(bijvoorbeeld schroeven, pluggen en andere bevestigingsmaterialen).*

2) **Afbeeldingen:**
   Afbeeldingen van onderdelen op exploded views zijn een schematische weergave en kunnen afwijken.

   Bij de onderdelenlijst zijn vaak foto’s van onderdelen aanwezig, deze komen overeen met de werkelijkheid.

013088

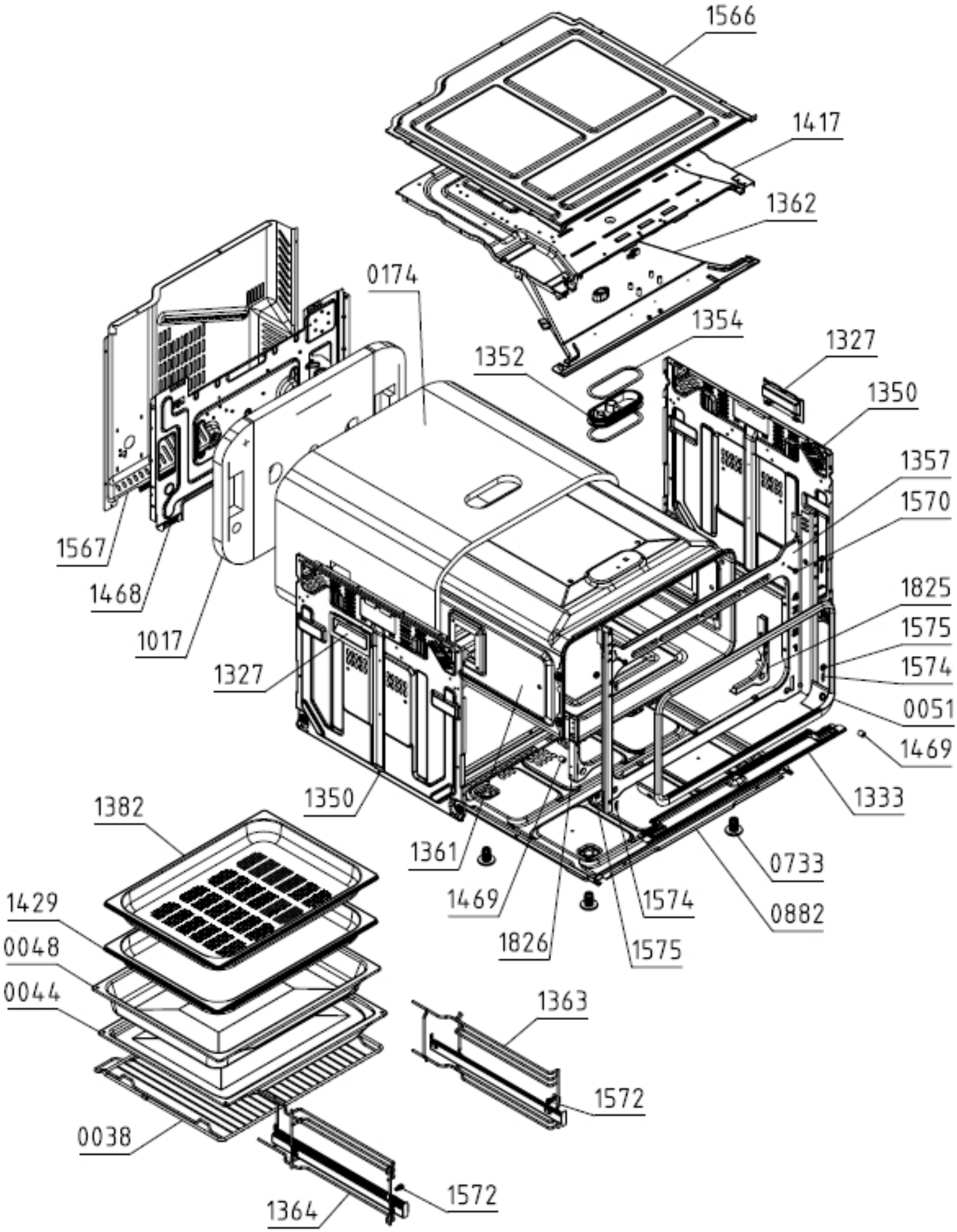
1566
1417
1362
0174
1354
1352
1327
1350
1357
1570
1567
1468
1017
1825
1575
1574
1327
0051
1469
1350
1333
1382
1361
0733
1429
1469
1574
0882
0048
1826
1575
0044
1363
1572
0038
1572
1364

014272

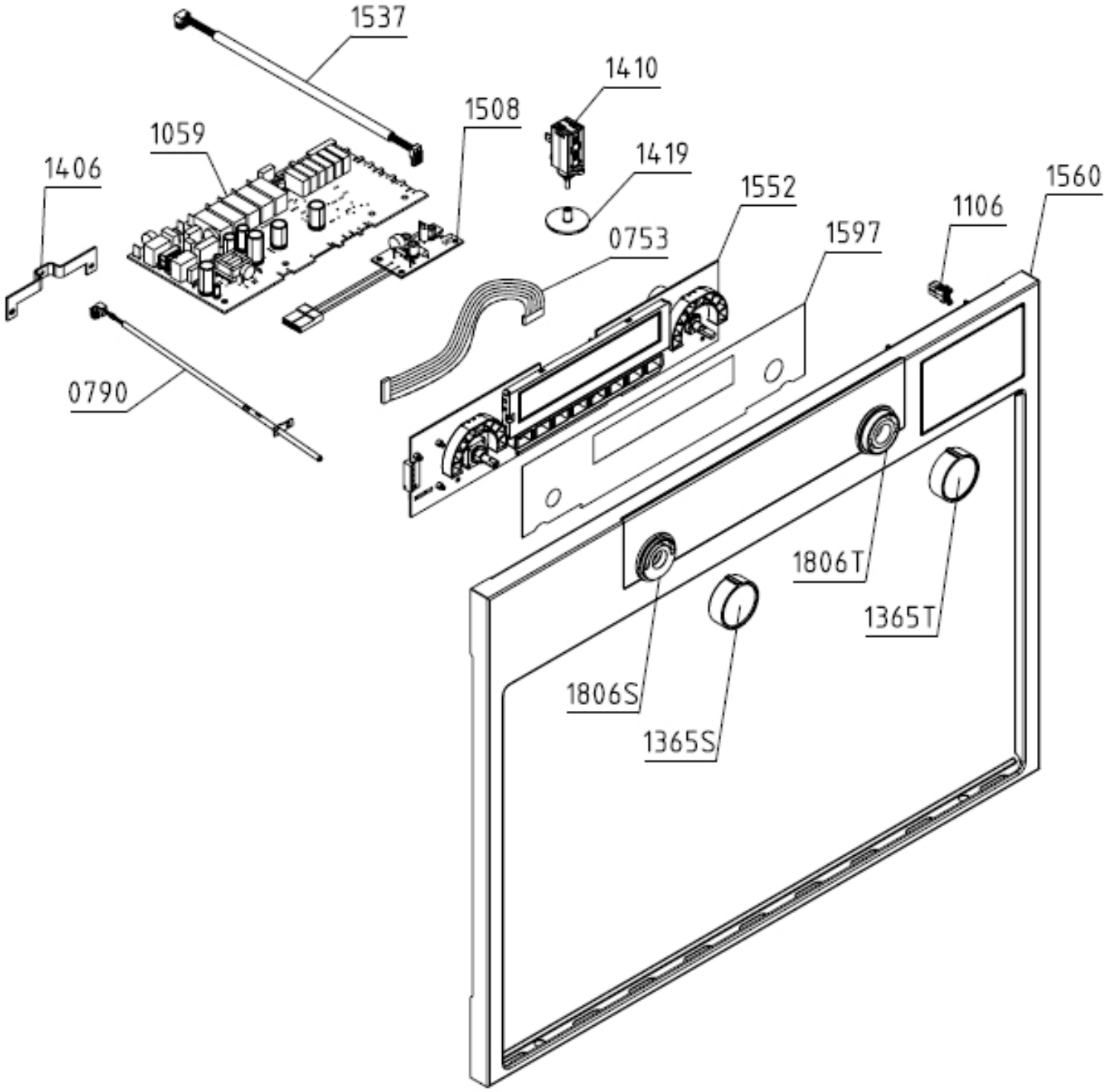
1537
1410
1508
1059
1419
1406
1552
1560
1106
0753
1597
0790
1806T
1365T
1806S
1365S

015068

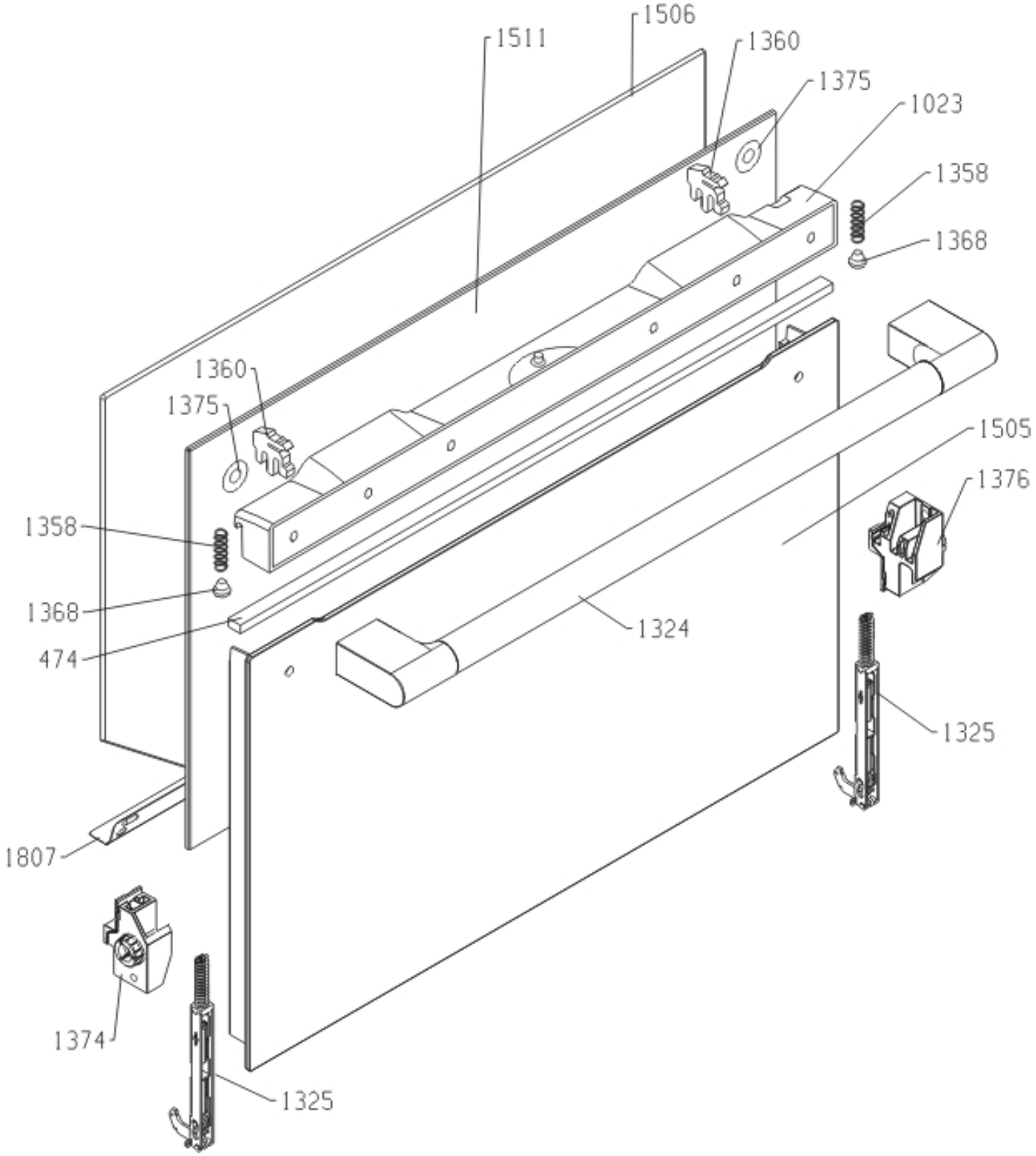
1506
1511
1360
1375
1023
1358
1368
1360
1375
1505
1376
1358
1368
474
1324
1325
1807
1374
1325

016007

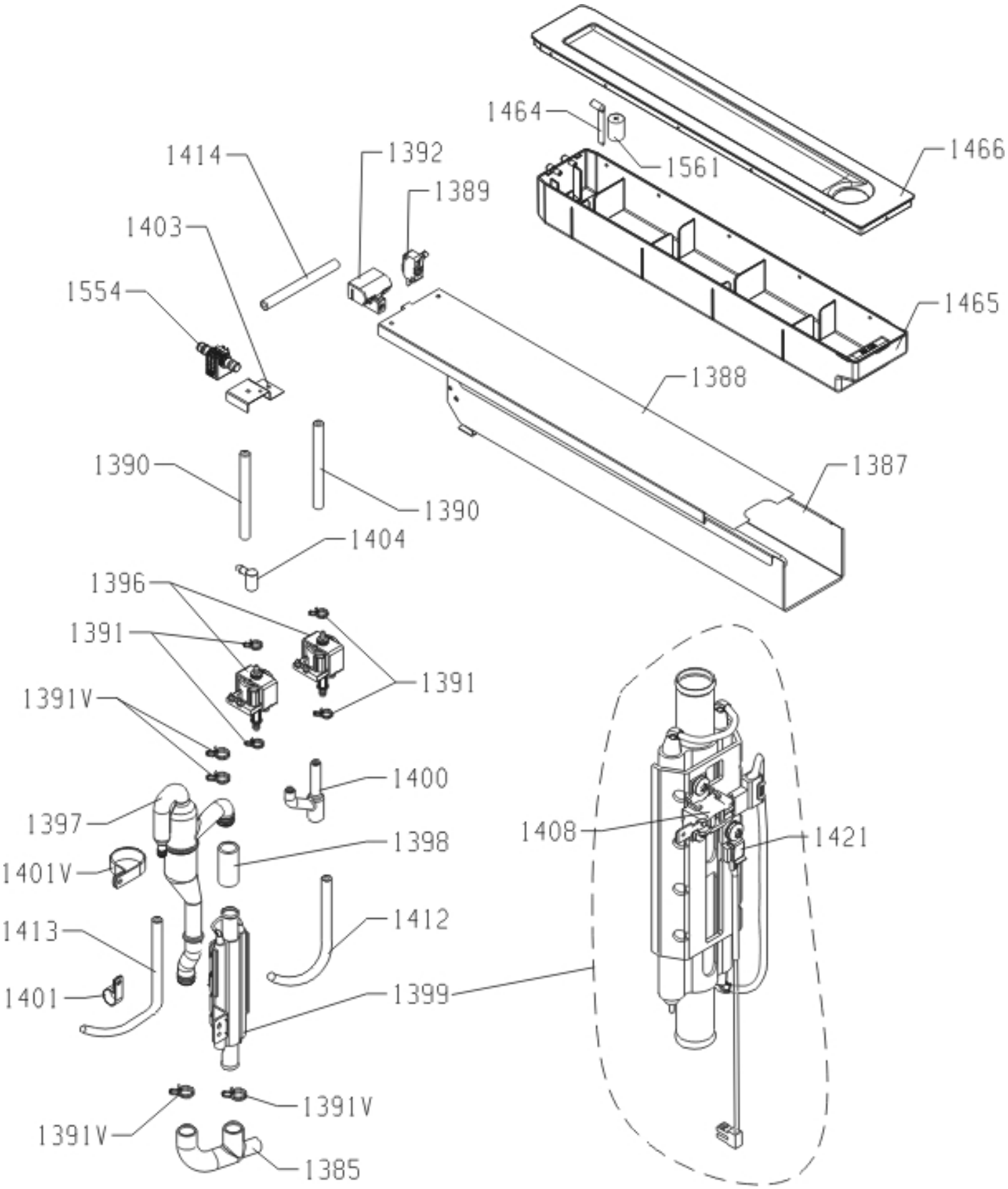
1464
1561
1466
1414
1392
1389
1403
1554
1465
1388
1390
1387
1390
1404
1396
1391
1391
1391V
1400
1397
1408
1421
1398
1401V
1412
1413
1399
1401
1391V
1391V
1385

017053

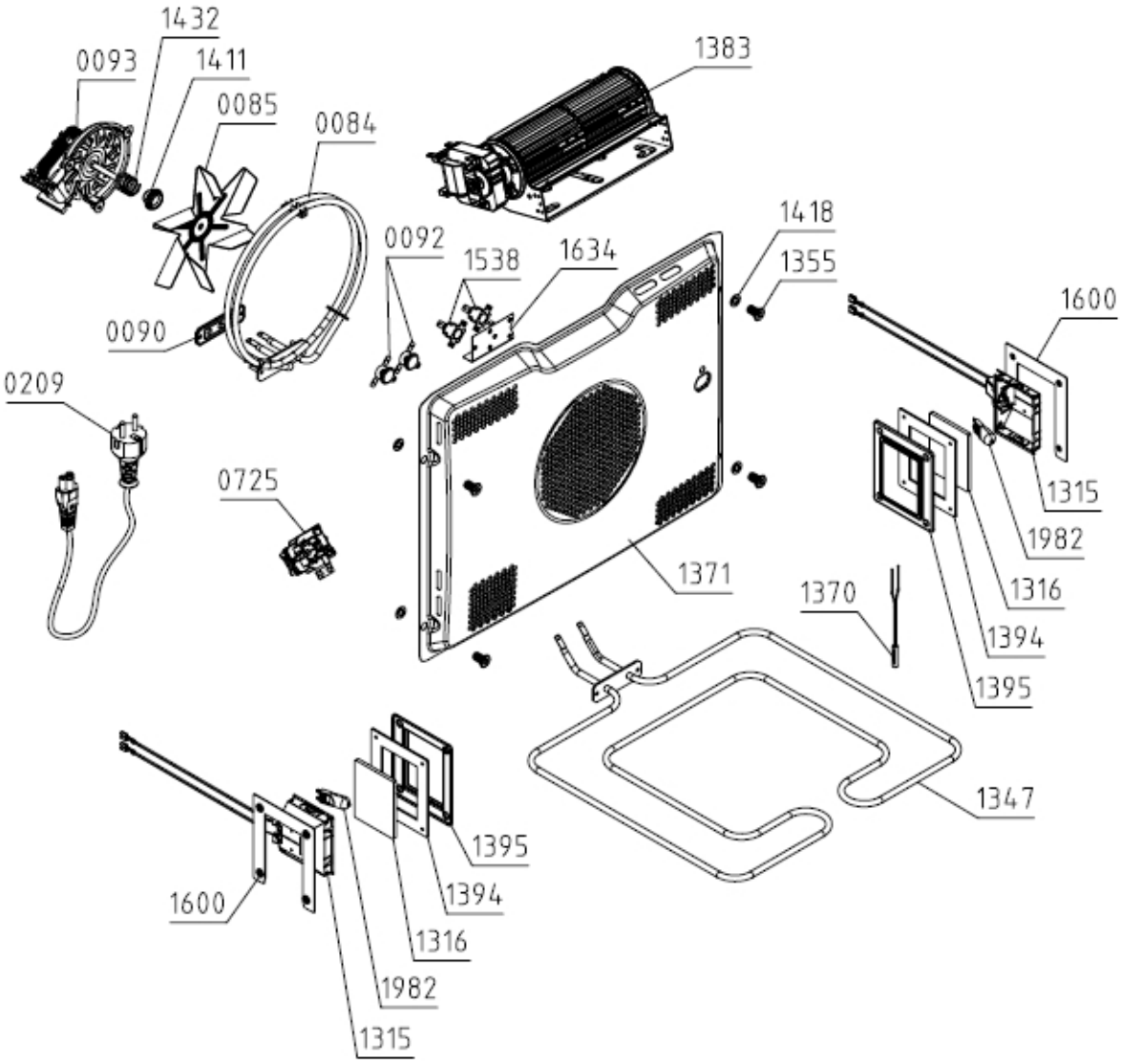
1432
0093
1411
0085
0084
1383
1418
0092
1538
1634
1355
1600
0090
0209
0725
1315
1982
1371
1370
1316
1394
1395
1347
1395
1394
1600
1316
1982
1315