sdfasdfasdfccc

adsfasdf

A

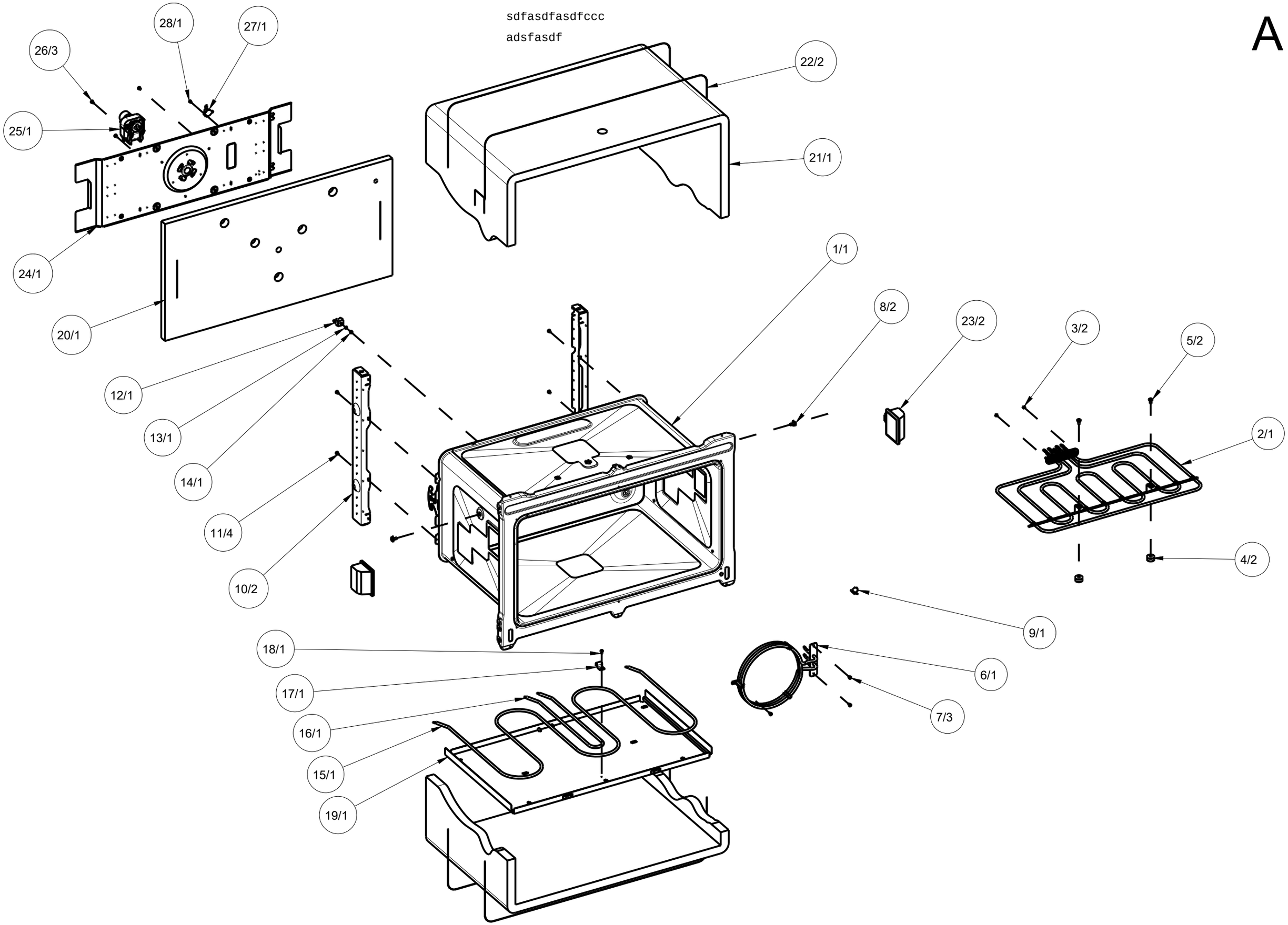

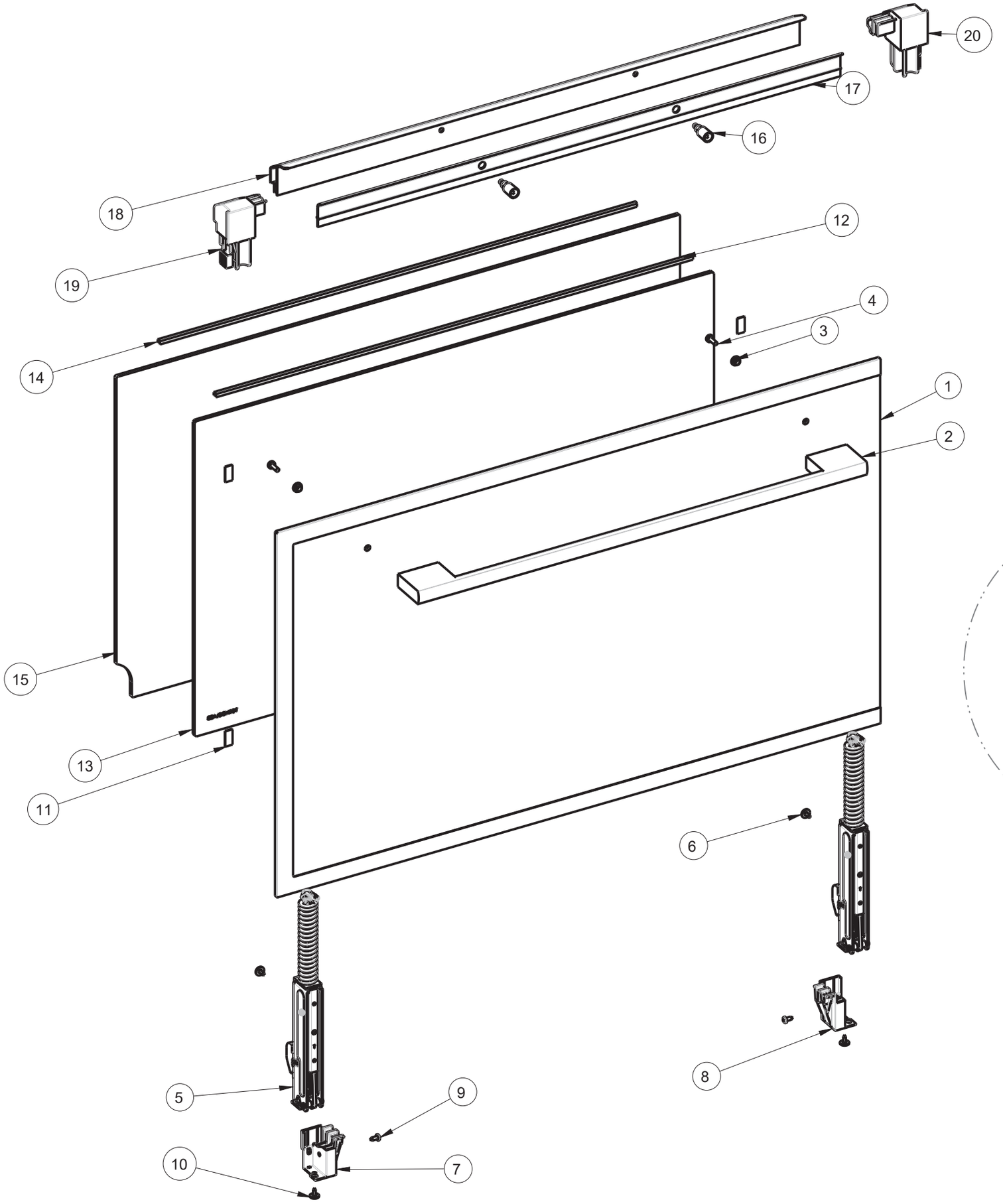

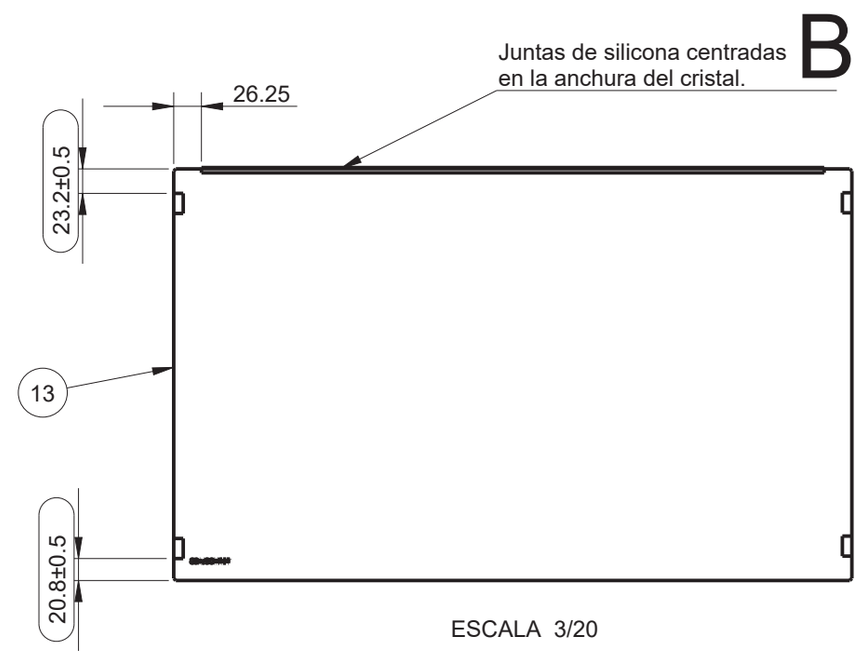

ESCALA 3/20

ESCALA 1/2

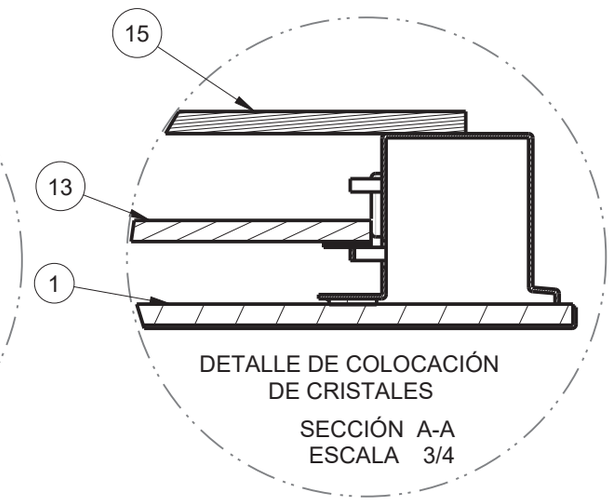

DETALLE DE COLOCACIÓN
DE CRISTALES

SECCIÓN A-A
ESCALA 3/4

C

SECCIÓN B-B
ESCALA 2/1

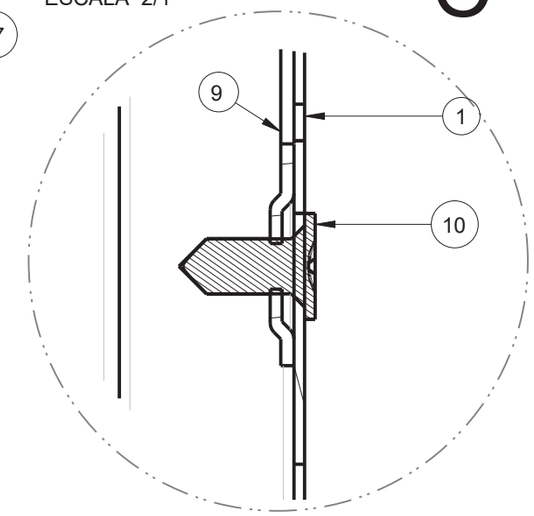

Colocar el soporte del reloj con las boterolas hacia el interior.

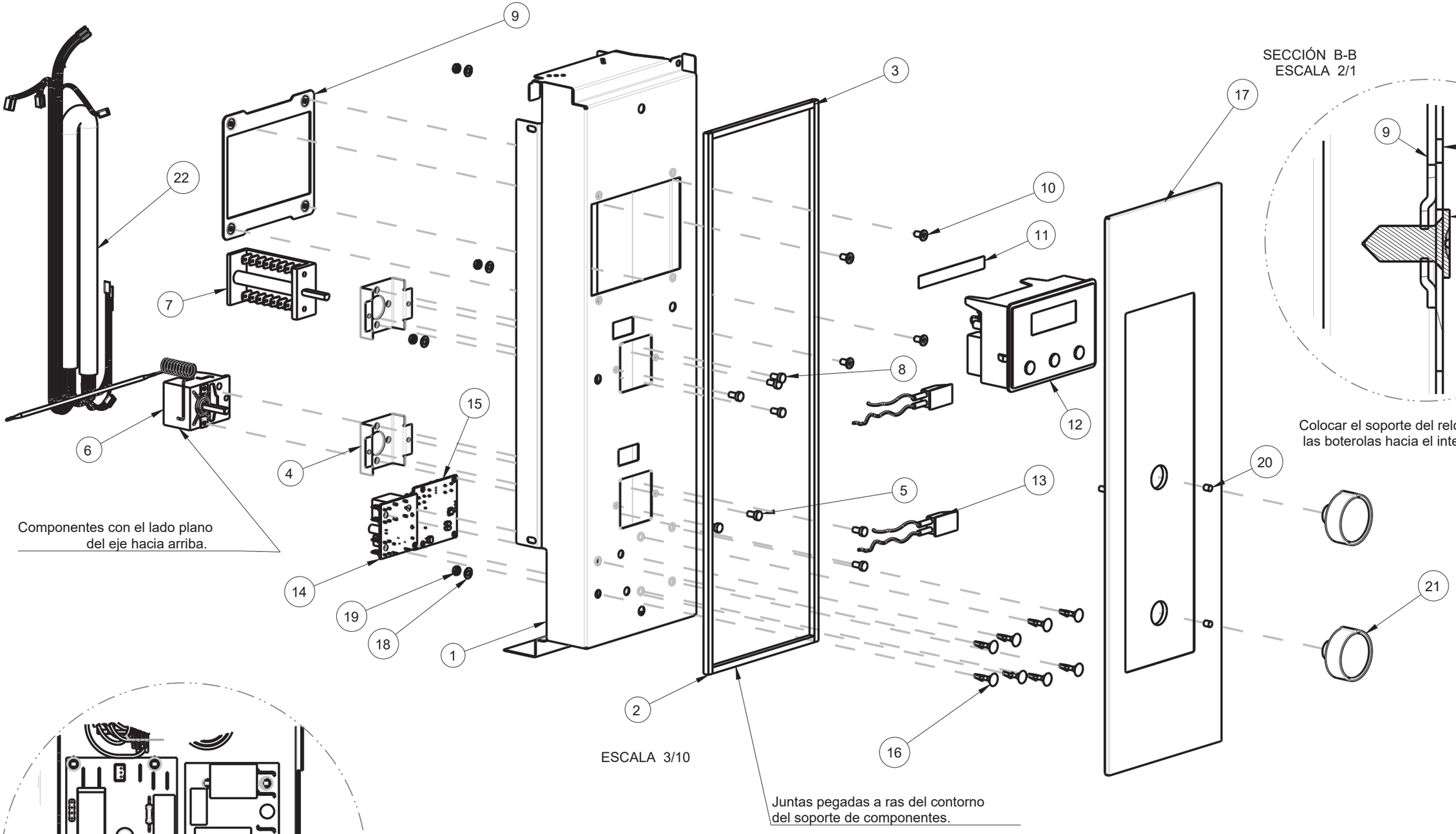

ESCALA 3/10

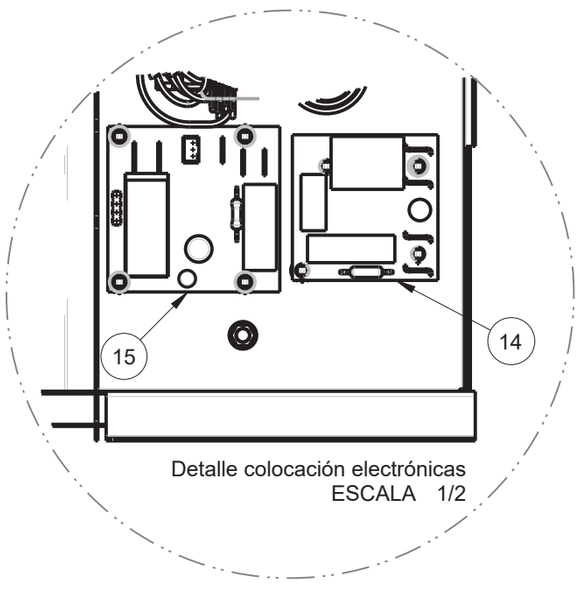

Detalle colocación electrónicas
ESCALA 1/2

D

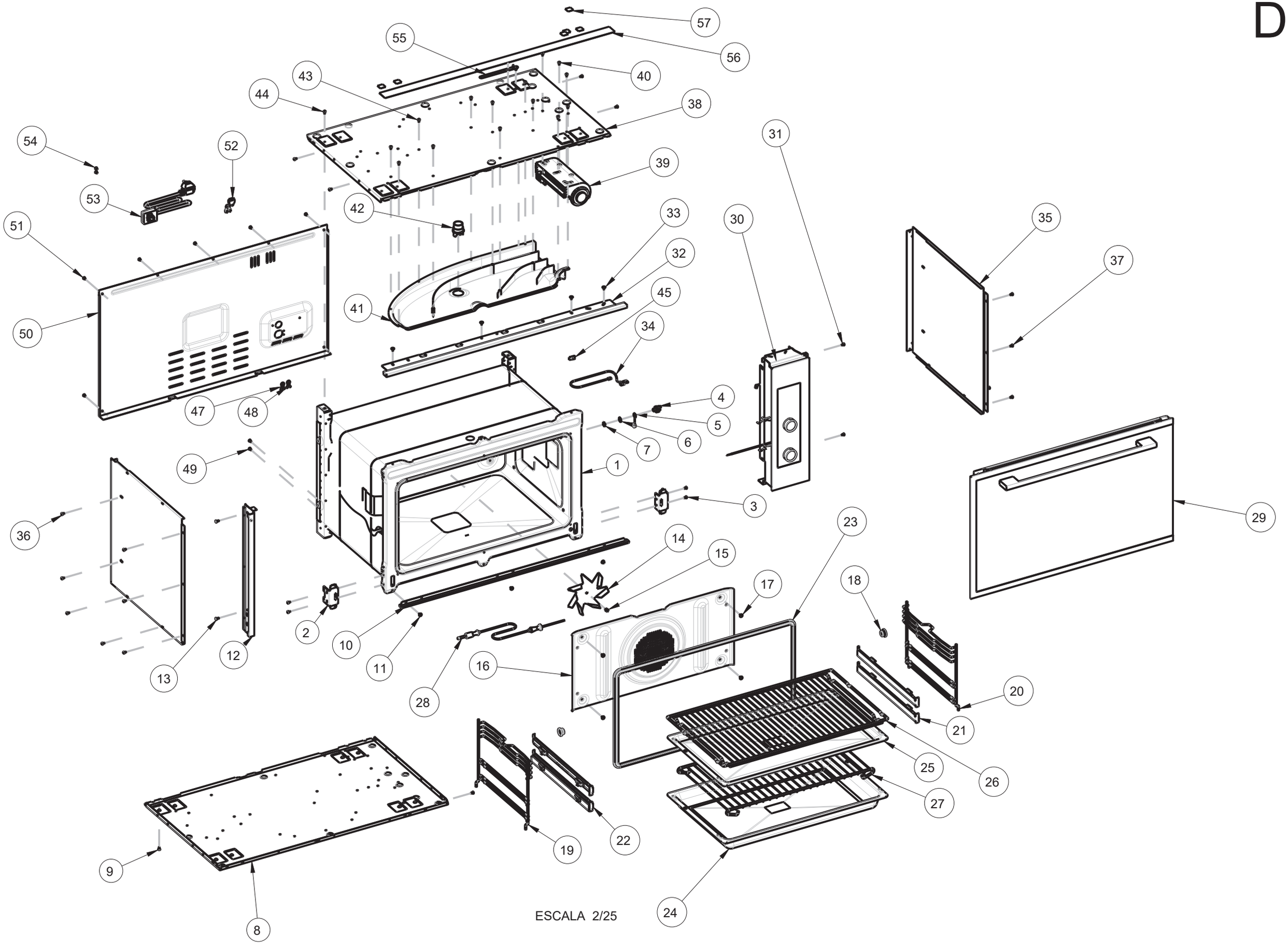
57
56
55
40
43
44
38
54
52
39
31
53
42
33
30
35
51
32
37
45
41
34
50
4
47
48
5
6
7
1
49
3
29
36
23
14
15
17
18
2
10
11
12
13
16
28
20
21
25
26
27
19
22
9
8
24

ESCALA 2/25