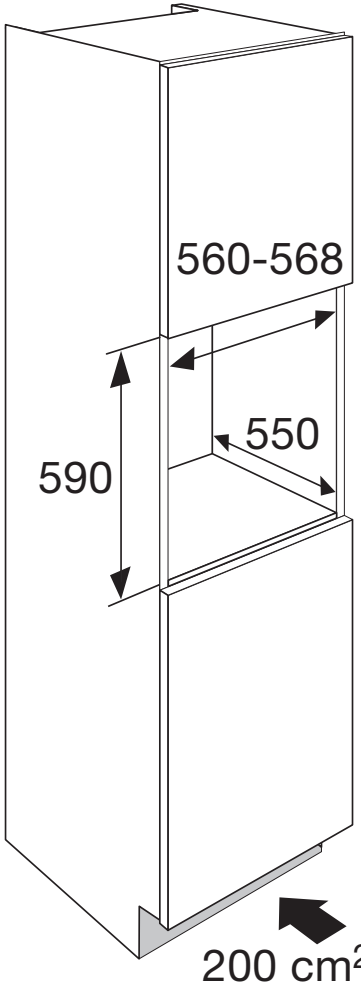

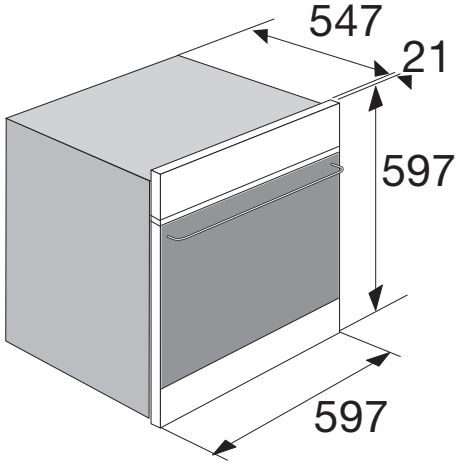

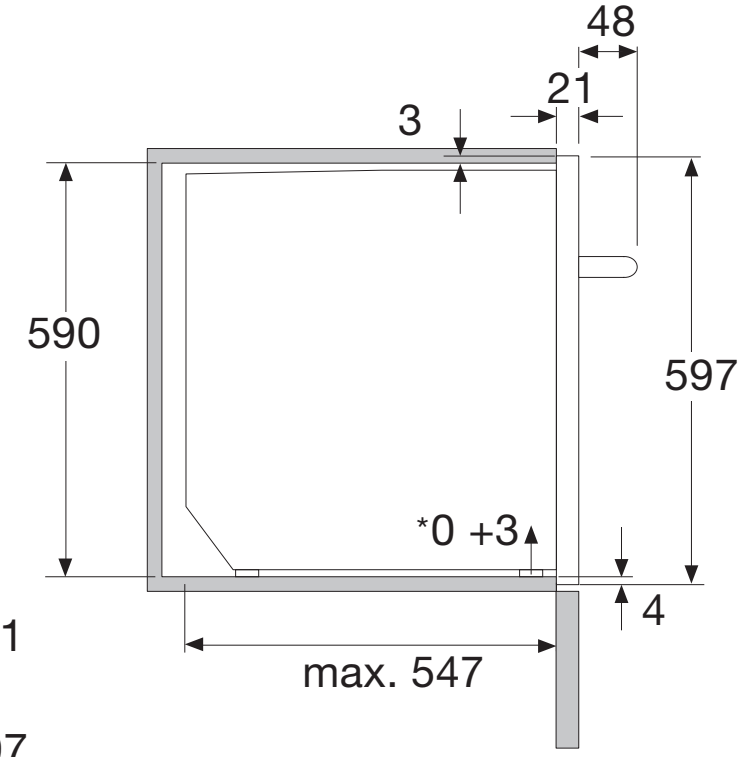
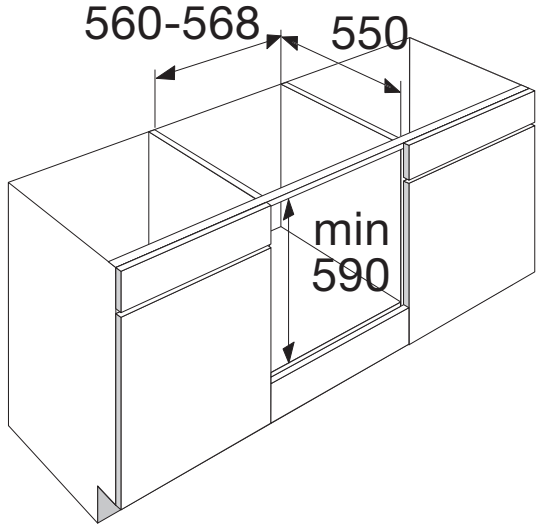
*Stelvoetje voor uitlijnen