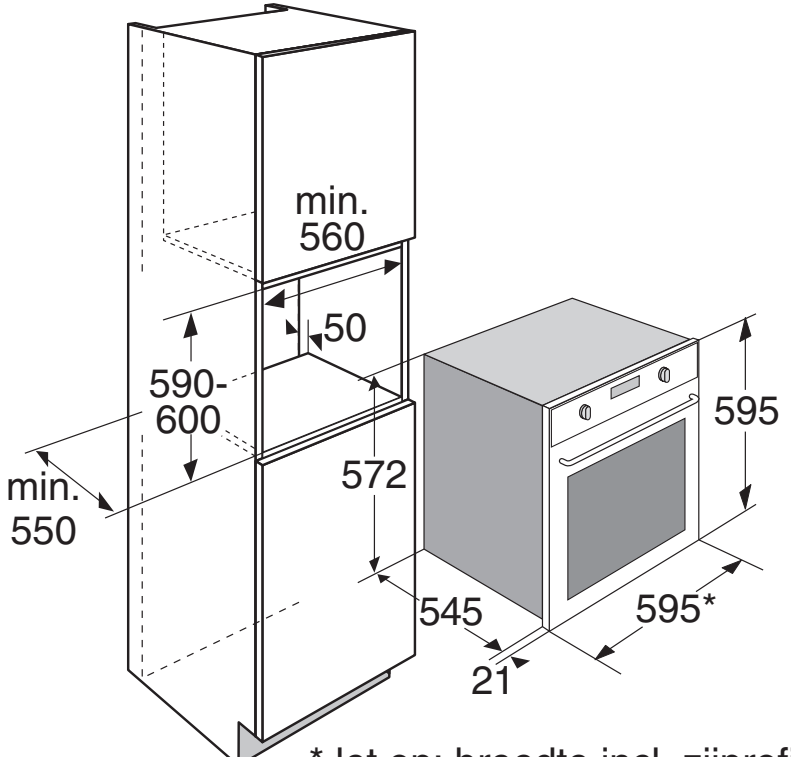

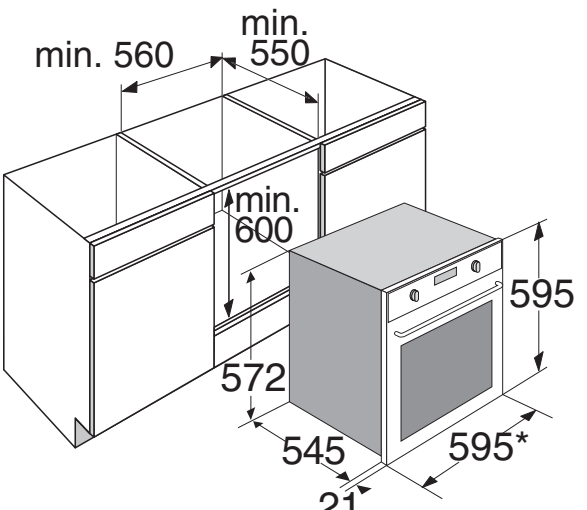

* let op: breedte incl. zijprofielen 598 mm