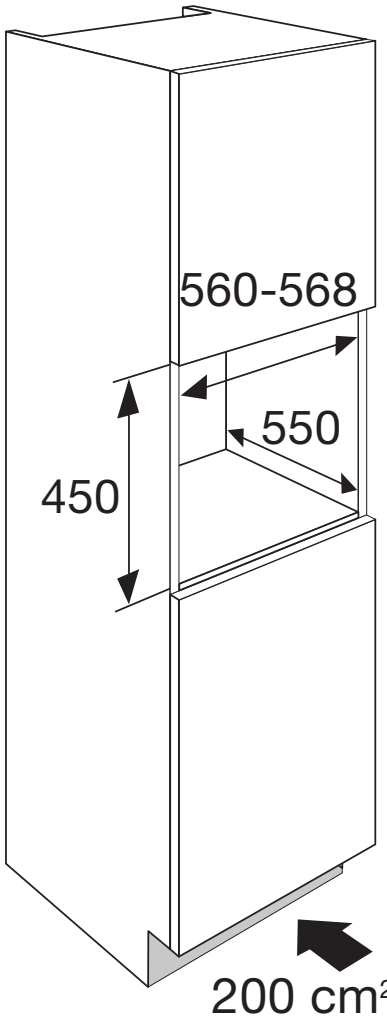

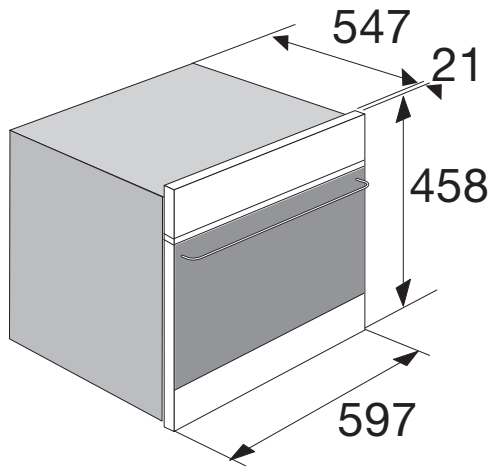

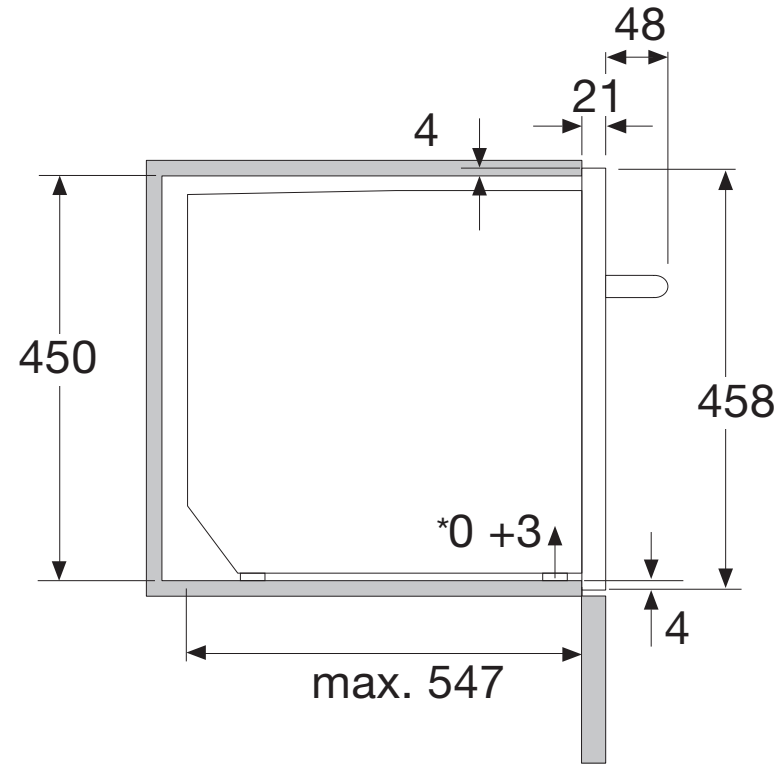
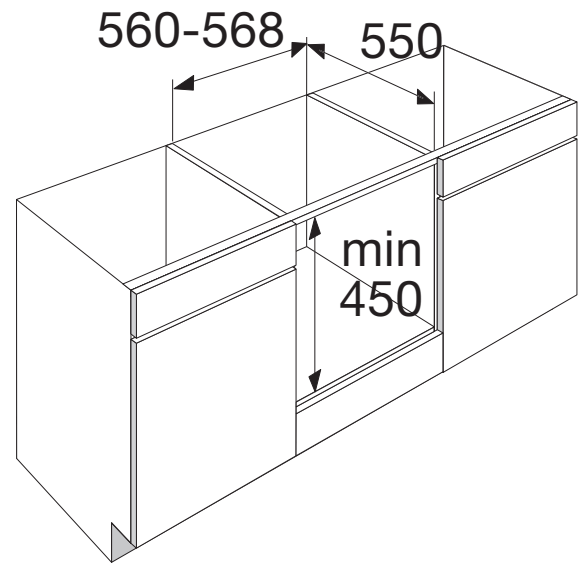
* Stelvoetje voor uitlijnen