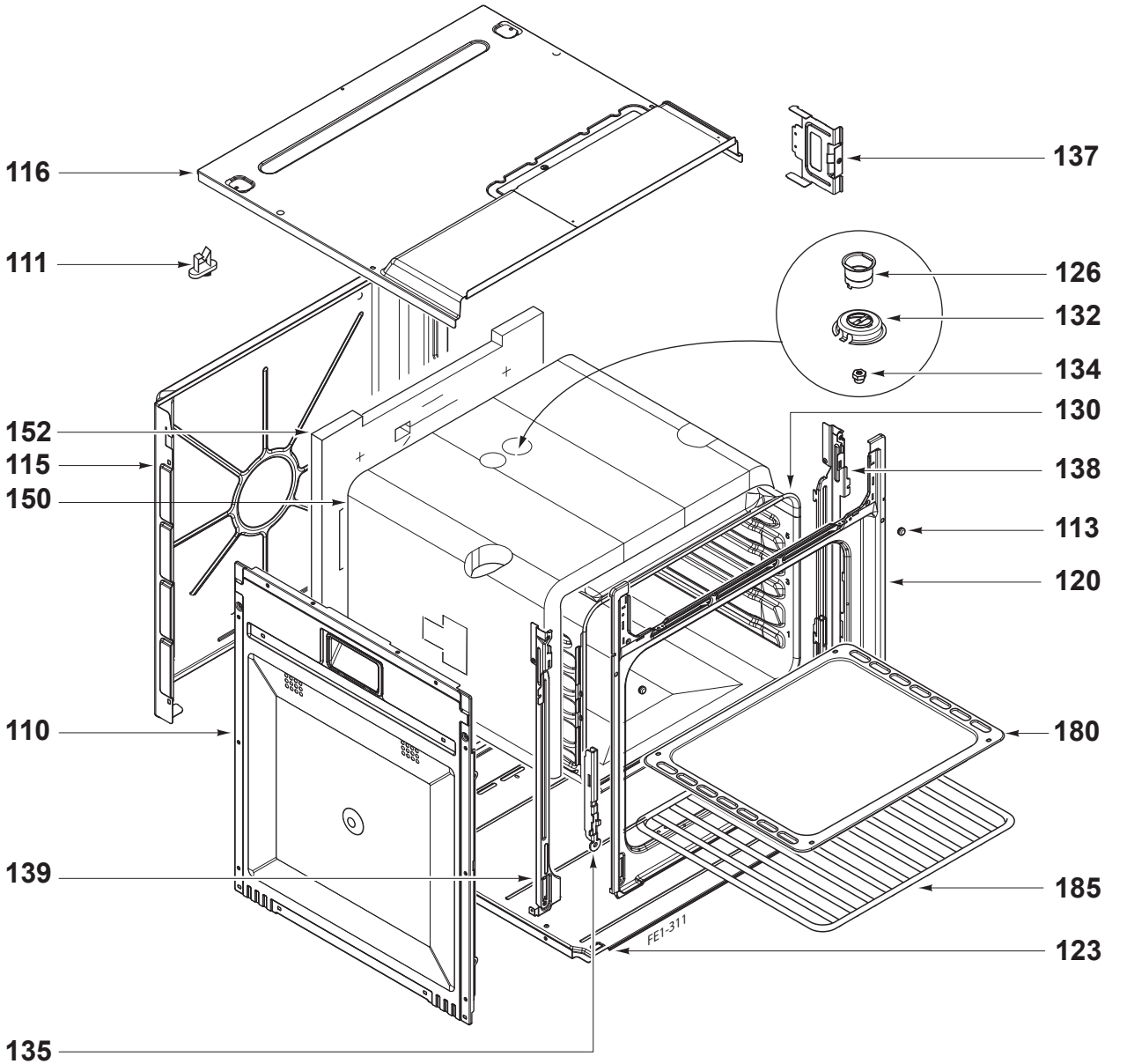
116
111
152
115
150
110
139
135
137
126
132
134
130
138
113
120
180
185
123
FE1-311

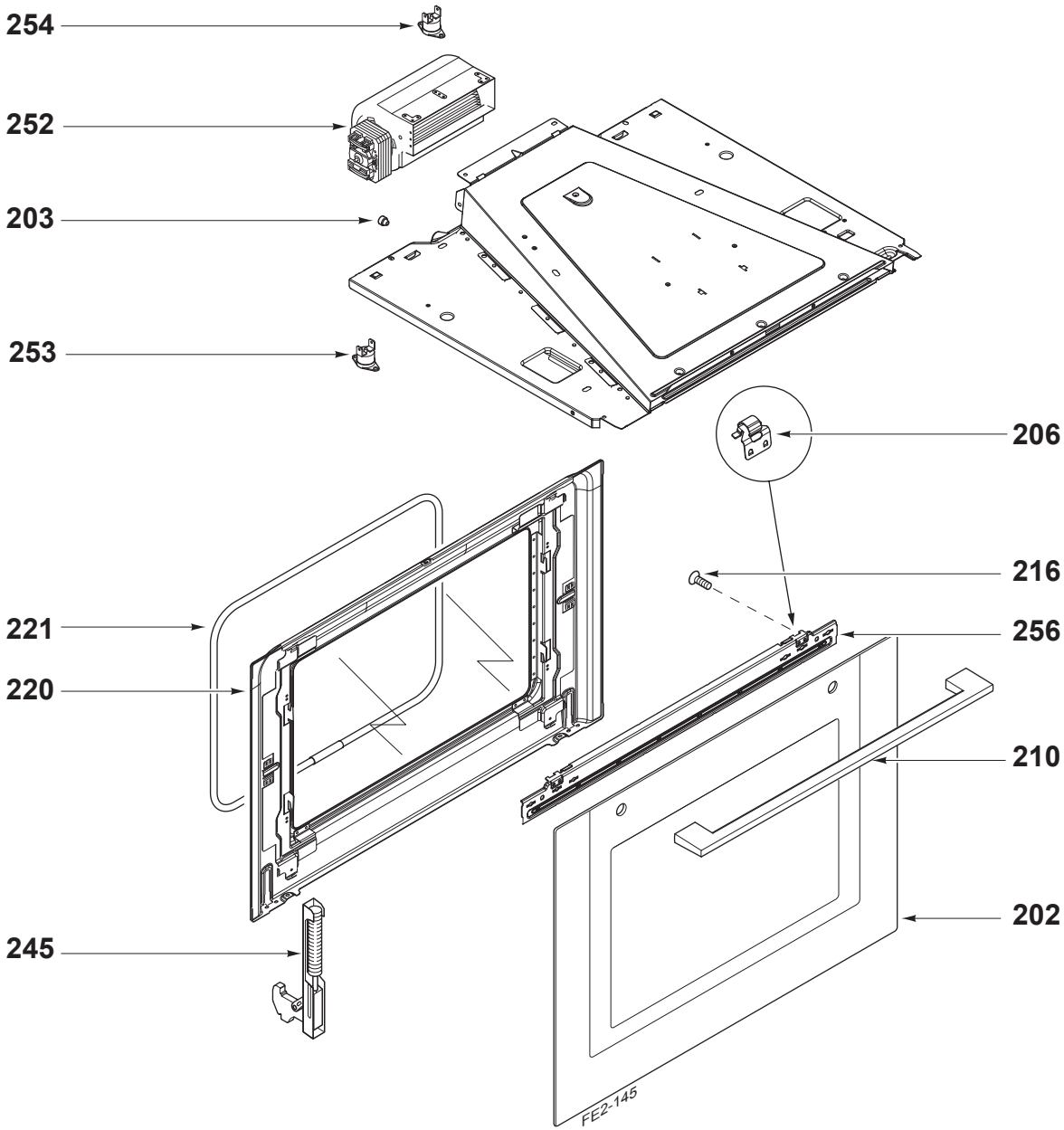
254
252
203
253
206
216
256
221
220
210
202
245
FE2-145

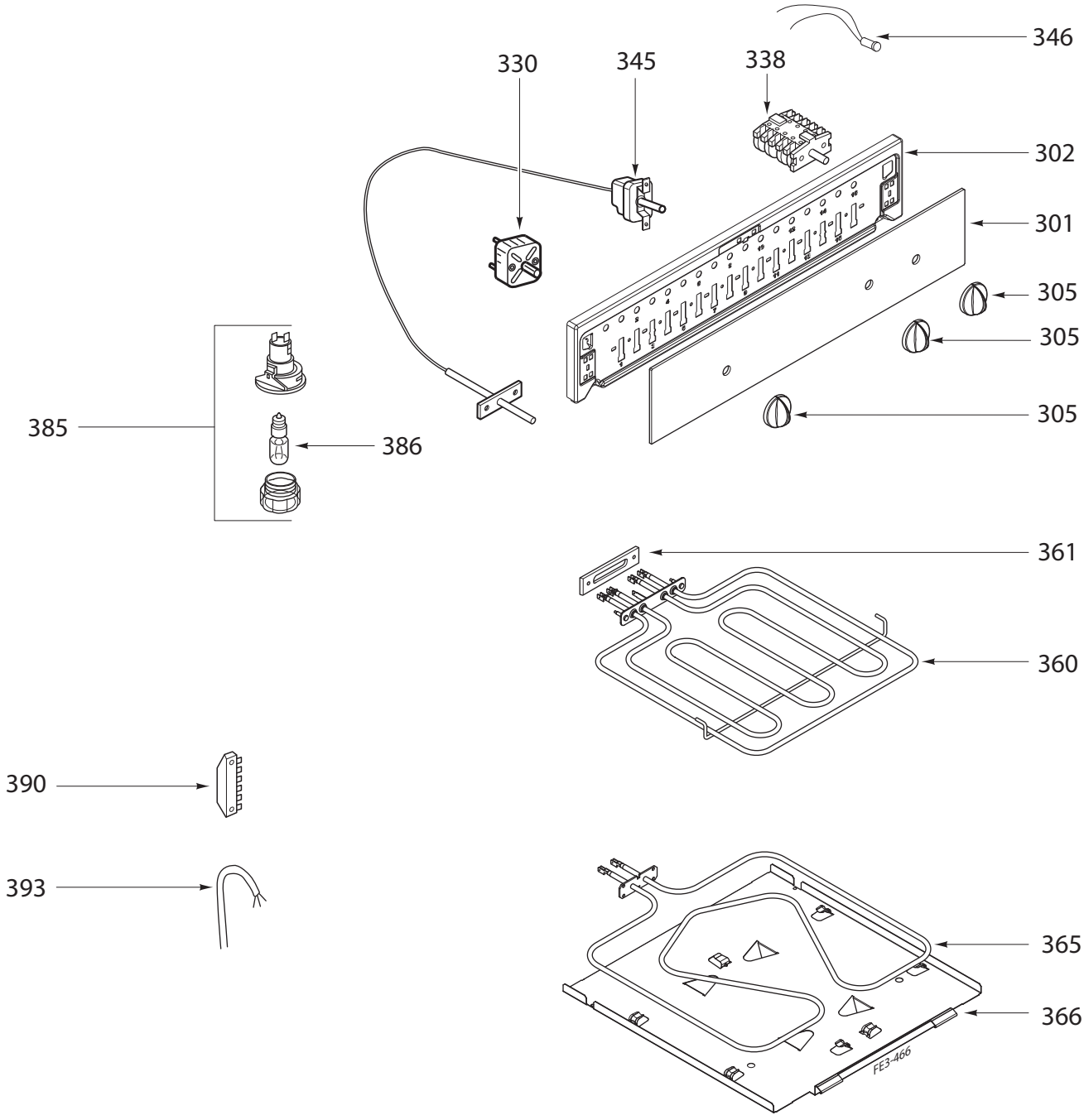
346
330
345
338
302
301
305
305
305
385
386
361
360
390
393
365
366
FE3-466