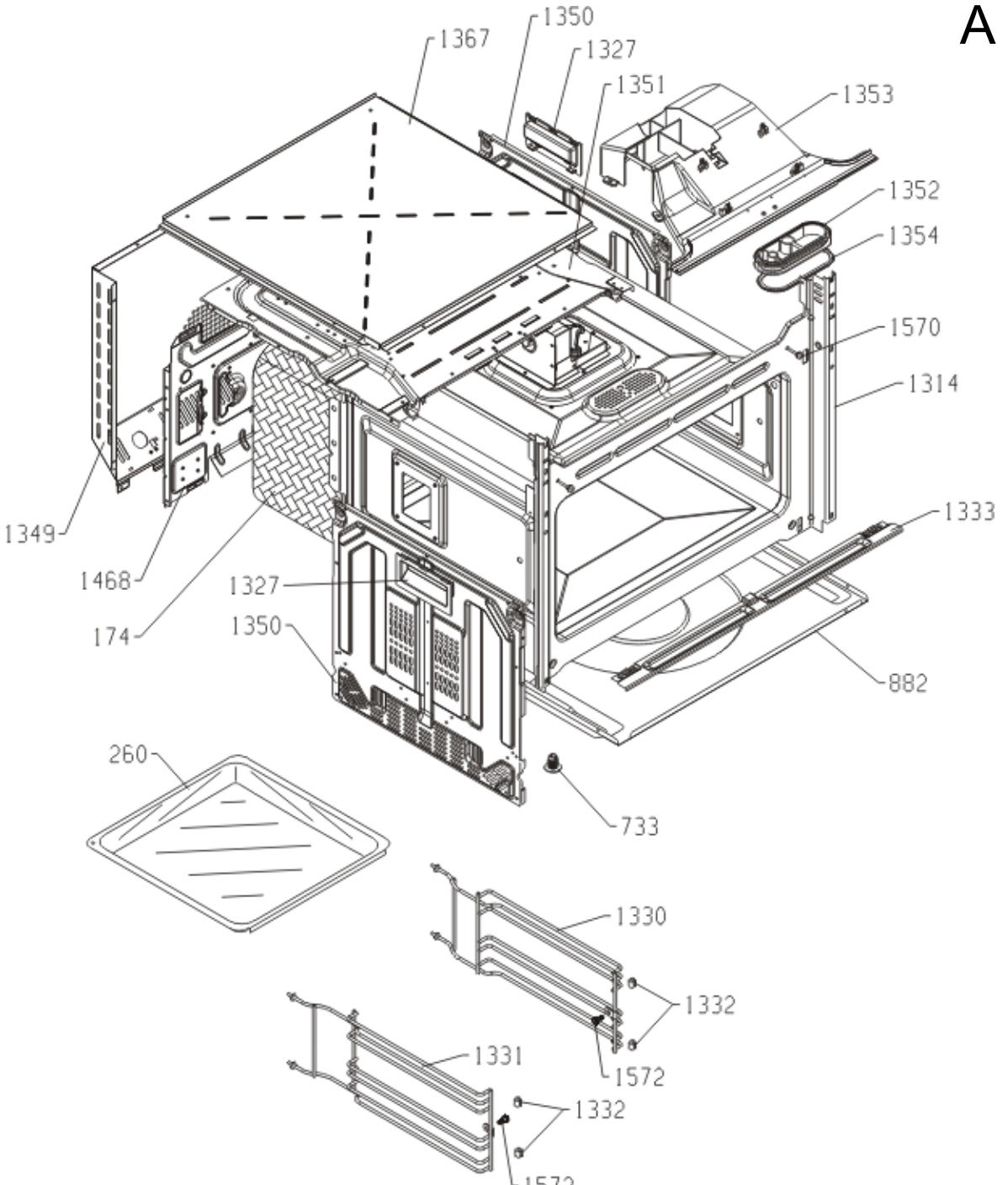
A
1367
1350
1327
1351
1353
1352
1354
1570
1314
1333
1349
1468
174
1327
1350
882
260
733
1330
1332
1572
1331
1332
1572

B

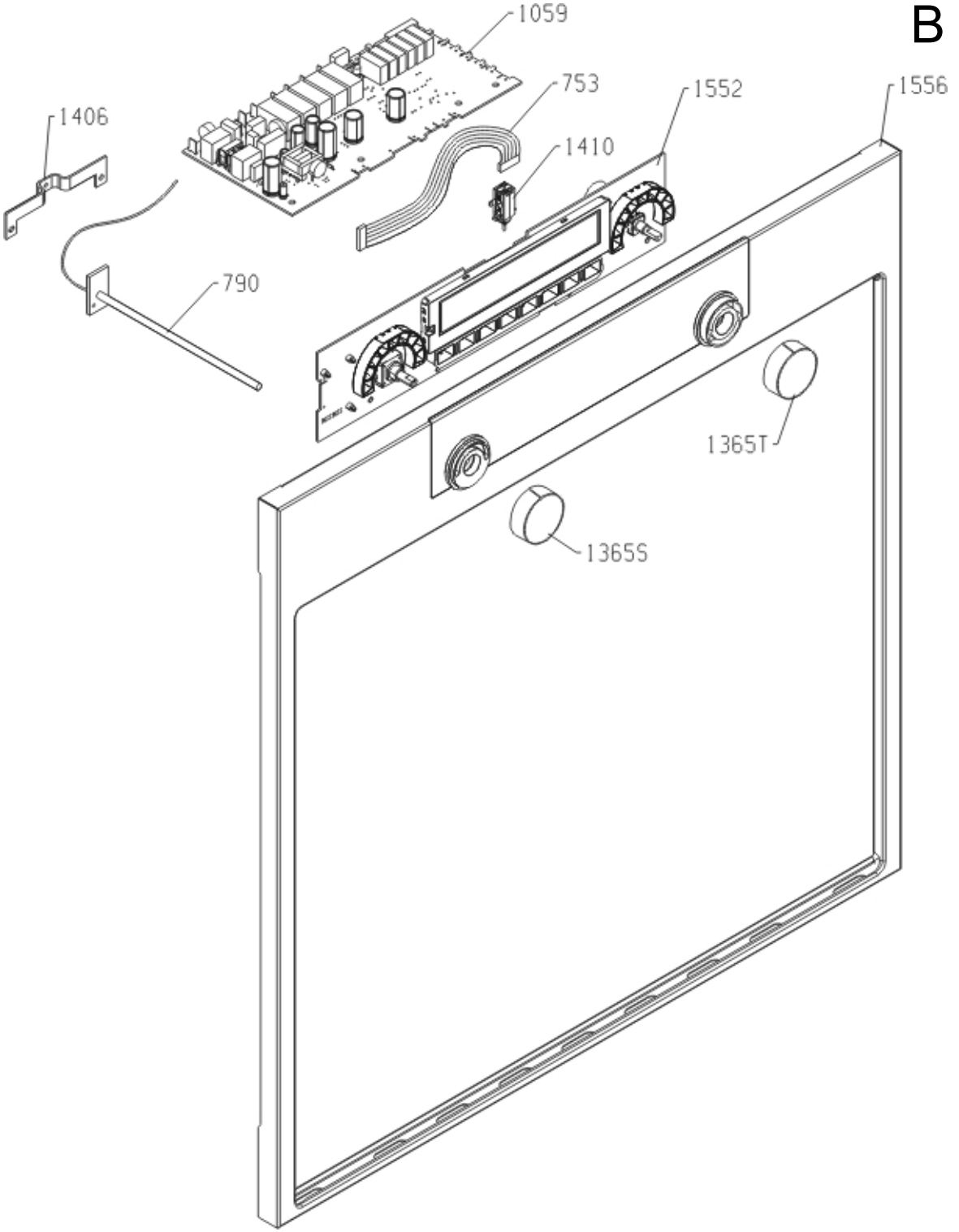

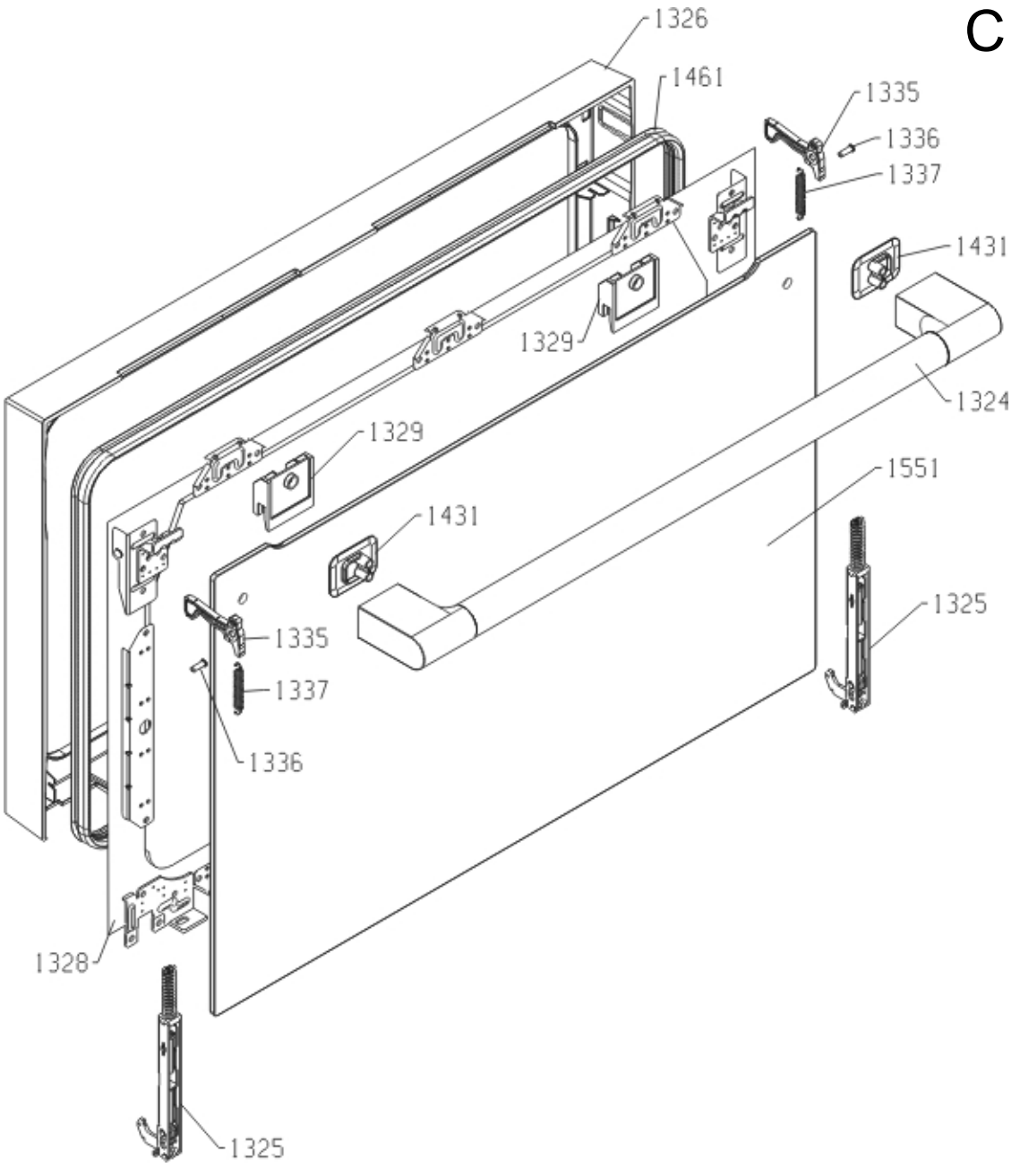
C
1326
1461
1335
1336
1337
1431
1329
1324
1329
1551
1431
1325
1335
1337
1336
1328
1325

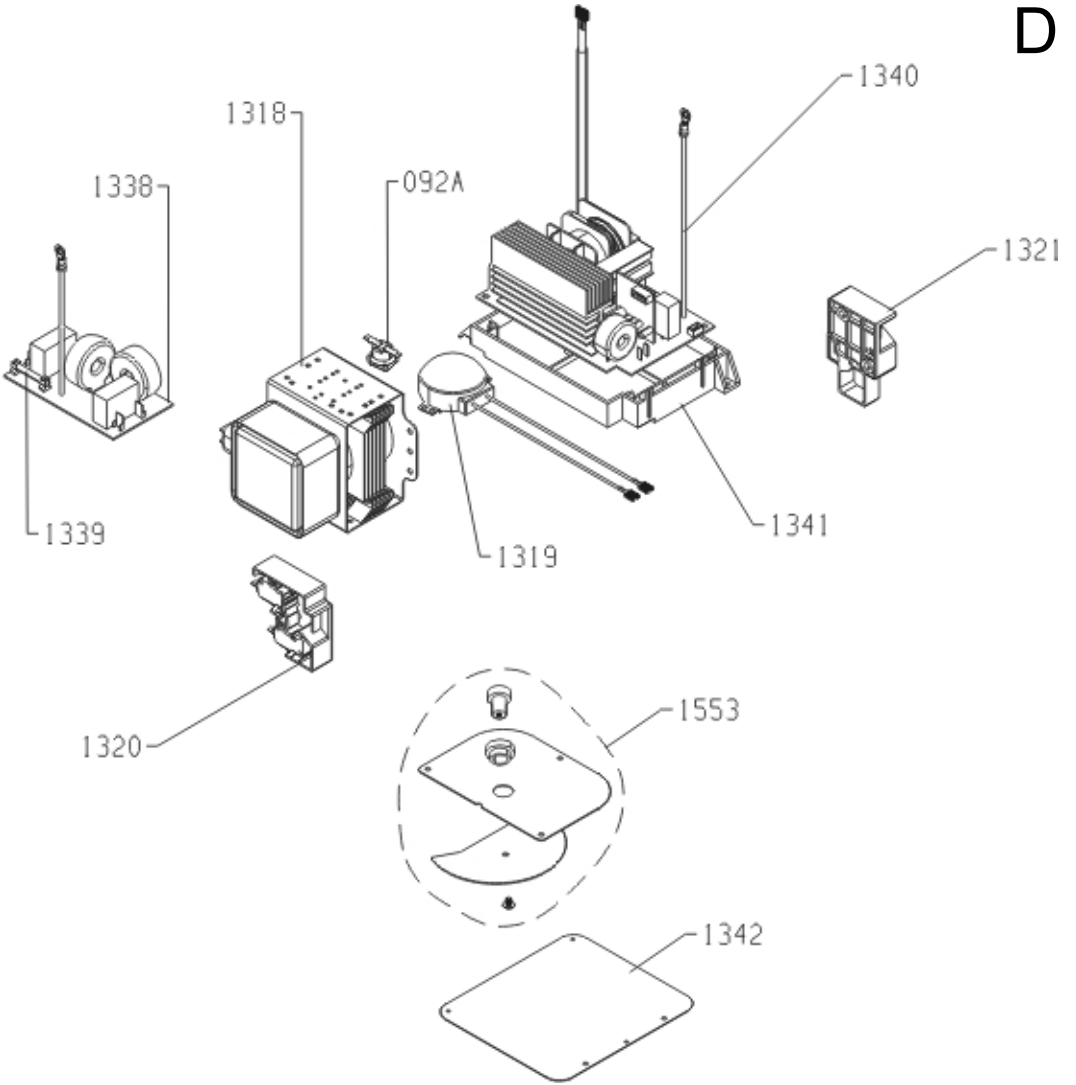
D
1340
1318
1338
092A
1321
1339
1319
1341
1320
1553
1342

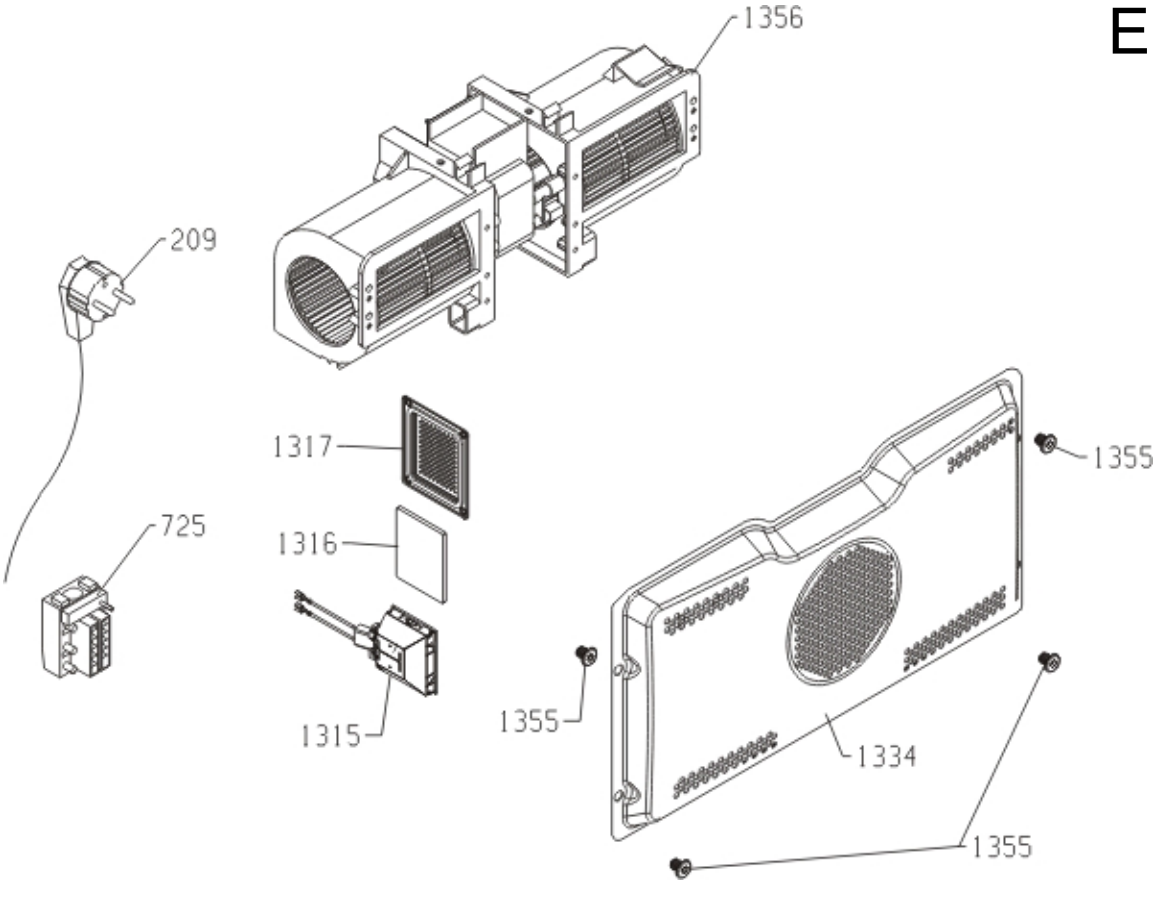
E
1356
209
1317
1316
725
1315
1355
1355
1334
1355