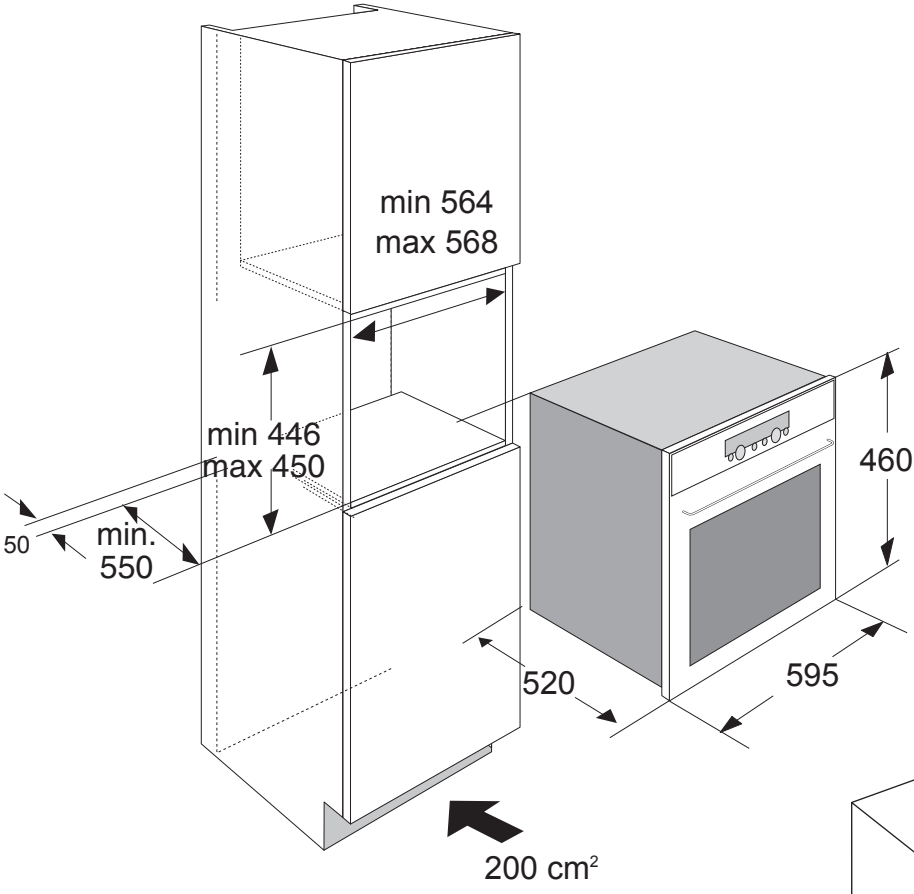
min 564
max 568
min 446
max 450
50
min.
550
460
520
595
200 cm²

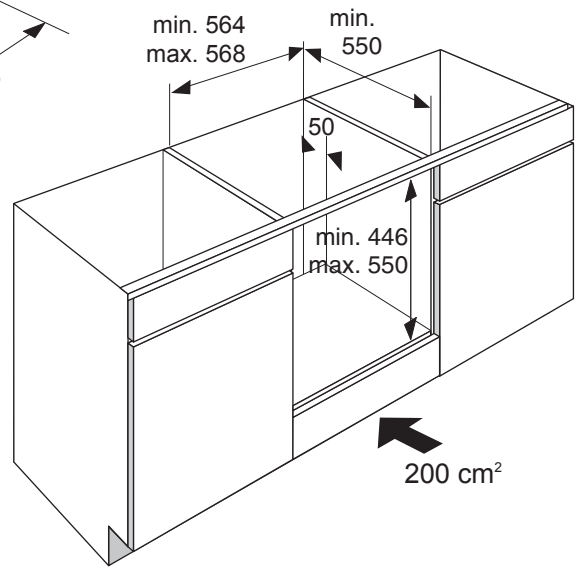
min. 564
max. 568
min.
550
50
min. 446
max. 550
200 cm²