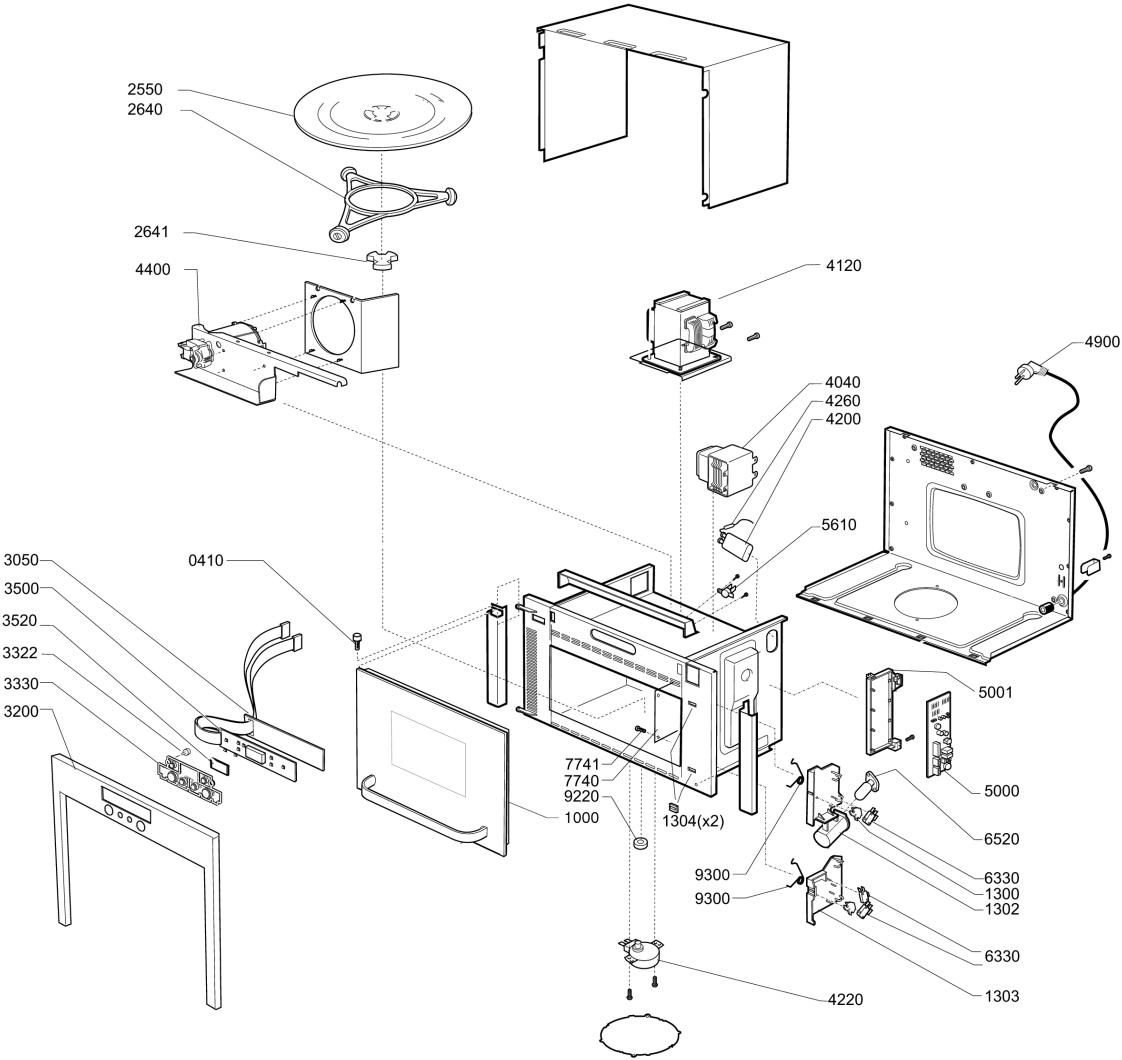
2550
2640
2641
4400
4120
4900
4040
4260
4200
5610
3050
3500
3520
3322
3330
3200
0410
5001
5000
7741
7740
9220
1304(x2)
1000
6520
9300
9300
6330
1300
1302
6330
1303
4220