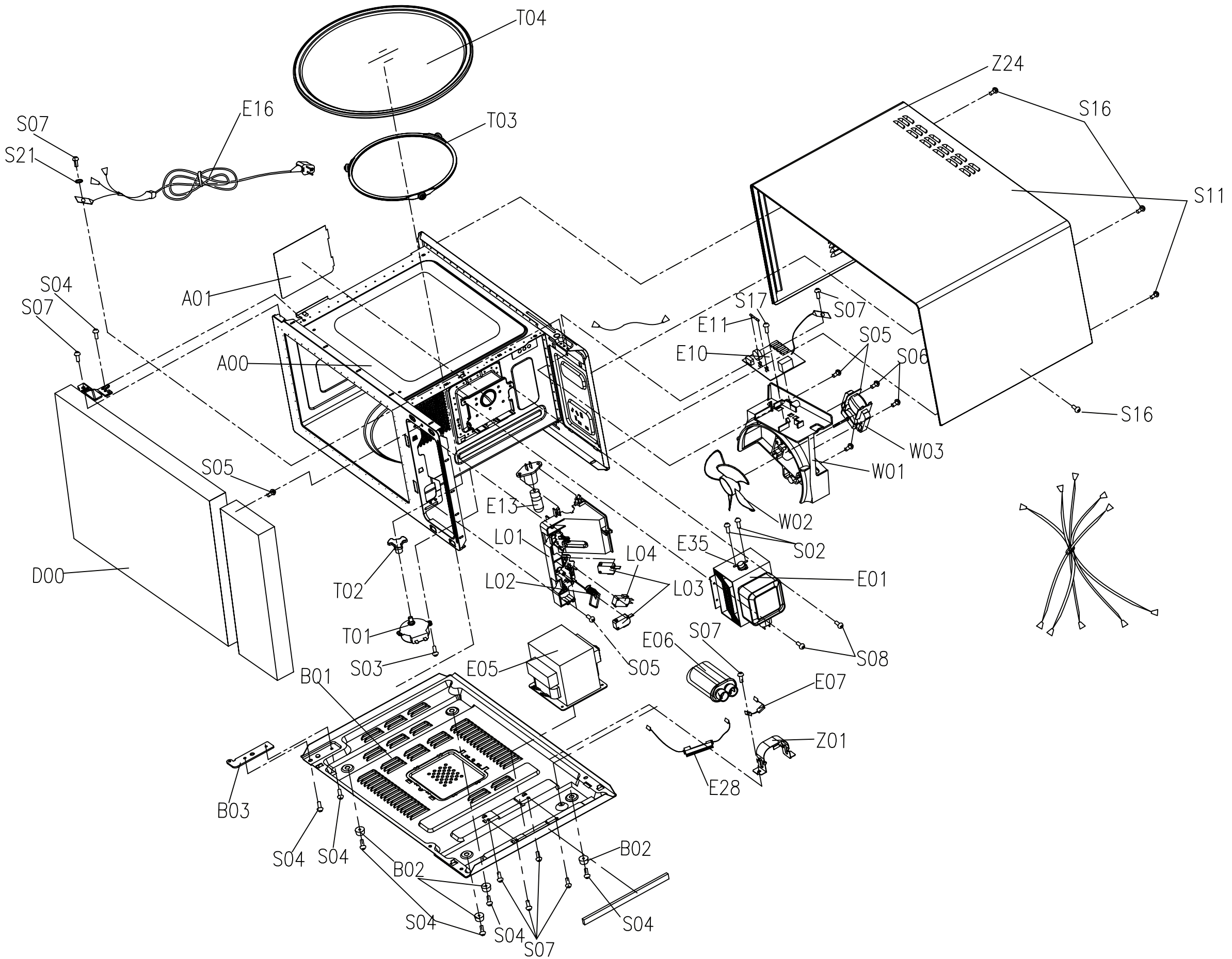
T04
T03
E16
S07
S21
Z24
S16
S11
S04
S07
A01
A00
S17
E11
E10
S07
S05
S06
S16
W03
W01
W02
S05
E13
L01
L02
L04
L03
E35
S02
E01
D00
T02
T01
S03
E05
S05
E06
S07
S08
E07
B01
Z01
E28
B03
S04
S04
B02
B02
S04
S04
S07
S04

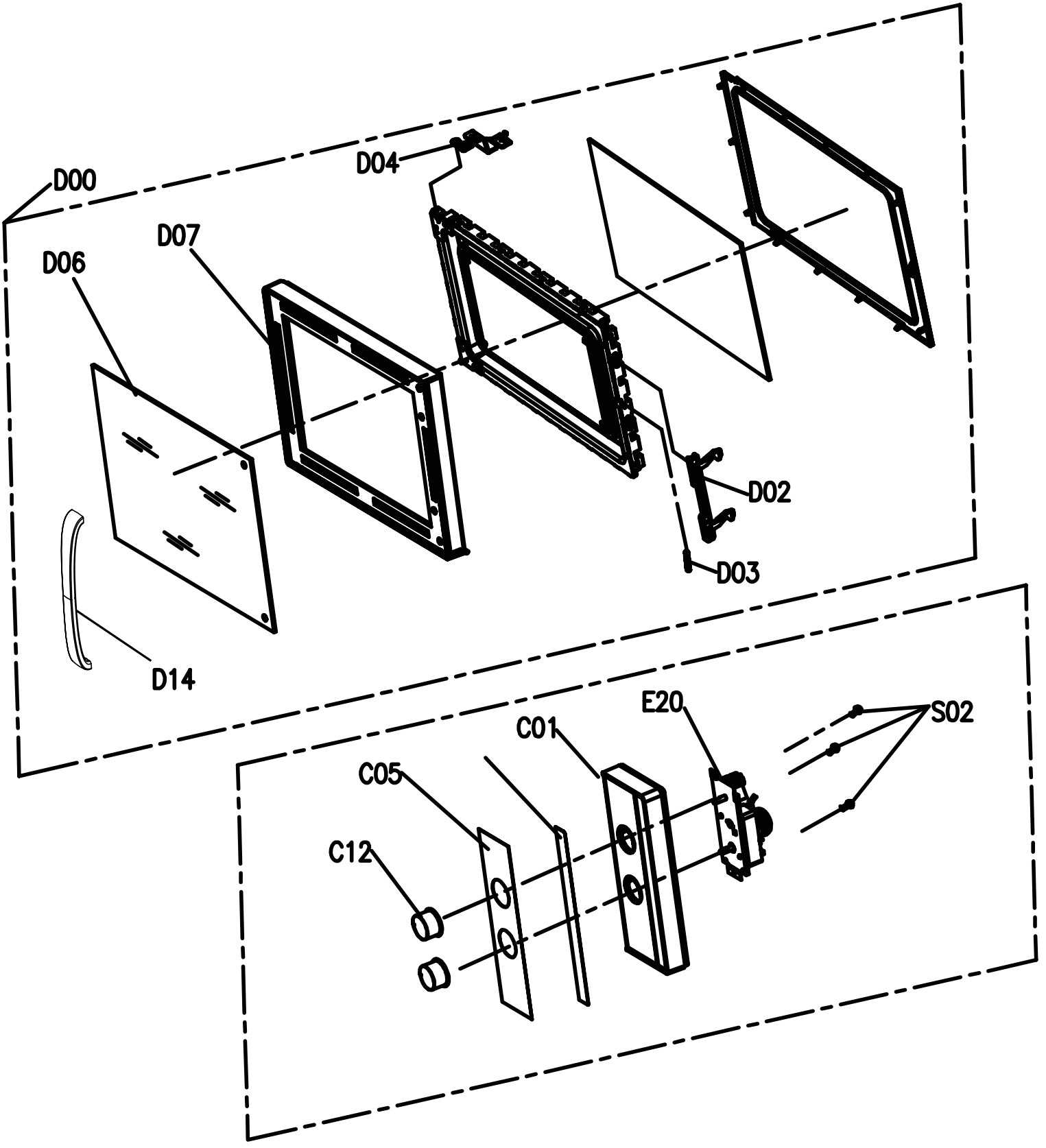
D00
D04
D07
D06
D02
D03
D14
E20
S02
C01
C05
C12