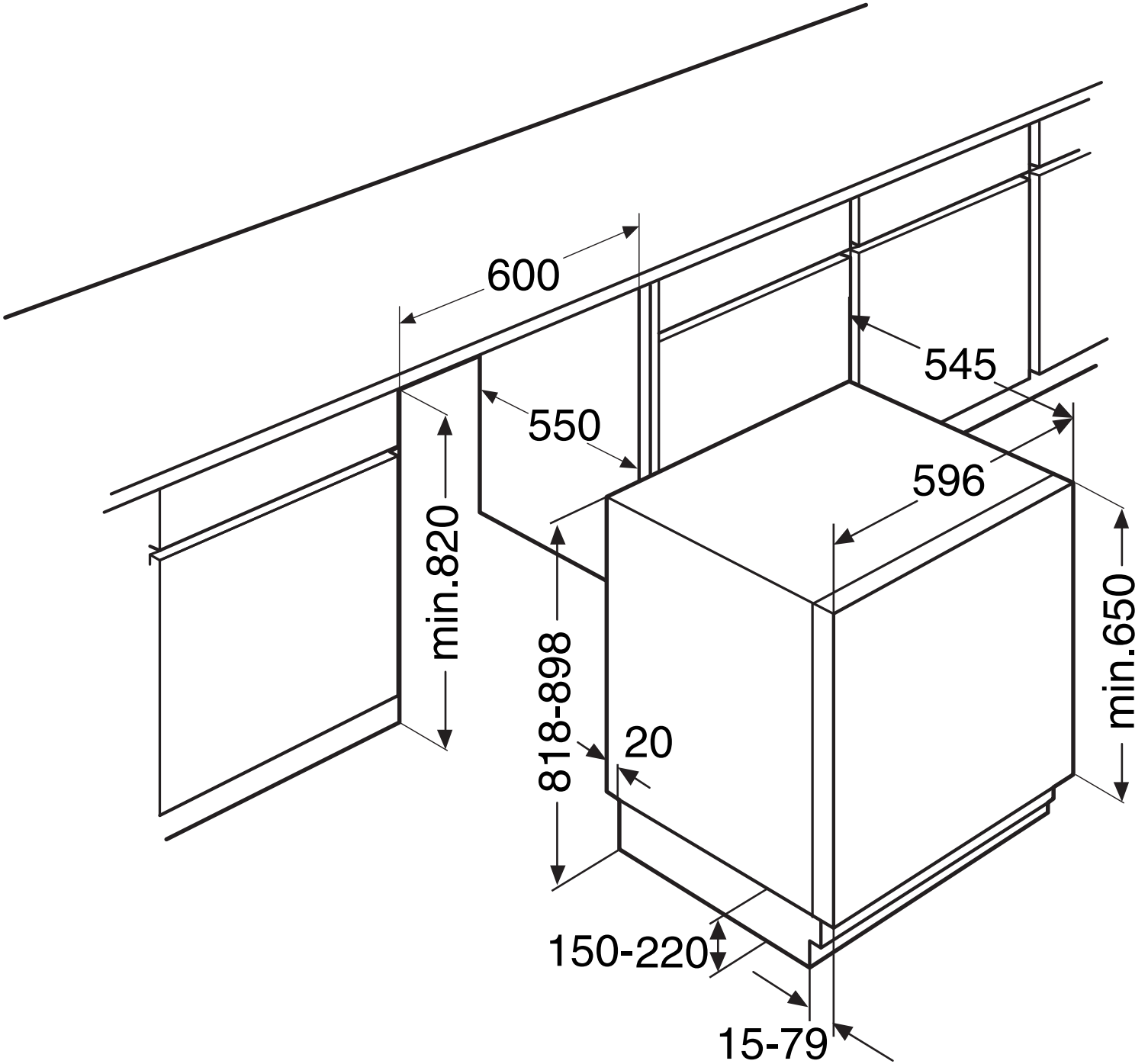
600
545
550
596
min.820
min.650
818-898
20
150-220
15-79