A

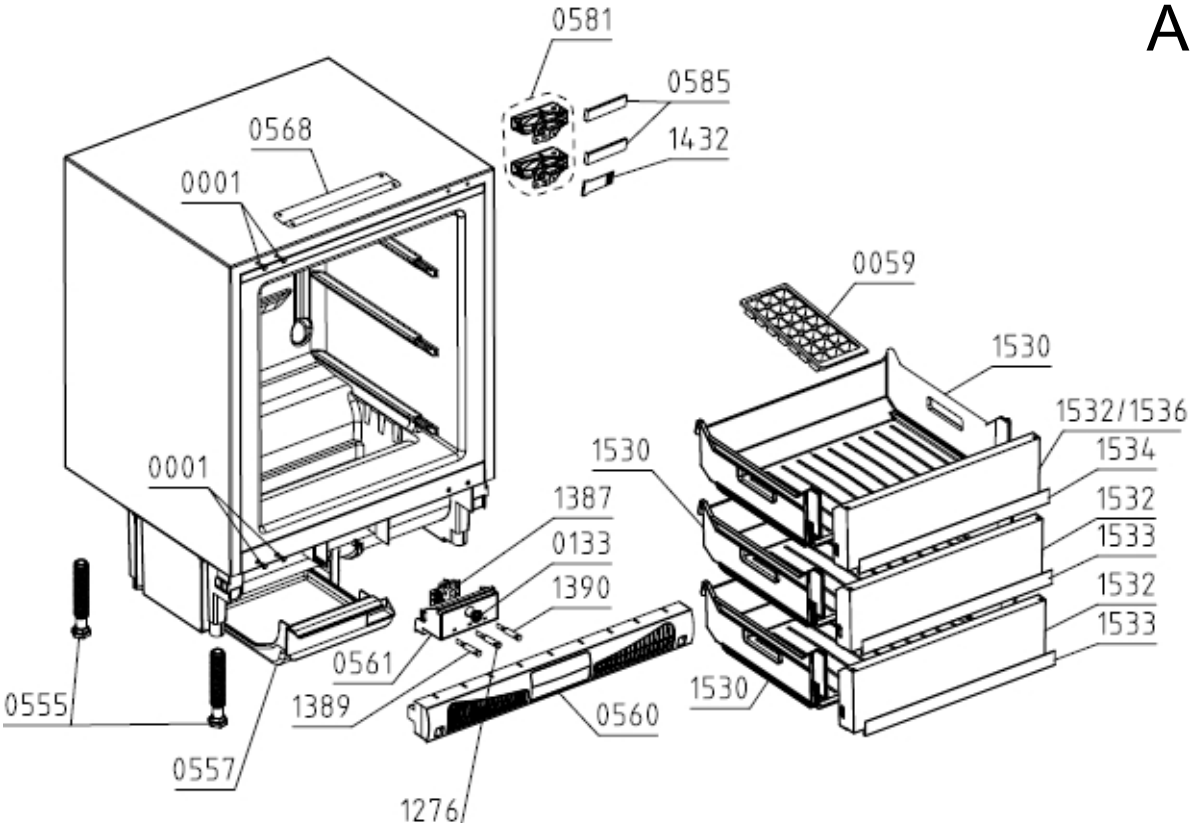
0581
0585
1432
0568
0001
0059
1530
1532/1536
1534
1532
1533
1532
1533
1530
0001
1387
0133
1390
0561
1389
0555
0557
0560
1530
1276

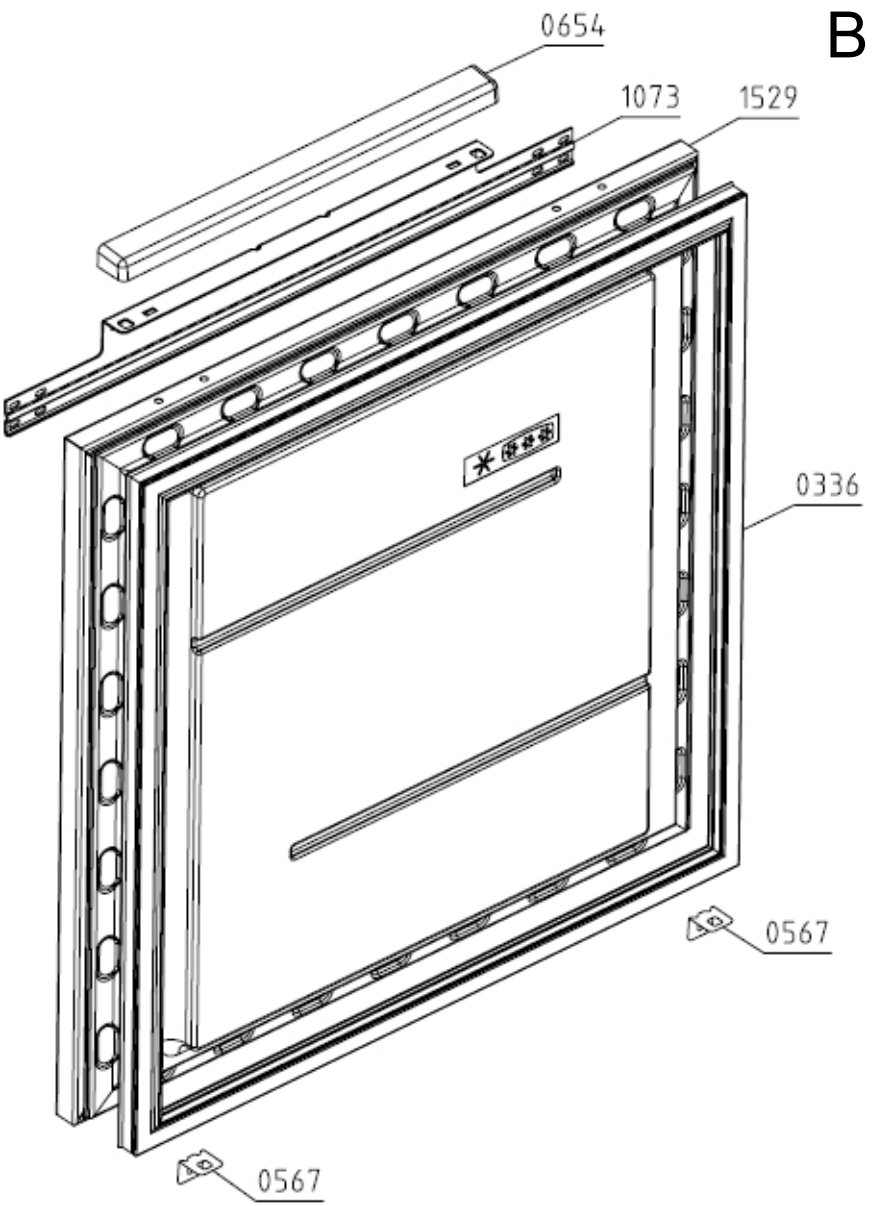
B
0654
1073
1529
0336
0567
0567

C

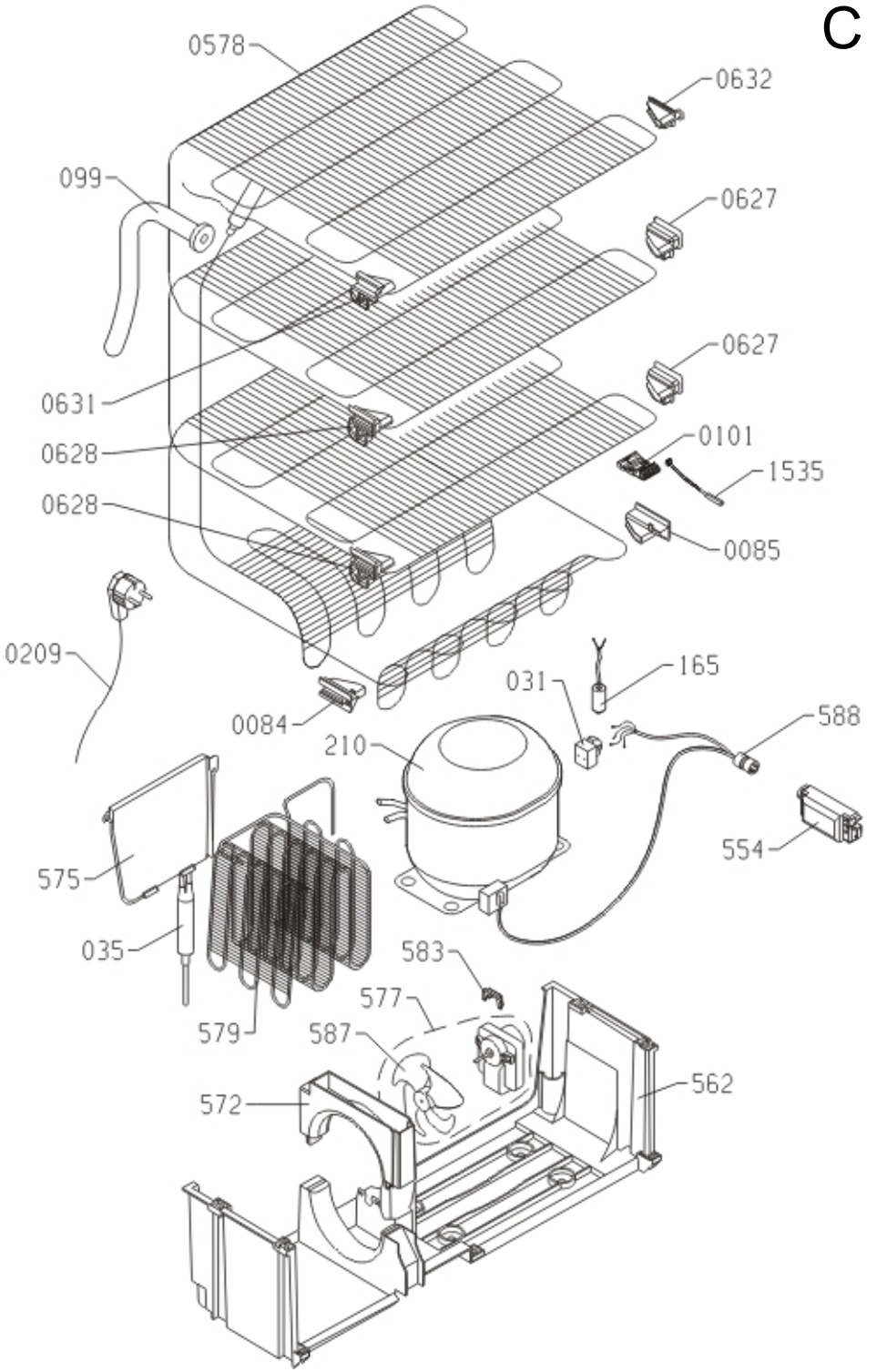
0578
0632
099
0627
0627
0631
0628
0101
1535
0628
0085
0209
165
031
0084
588
210
554
575
035
583
577
579
587
562
572