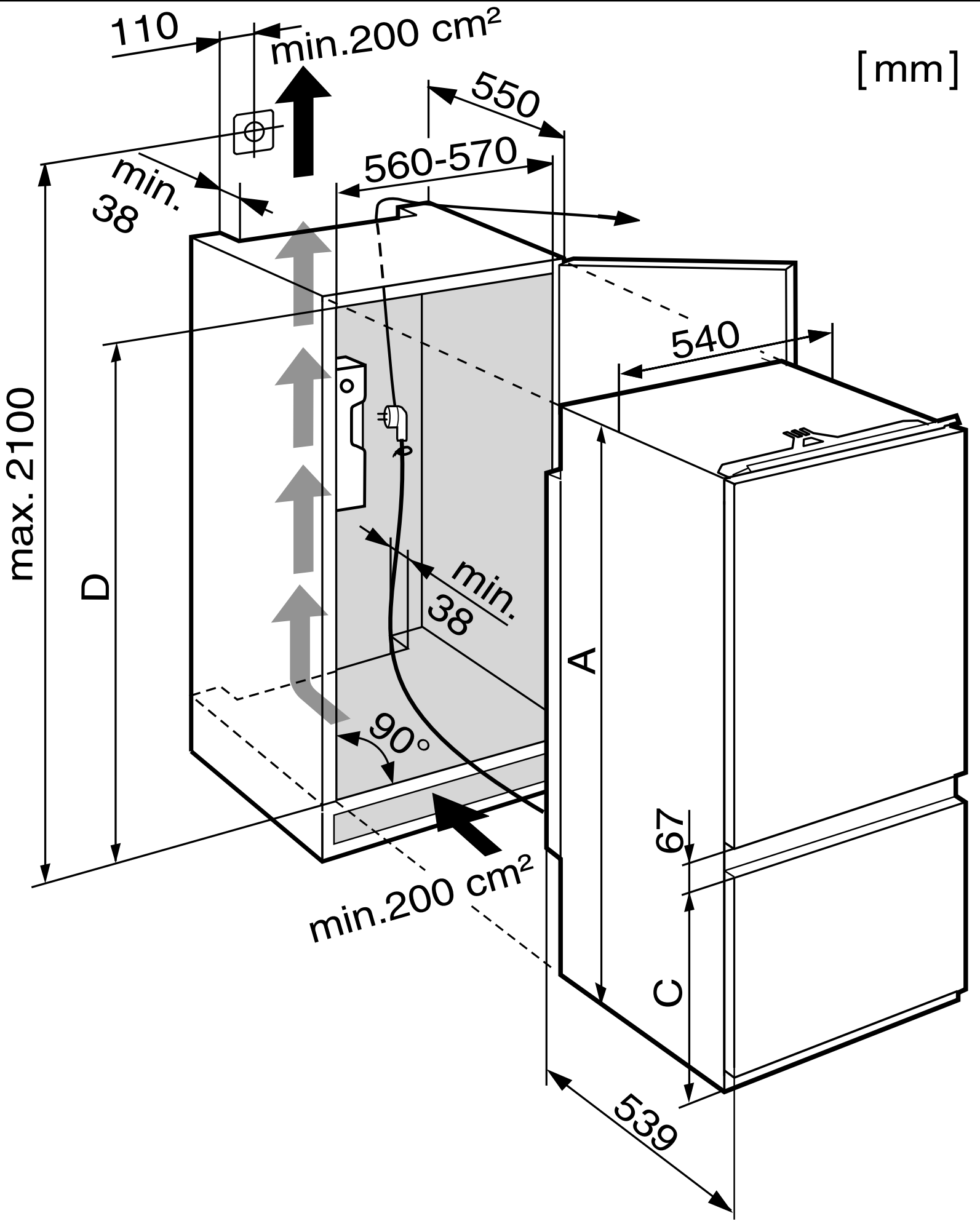
110
min.200 cm²
[mm]
550
560-570
min.
38
540
max. 2100
D
min.
38
A
90°
67
min.200 cm²
C
539