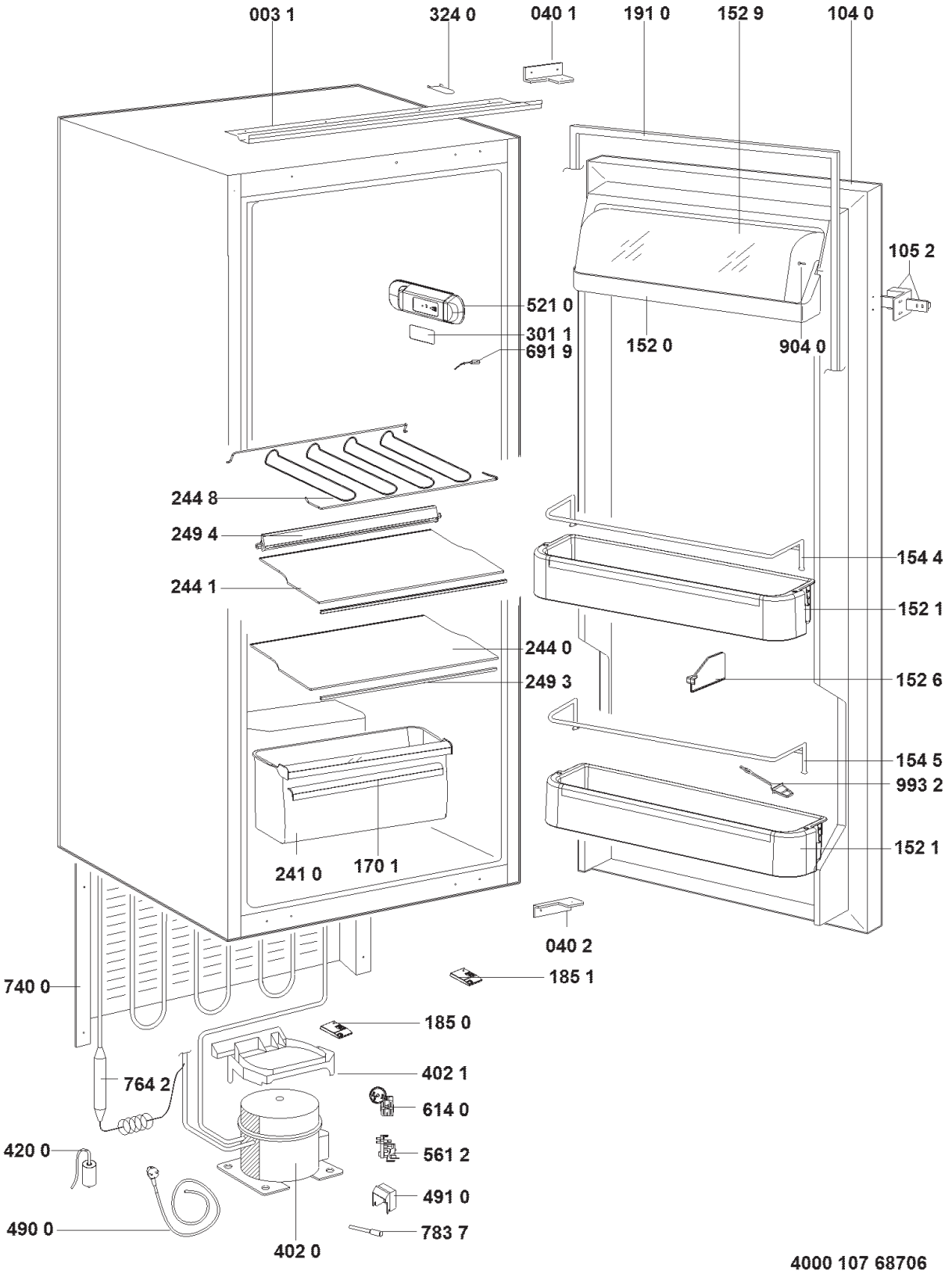

4000 107 68706