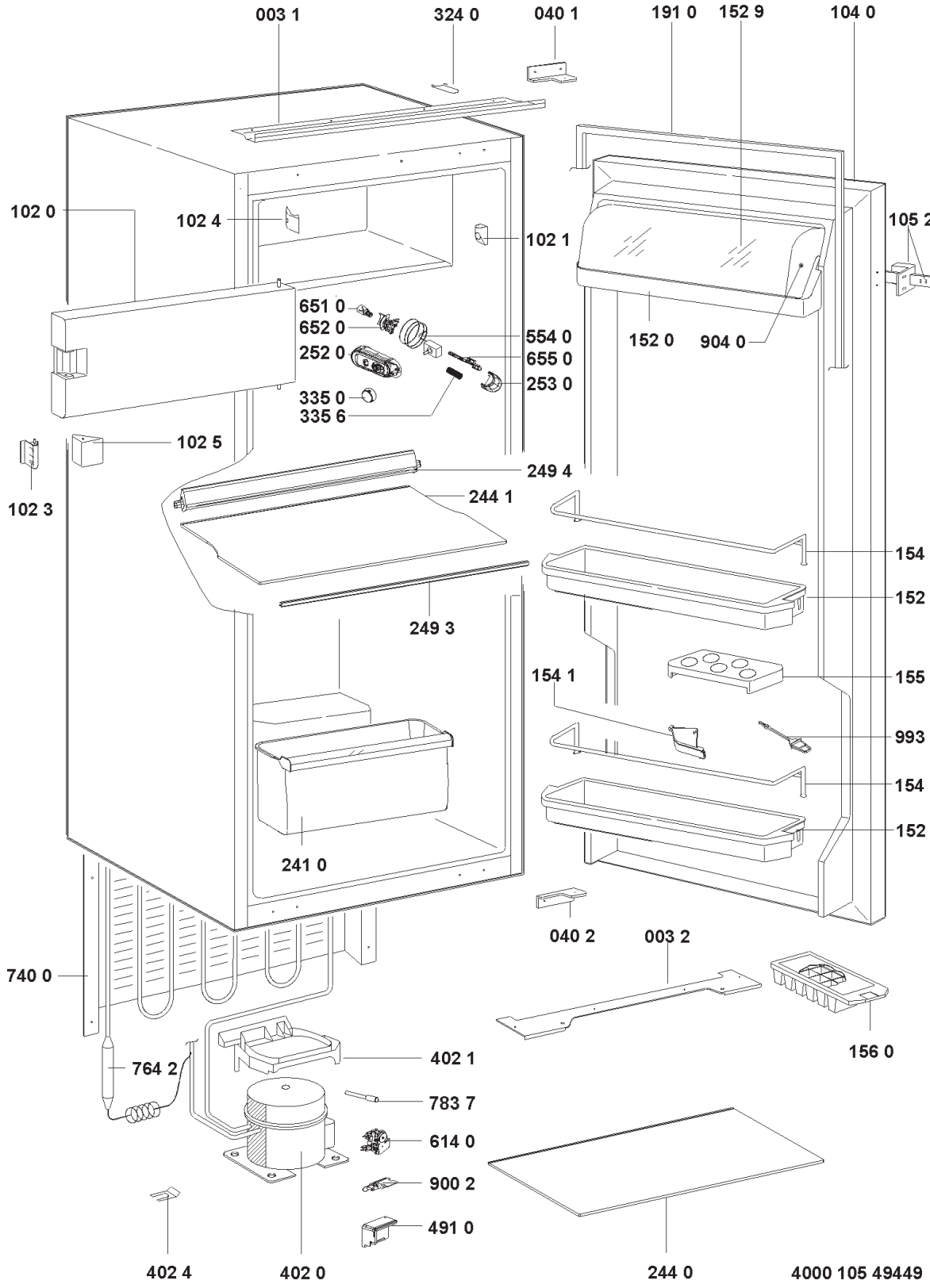
003 1
324 0
040 1
191 0
152 9
104 0
102 0
102 4
102 1
105 2
651 0
652 0
554 0
252 0
655 0
253 0
152 0
904 0
335 0
335 6
102 5
102 3
249 4
244 1
154 4
152 1
249 3
154 1
155 0
993 2
154 5
152 1
241 0
040 2
003 2
740 0
156 0
764 2
402 1
783 7
614 0
900 2
491 0
402 4
402 0
244 0
4000 105 49449